マメトラ ハンマーナイフモアー

MH810KC

パーツリスト

PARTS LIST

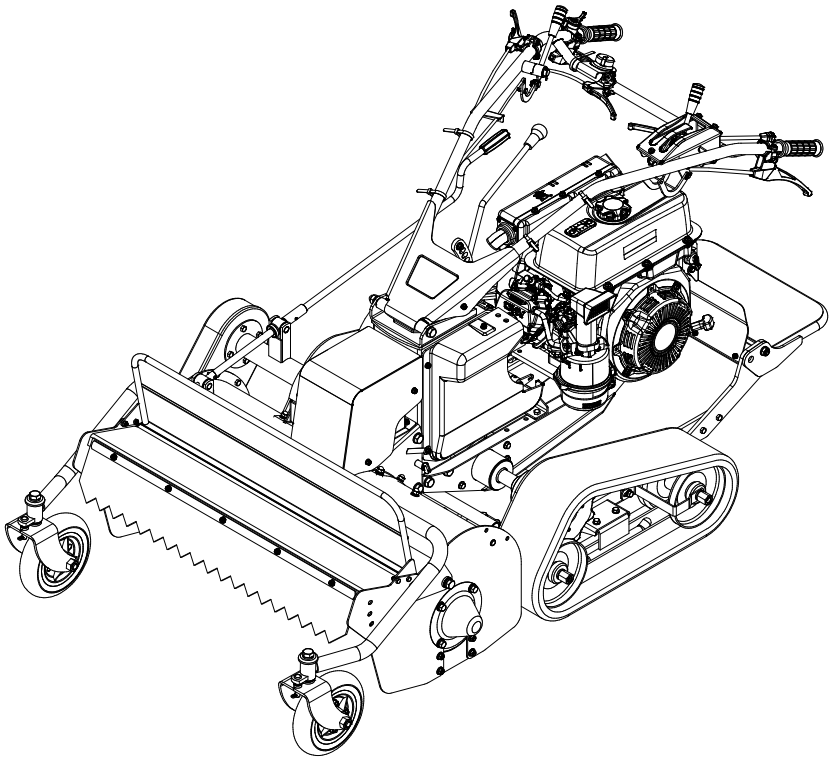

マメトラ農機株式会社

目　　次

A　トランスミッション関係（Ⅰ）　----------　1
B　トランスミッション関係（Ⅱ）　----------　4
C　シャーシ関係　----------　6
D　ハンマーローターカバー関係　----------　8
E　ハンマーロータードラム関係　----------　11
F　ハンマーローター伝動関係　----------　13
G　前輪アーム関係　----------　15
H　ハンドル、レバー関係　----------　17
I　ブレーキ、チェンジ関係　----------　20
J　エンジン、プーリー関係　----------　22
K　クローラ関係　----------　24
L　ステップ関係（オプション）　----------　26
M　付属部品関係　----------　28
N　電気配線図　----------　30

◆ご注文に際して

（1）　部品注文の場合は、本誌の見出し番号・コード番号・部品名称・数量を必ず明記願います。

（2）　注文部品の返品は受付ません。

（3）　補修部品は必ず、この純正部品を御使用願います。

（4）　需要期に部品注文が殺到しますので、早めに御注文願います。

（5）　改良変更等により多少形状寸法が異なる場合がありますので、機体番号も記入の上、御注文願います。

A：トランスミッション関係（Ⅰ）

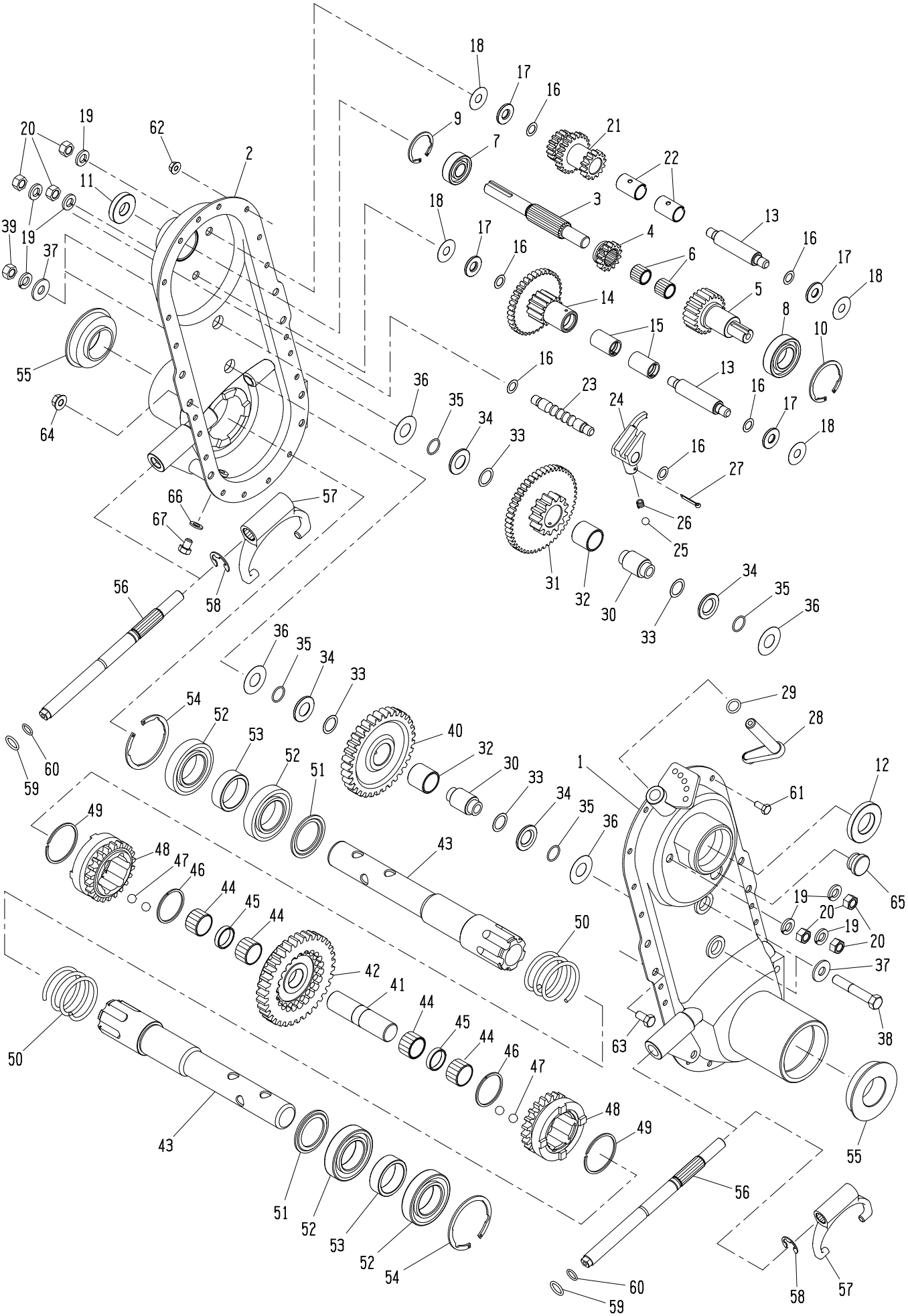

見出番号	コ ー ド 番 号	部 品 名 称	個数	備 考
A- α	**G57 8101 000**	**トランスミッション ASSY**	**1**	**A- 1～67 , B- 1～8含む**
A- 1	G57 8111 000	ミッションケース L	1	
A- 2	G57 8112 000	ミッションケース R	1	
A- 3	G57 0216 000	シュジク	1	
A- 4	M62 3138 000	シュジクギヤ 14T	1	
A- 5	G57 0217 000	ジクツキギヤー	1	
A- 6	9NB 1418 162	ニードルベアリング	2	
A- 7	9BB 6202 000	ボールベアリング	1	#6202
A- 8	9BB 6005 000	ボールベアリング	1	#6005
A- 9	9RR 3500 015	スナップリング	1	R-35 THS
A-10	9RR 4700 015	スナップリング	1	R-47 THS
A-11	9OS 1535 0702	オイルシール	1	SC
A-12	9OS 2547 0702	オイルシール	1	SC
A-13	M23 0255 000	ネジツキシャフト	2	
A-14	G39 0216 000	ロートップギヤー カン	1	
A-15	M54 0219 000	マキブッシュ	2	
A-16	M07 0313 001	シフターロットヨウパッキン	6	
A-17	M23 0258 001	バックジクザガネ	4	
A-18	M07 0234 002	ネジツキシャフトヨウパッキンソト	4	
A-19	9SW 1000 003	バネザガネ	8	M10
A-20	9NS 1000 013	コガタナット	6	M10 P1.25
A-21	G39 0213 000	2ジクギヤー	1	
A-22	M23 0256 000	マキブッシュ A	2	
A-23	M99 0312 000	シフターロット	1	
A-24	G57 0312 000	シフターフォーク	1	
A-25	9SB 2500 000	スチールボール	1	5/16
A-26	M07 0314 000	シフターロットオシバネ	1	
A-27	9ST 0322 003	ワリピン	1	φ3.2X20L
A-28	G39 0215 000	シフターアーム	1	
A-29	9OR 1200 001	Oリング	1	P-12
A-30	M23 0216 000	カラーシャフト	2	
A-31	M54 0214 000	ゲンソクギヤー カン	1	
A-32	M23 0224 000	マキブッシュ B	2	
A-33	M07 0238 000	カラーシャフトヨウパッキン ウチ	4	
A-34	M84 0216 000	ザガネ	4	
A-35	9OR 1600 005	Oリング	4	S-16
A-36	M07 0237 000	カラーシャフトヨウパッキン ソト	4	
A-37	M99 0214 000	ザガネ	4	
A-38	9BH 1006 073	7Tボルト	2	M10X60L
A-39	9NH 1000 073	7Tナット	2	M10

見出番号	コ ー ド 番 号	部 品 名 称	個数	備 考
A-40	M54 0215 000	アイドラー	1	
A-41	G57 0211 000	ナカジク	1	
A-42	G57 0212 000	クラッチギヤー	1	
A-43	G57 4213 000	シャジク	2	
A-44	9NB 2226 172	ニードルベアリング	4	
A-45	G57 0215 000	ナカジクカラー	2	
A-46	M99 0212 000	サークリップ	2	WR-37S
A-47	9SB 3000 000	スチールボール	4	3/8
A-48	G57 8226 000	クラッチピニオン	2	
A-49	M99 0211 000	サークリップ	2	AR-47S
A-50	G57 4234 001	サイドクラッチバネ	2	
A-51	G47 0228 000	シャジクザガネ	2	
A-52	9BB 6007 000	ボールベアリング	4	#6007
A-53	G57 4233 000	カラー	2	
A-54	9RR 6200 015	スナップリング	2	R-62 THS
A-55	9OS 3562 1914	オイルシール	2	QLFY
A-56	G57 0315 003	クラッチフォークシャフト	2	
A-57	M62 0226 002	サイドクラッチフォーク	2	
A-58	9RE 1200 003	Eリング	2	#12
A-59	9OR 1400 001	Oリング	2	P-14
A-60	9OR 1011 005	Oリング	2	JASO 1011
A-61	9BH 0601 473	7Tボルト	17	M6X14L
A-62	9NF 0600 003	フランジナット	17	M6
A-63	9BS 0801 603	コガタボルト	3	M8X16L
A-64	9NF 0800 003	フランジナット	3	M8
A-65	M60 0116 000	チュウユセン	1	
A-66	9OW 0815 160	シールワッシャー	1	
A-67	9BS 0801 003	コガタボルト	1	M8X10L

B：トランスミッション関係（Ⅱ）

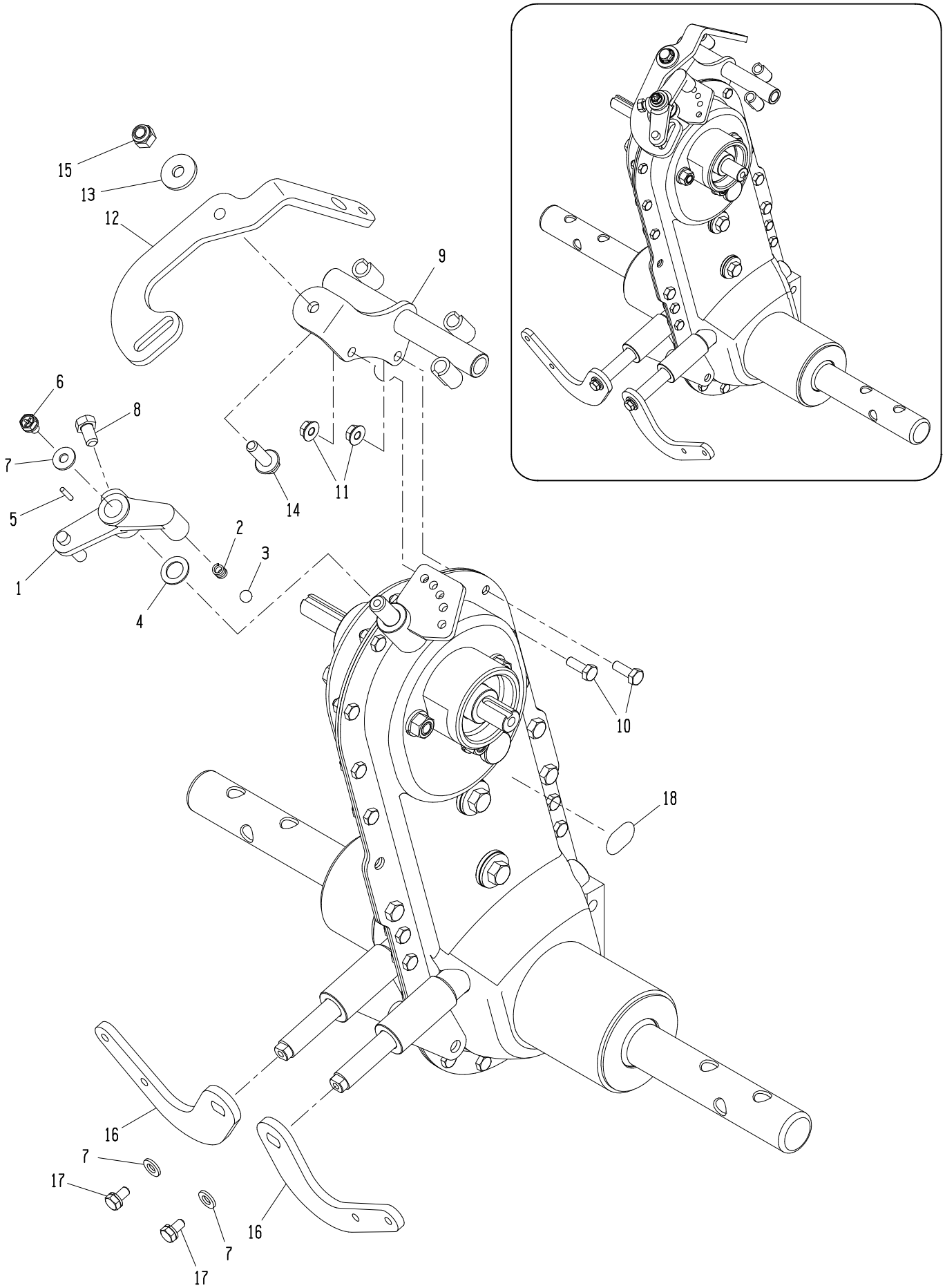

見出番号	コ ー ド 番 号	部 品 名 称	個数	備 考
B- 1	G57 5271 000	チェンジガイド	1	
B- 2	M07 0314 000	シフターロットオシバネ	1	φ1.2
B- 3	9SB 2500 000	スチールボール	1	5/16
B- 4	M99 0911 000	ヒラザガネ	1	t1.2
B- 5	9PP 0301 500	ヘイコウピン	1	φ3X15L
B- 6	9BK 0601 083	十字穴付バネザツキボルト	1	M6X10L
B- 7	M67 0915 000	ヒラザガネ	3	t1.6
B- 8	9BS 0801 403	コガタボルト	1	M8X14L
B- 9	G57 5273 000	ワイヤーウケカナグ	1	
B-10	9BH 0601 873	7Tボルト	2	M6X18L
B-11	9NF 0600 003	フランジナット	2	M6
B-12	G57 5911 000	チェンジアーム	1	t6
B-13	M08 0830 000	プーリーオサエザガネ	1	φ25Xφ8.5Xt3
B-14	9BF 0802 503	フランジボルト	1	M8X25L
B-15	9NP 0800 043	ナイロンナット	1	M8
B-16	G57 0316 005	クラッチアーム	2	t6
B-17	9BK 0601 253	バネザツキボルト	2	M6X12L
B-18	G57 0275 000	オイルマーク 1．0ℓ	1	

C：シャーシ関係

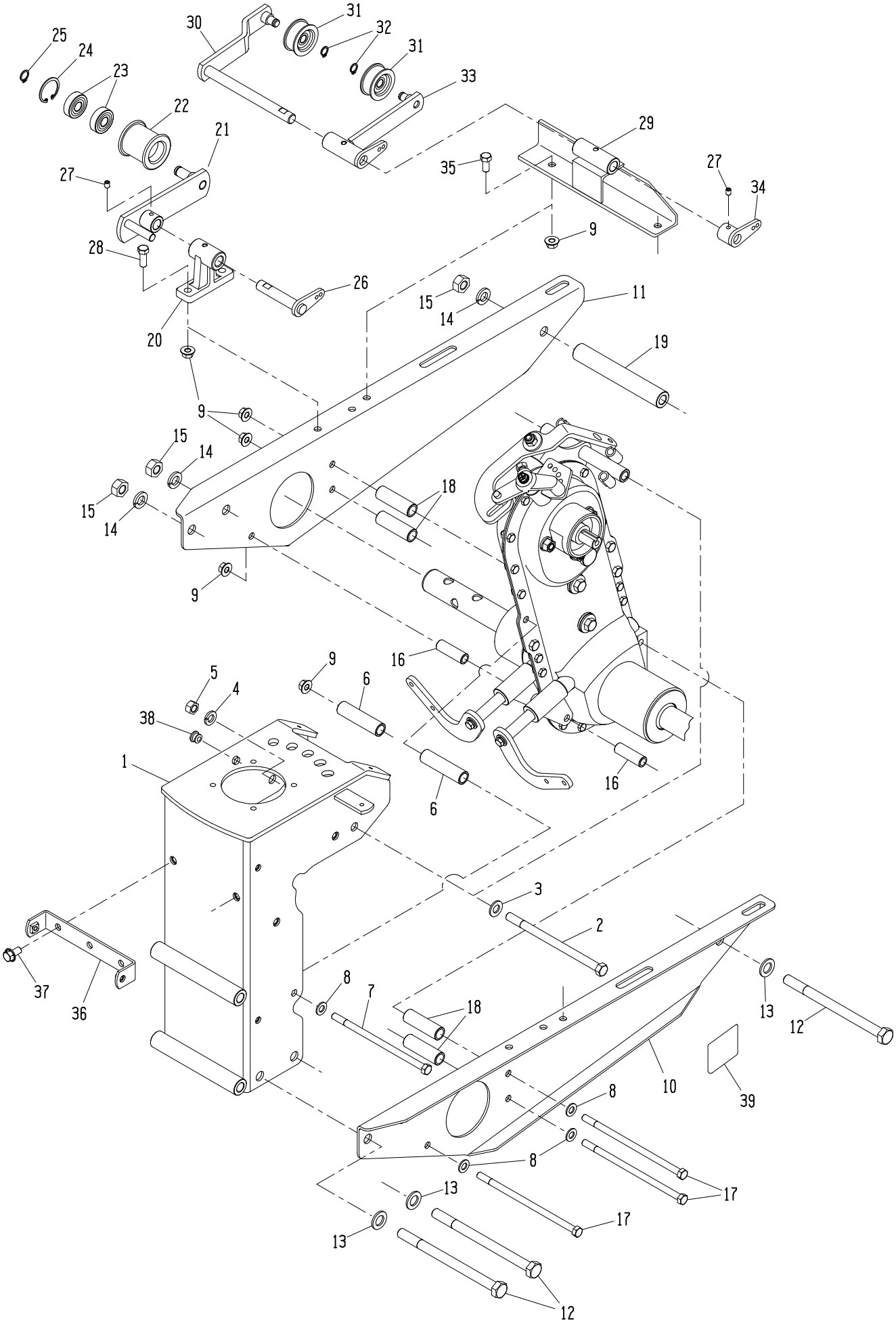
25
24
23
22
21
27
28
20
30
31
32
31
33
29
35
27
34
9
26
15
14
11
19
9
15
14
15
14
9
18
16
9
6
5
4
38
1
6
16
3
2
37
36
8
7
18
13
12
10
39
8
8
13
17
17
13
12

見出番号	コ ー ド 番 号	部 品 名 称	個数	備 考
C- 1	G57 5311 000	シャーシフレーム	1	
C- 2	9BS 1016 003	コガタボルト	1	M10X160L
C- 3	9FW 1000 003	ヒラザガネ	1	M10
C- 4	9SW 1000 003	バネザガネ	1	M10
C- 5	9NS 1000 003	コガタナット	1	M10
C- 6	G57 0412 000	シャーシトリツケカラー	2	
C- 7	9BS 0816 003	コガタボルト	1	M8X160L
C- 8	9FW 0800 003	ヒラザガネ	4	M8
C- 9	9NF 0800 003	フランジナット	8	M8
C-10	G57 5211 000	エンジンフレーム Ｌ	1	
C-11	G57 5212 000	エンジンフレーム Ｒ	1	
C-12	9BT 1217 003	ボルト	3	M12X170L
C-13	9FW 1200 003	ヒラザガネ	3	M12
C-14	9SW 1200 003	バネザガネ	3	M12
C-15	9NT 1200 003	ナット	3	M12
C-16	G57 5216 000	カラー ４３．５	2	
C-17	9BS 0817 003	コガタボルト	3	M8X170L
C-18	G57 5215 000	カラー ５５.８	4	
C-19	G57 5217 000	パイプ １４６．４	1	
C-20	S80 0813 000	テンションアームウケ	1	
C-21	G57 5817 001	ハンマーテンションアーム	1	
C-22	G38 4237 000	テンションコロ Ｂ－Ｗ	1	
C-23	9BB 6201 002	ボールベアリング	2	#6201-2RS
C-24	9RR 3200 005	スナップリング	1	R-32
C-25	9RS 1200 005	スナップリング	1	S-12
C-26	G57 0818 000	ハンマーテンションジク	1	
C-27	9BT 0600 875	ロッカクアナツキトメネジ	2	M6X8L
C-28	9BS 0802 203	コガタボルト	2	M8X22L
C-29	G57 5816 000	テンショントリツケカナグ	1	
C-30	G57 0814 000	コウソクテンションアーム	1	
C-31	M66 0843 000	テンションコロ	2	
C-32	9RS 1000 005	スナップリング	2	S-10
C-33	G57 0815 000	テイソクテンションアーム	1	
C-34	G57 0816 000	コウソクバネフック	1	
C-35	9BS 0801 803	コガタボルト	2	M8X18L
C-36	G57 5417 000	コノジステー	1	
C-37	9BF 0801 603	フランジボルト	2	M8X16L
C-38	G44 0841 000	ゴムセン	1	
C-39	8MA 3126 000	カタシキキバンマーク	1	

D：ハンマーローターカバー関係

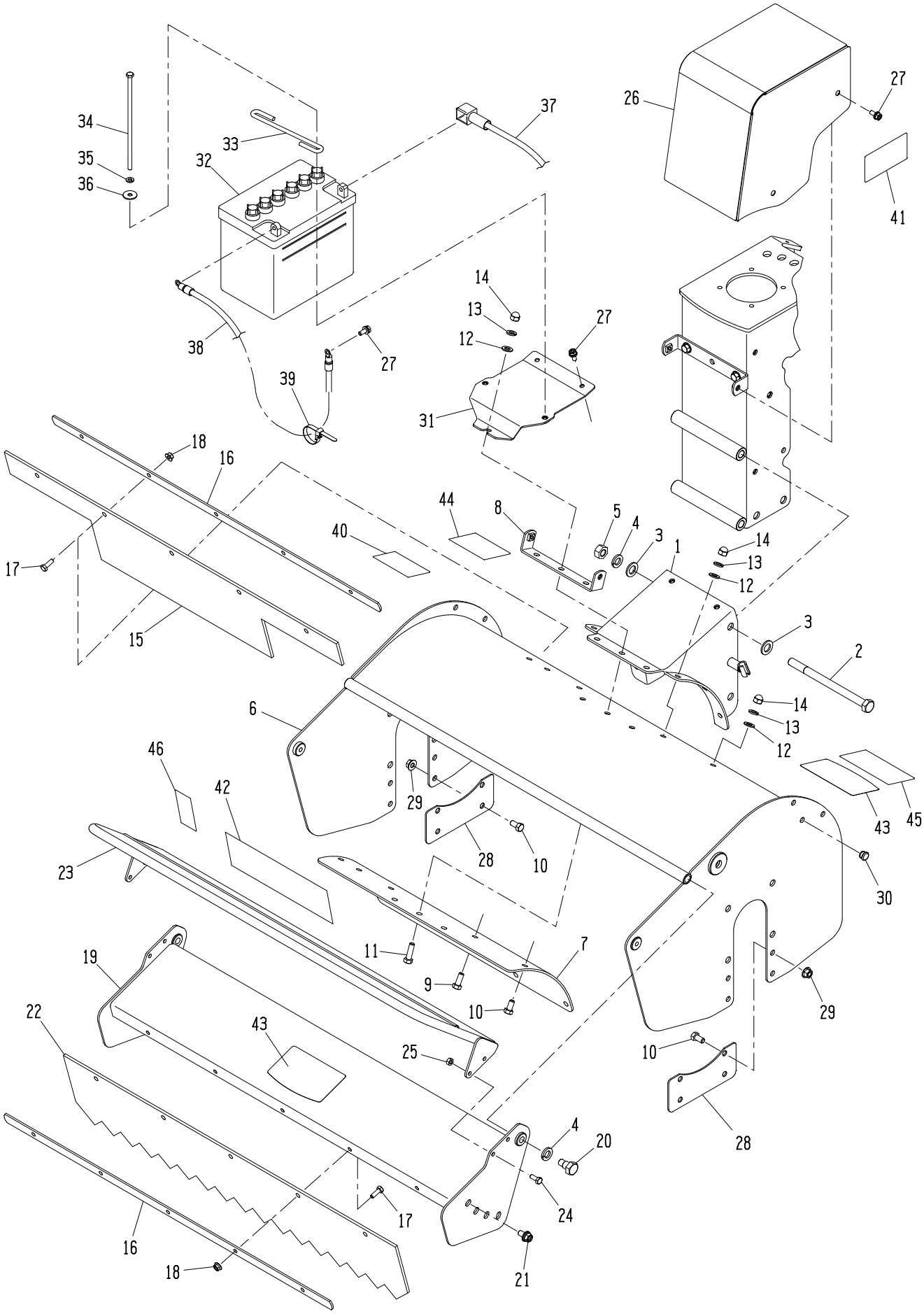

見出番号	コ ー ド 番 号	部 品 名 称	個数	備 考
D- 1	G57 5412 000	ハンマーロータートリツケカナグ	1	
D- 2	9BT 1217 003	ボルト	2	M12X170L
D- 3	9FW 1200 003	ヒラザガネ	4	M12
D- 4	9SW 1200 003	バネザガネ	4	M12
D- 5	9NT 1200 003	ナット	2	M12
D- 6	G57 6411 000	ハンマーローターカバー 800	1	
D- 7	G57 5413 000	シメツケザ	1	
D- 8	G57 5417 000	コノジステー	1	
D- 9	9BS 0802 003	コガタボルト	8	M8X20L
D-10	9BS 0801 603	コガタボルト	11	M8X16L
D-11	9BS 0802 503	コガタボルト	1	M8X25L
D-12	9FW 0800 003	ヒラザガネ	10	M8
D-13	9SW 0800 003	バネザガネ	12	M8
D-14	9NC 0800 063	フクロナット	12	M8
D-15	G57 6424 000	タレゴム ウシロ 800	1	
D-16	G57 6420 000	タレゴムオサエバー 800	2	
D-17	9BT 0601 803	ボルト	10	M6X18L
D-18	9NF 0600 003	フランジナット	10	M6
D-19	G57 6415 000	チョウセツカバー 800	1	
D-20	G57 5416 000	ジクボルト	2	M12
D-21	9BK 0801 893	十字穴付ヒラバネザツキコガタボルト	2	M8X18L
D-22	G57 6419 000	タレゴム マエ 800	1	
D-23	G57 6561 000	ヒライボウシカバー 800	1	
D-24	9BT 0601 603	ボルト	4	M6X16L
D-25	9NP 0600 053	Uナット	4	M6
D-26	G57 6572 000	バッテリーカバー	1	
D-27	9BK 0601 693	十字穴付ヒラバネザツキボルト	7	M6X16L
D-28	G57 5464 001	サイドホジョカバー	2	
D-29	9NF 0800 003	フランジナット	8	M8
D-30	G44 0841 000	ゴムセン	1	
D-31	G57 6571 000	バッテリートリツケダイ	1	
D-32	G57 3573 001	バッテリー 30A－19L	1	
D-33	G57 3574 000	バッテリーコテイロット	1	
D-34	9BT 0618 003	ボルト	2	M6X180L
D-35	9SW 0600 003	バネザガネ	2	M6
D-36	M07 0813 000	プーリーオサエザガネ	2	
D-37	G57 3575 000	バッテリーケーブル プラス	1	
D-38	G57 3576 001	バッテリーケーブル マイナス	1	
D-39	9CV 1500 001	コンベックスベルト	2	CV-150A
D-40	8MA 0009 000	アンゼンゴケンショウマーク	1	

見出番号	コ ー ド 番 号	部 品 名 称	個数	備 考
D-41	8MA 0028 000	バッテリーキケンマーク	1	
D-42	8MA 0515 001	アンゼンサギョウマーク	1	
D-43	8MA 0517 001	アシシタキケンマーク	2	
D-44	8MA 3935 000	ベルトサイズマーク	1	
D-45	G57 1426 000	サギョウチュウイマーク	1	
D-46	G57 1539 000	カリタカサチョウセツマーク	1	

E：ハンマーロータードラム関係

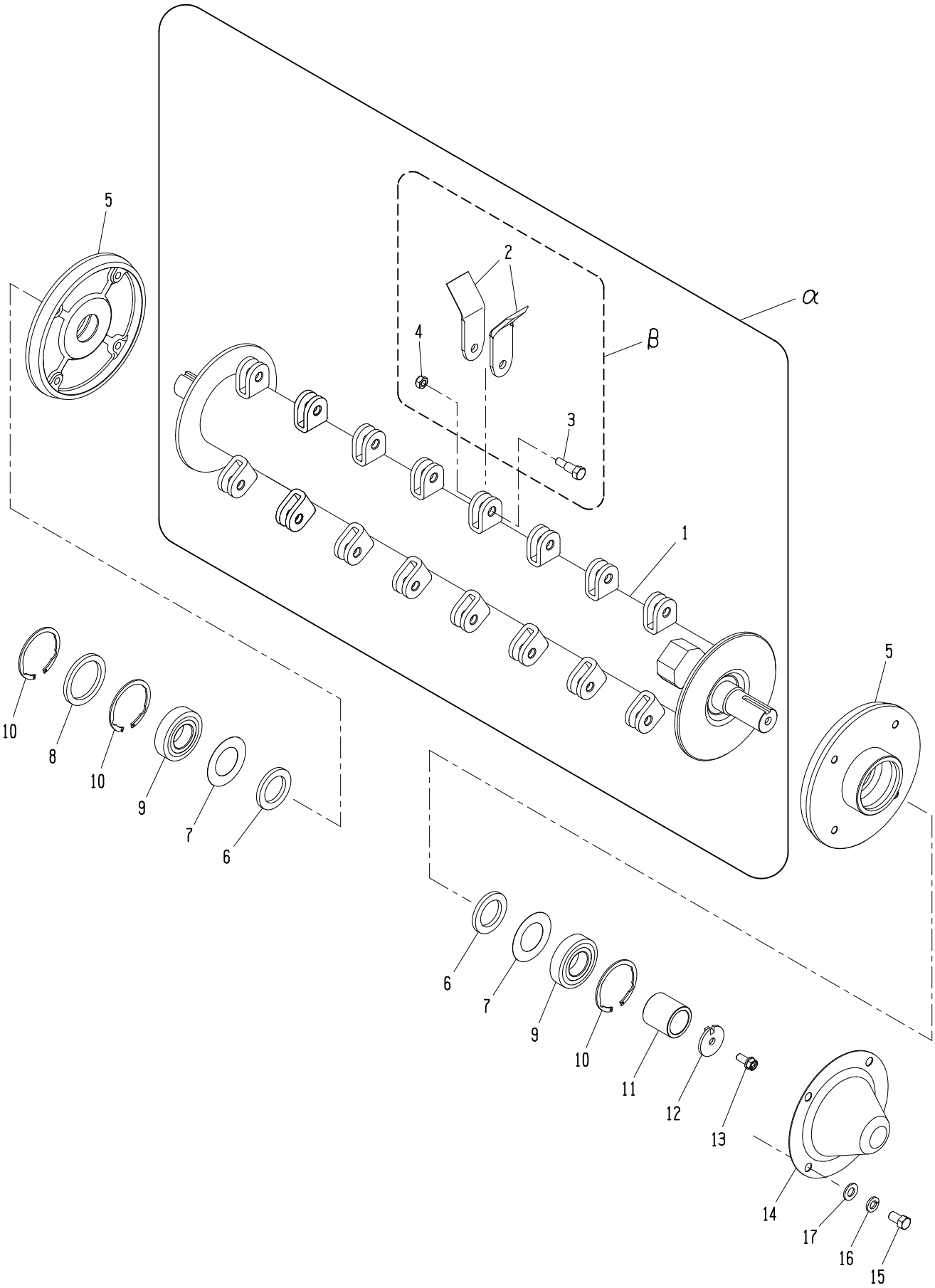

見出番号	コ ー ド 番 号	部 品 名 称	個数	備 考
E-α	G57 3450 000	ハンマードラム800 カッターツメASSY	1	
E-β	G57 3453 000	カッターツメボルトセット 800	1	**E- 2～4のセット**
E- 1	G57 3451 000	ハンマードラム 800	1	
E- 2	G57 1454 000	ハンマーナイフ	48	
E- 3	G57 1463 000	ナイフトリツケボルト（11T）	24	
E- 4	9NP 0800 083	スーパーロックナット	24	M8
E- 5	G57 1456 000	フランジ	2	
E- 6	G57 1457 000	フェルトパッキン 34	2	
E- 7	G57 1458 000	36X62 パッキン	2	
E- 8	G57 1459 000	フェルトパッキン 63	1	
E- 9	9BB 6206 002	ボールベアリング	2	#6206-2RS
E-10	9RR 6200 015	スナップリング	3	R-62 THS
E-11	G57 1517 000	ドラムカラー	1	
E-12	G57 1518 000	ツメツキザガネ	1	
E-13	9BK 0802 083	十字穴付バネザツキコガタボルト	1	M8X20L
E-14	G57 1460 001	フランジLカバー	1	
E-15	9BS 1001 803	コガタボルト	4	M10X18L
E-16	9SW 1000 003	バネザガネ	4	M10
E-17	9FW 1000 003	ヒラザガネ	4	M10

F：ハンマーローター伝動関係

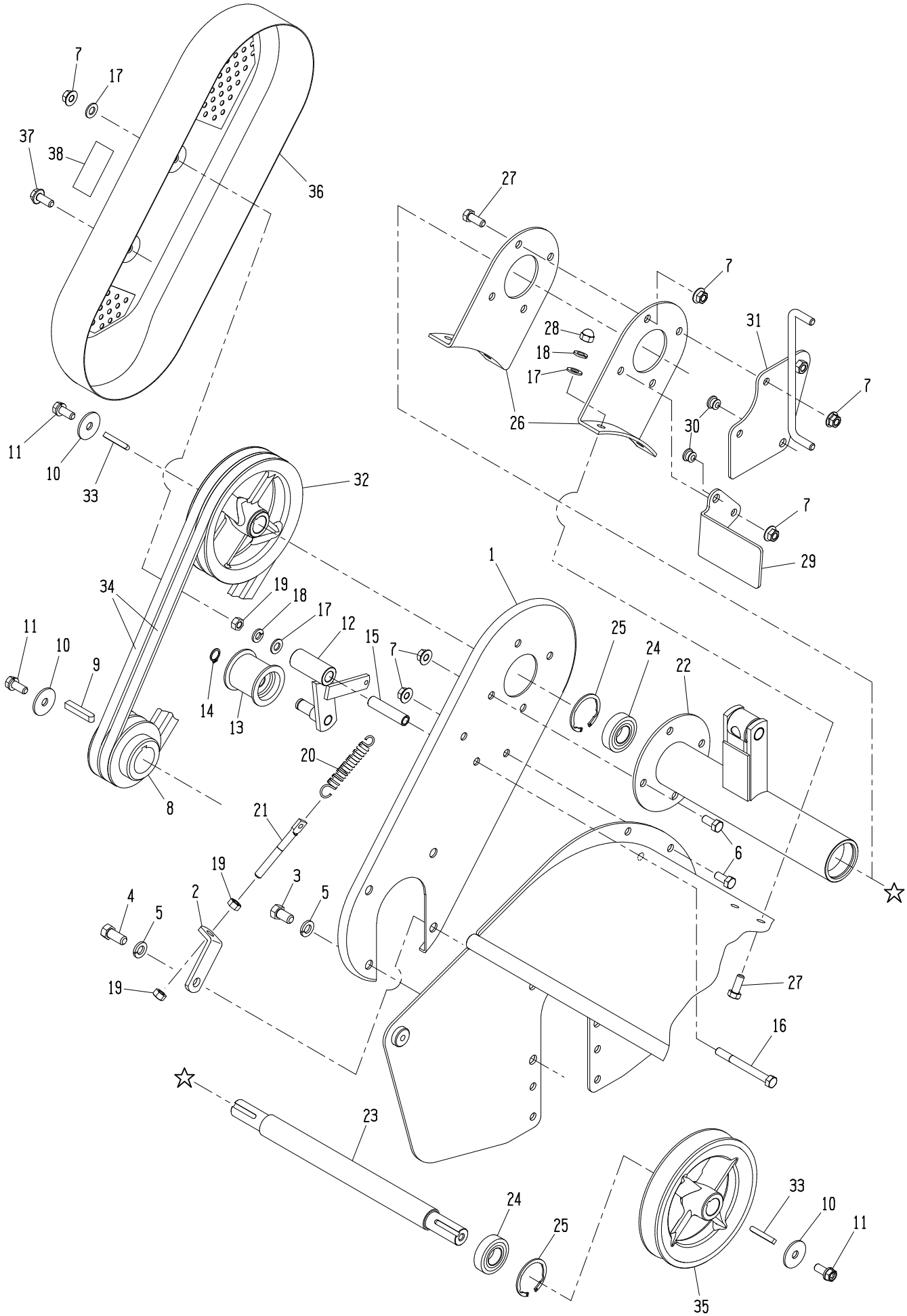

見出番号	コ ー ド 番 号	部 品 名 称	個数	備 考
F- 1	G57 5511 000	ハンマーベルトウラカバー	1	
F- 2	G57 1515 001	Lカナグ	1	
F- 3	9BS 1001 803	コガタボルト	3	M10X18L
F- 4	9BS 1002 203	コガタボルト	1	M10X22L
F- 5	9SW 1000 003	バネザガネ	4	M10
F- 6	9BS 0801 803	コガタボルト	6	M8X18L
F- 7	9NF 0800 003	フランジナット	11	M8
F- 8	G57 1512 001	ロータープーリー	1	
F- 9	9KY 0704 001	カタマルキー	1	7X7X40L
F-10	S29 0425 020	ジクタンザガネ Ｂ	3	
F-11	9BK 0802 083	十字穴付バネザツキコガタボルト	3	M8X20L
F-12	G57 5513 000	ハンマーテンションアーム	1	
F-13	M08 0817 001	テンションコロ Ｂ－Ｗ	1	
F-14	9RS 1200 005	スナップリング	1	S-12
F-15	G57 1514 000	アームジクカラー	1	
F-16	9BS 0808 003	コガタボルト	1	M8X80L
F-17	9FW 0800 003	ヒラザガネ	6	M8
F-18	9SW 0800 003	バネザガネ	5	M8
F-19	9NS 0800 003	コガタナット	3	M8
F-20	M97 0412 001	スタンドバネ	1	
F-21	S79 0461 000	チョウセツボルト Ｄ	1	
F-22	G57 6484 000	カウンタージクウケ ８００	1	
F-23	G57 6483 000	カウンタージク ８００	1	
F-24	9BB 6004 002	ボールベアリング	2	#6004-2RS
F-25	9RR 4200 015	スナップリング	2	R-42 THS
F-26	G57 1481 001	ジクウケステー	2	
F-27	9BS 0802 003	コガタボルト	8	M8X20L
F-28	9NC 0800 063	フクロナット	4	M8
F-29	G57 5481 000	メクラプレート	1	
F-30	G44 0841 000	ゴムセン	2	
F-31	G57 5482 000	カバートリツケプレート	1	
F-32	G57 1486 001	カウンタープーリー	1	
F-33	9KY 0503 501	カタマルキー	2	5X5X35L
F-34	9VA 0360 003	Vベルト	2	LA-36
F-35	G57 1485 001	ハンマークドウプーリー	1	
F-36	G57 1516 001	ハンマーベルトカバー	1	
F-37	9BF 0802 003	フランジボルト	1	M8X20L
F-38	8MA 0518 000	カバーダッチャクマーク	1	

G：前輪アーム関係

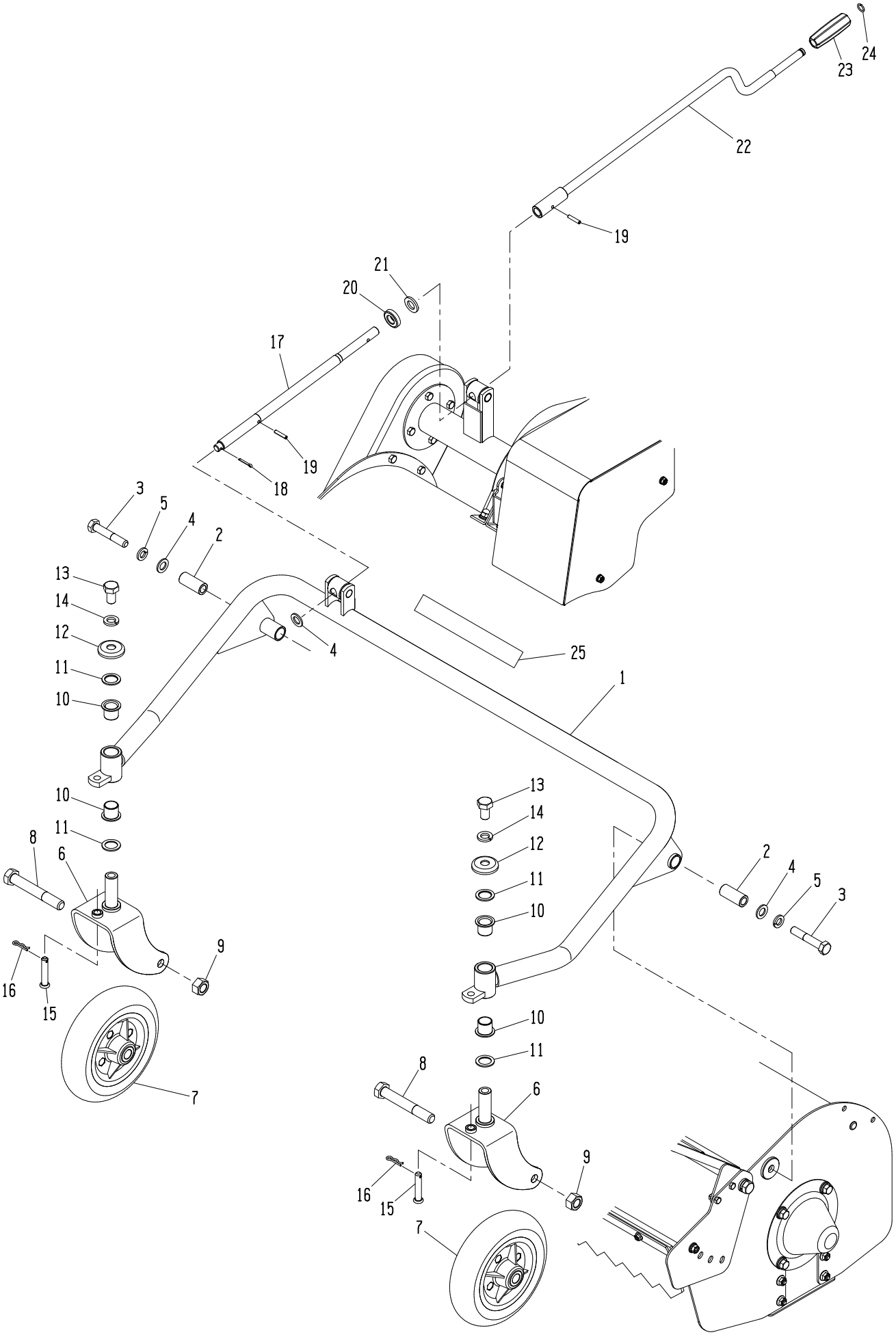
24
23
22
19
21
20
17
19
18
3
5
4
2
13
14
12
11
10
4
25
1
10
11
8
6
16
15
9
7
13
14
12
11
10
2
4
5
3
10
11
8
6
9
16
15
7

見出番号	コ ー ド 番 号	部 品 名 称	個数	備 考
G- 1	G57 6551 000	ゼンリンアーム 800	1	
G- 2	G57 1533 000	ゼンリンアームトリツケカラー	2	
G- 3	9BT 1207 003	ボルト	2	M12X70L
G- 4	9FW 1200 003	ヒラザガネ	3	M12
G- 5	9SW 1200 003	バネザガネ	2	M12
G- 6	G57 5552 000	ゼンリンフォーク	2	
G- 7	S73 1105 000	シャリン ASSY	2	
G- 8	9BT 1611 003	ボルト	2	M16X110L
G- 9	9NT 1600 003	ナット	2	M16
G-10	137 0424 000	ブッシュ	4	LFF-2020
G-11	M33 0219 000	シュジクザガネ	4	
G-12	137 0425 000	キャップ	2	
G-13	9BT 1402 503	ボルト	2	M14X25L
G-14	9SW 1400 003	バネザガネ	2	M14
G-15	M81 1116 000	シャジクピン ショウ	2	
G-16	9RP 1023 003	Rピン	2	φ10
G-17	G57 5534 000	チョウセツネジ	1	
G-18	9ST 0322 003	ワリピン	1	φ3.2X20L
G-19	9SP 0502 505	スプリングピン	2	φ5X25L
G-20	9BB 1010 000	スラストベアリング	1	
G-21	9FW 1400 003	ヒラザガネ	1	M14
G-22	G57 5536 000	カリタカサチョウセツハンドル	1	
G-23	R01 0616 001	ビリンクランクニギリ	1	
G-24	R01 0617 000	クリップリング	1	
G-25	8MA 3308 000	MAMETORAマーク	1	

H：ハンドル、レバー関係

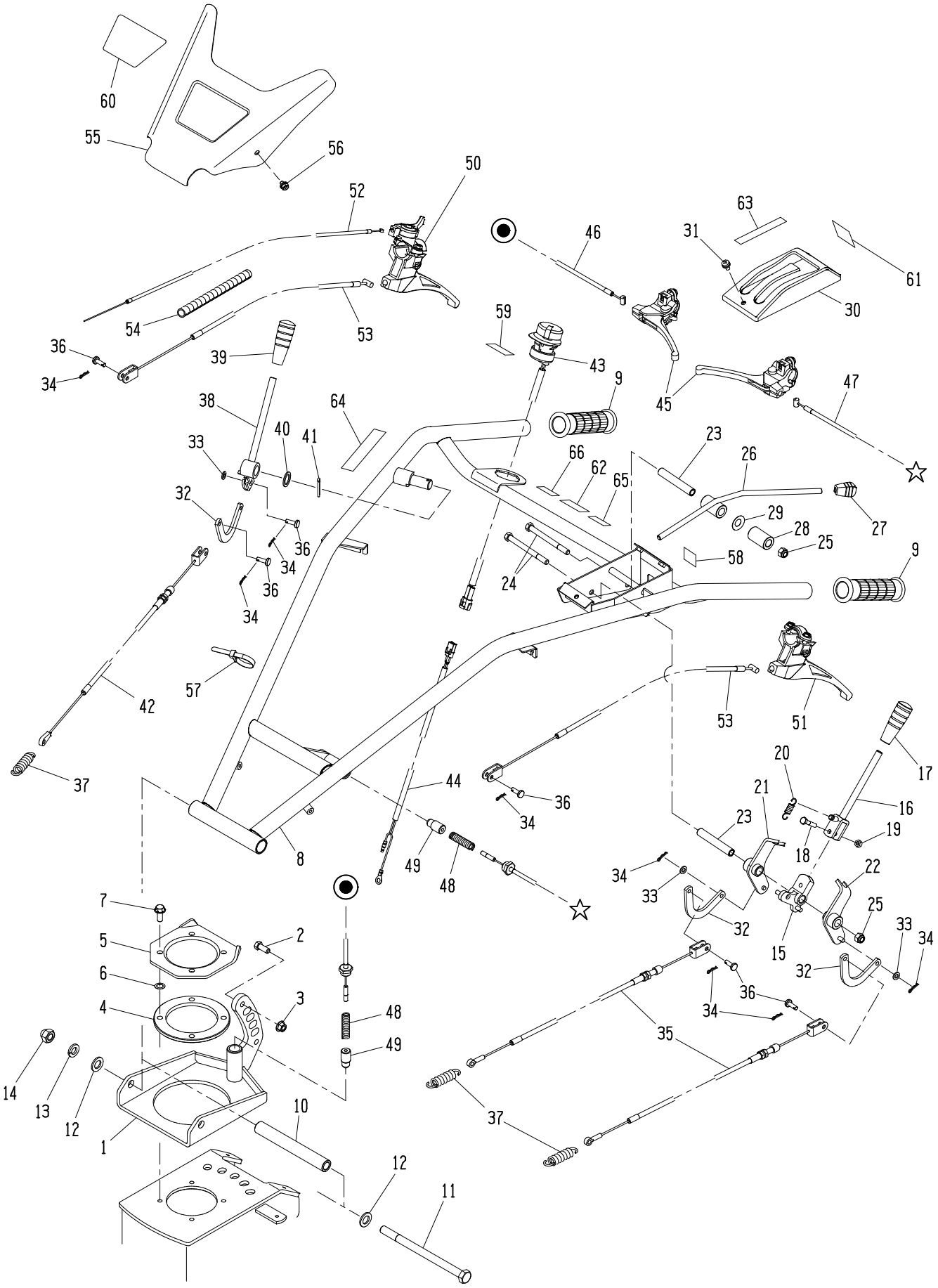
60
55
56
50
52
63
46
31
61
30
54
53
59
36
39
43
9
45
47
34
38
64
40
41
33
66
62
65
23
26
32
29
28
27
36
34
25
58
9
24
36
34
57
42
53
51
17
37
44
36
20
21
16
34
23
19
18
8
49
48
34
22
7
33
32
25
5
2
15
33
34
32
6
36
4
3
48
34
35
49
14
13
12
10
37
1
12
11

見出番号	コ ー ド 番 号	部 品 名 称	個数	備 考
H- 1	G57 5611 000	ハンドルブラケット	1	
H- 2	9BS 0802 003	コガタボルト	2	M8X20L
H- 3	9NF 0800 003	フランジナット	2	M8
H- 4	G57 0612 000	カイドウエンバン	1	
H- 5	G57 0613 002	ブラケットトリツケイタ	1	
H- 6	M07 0313 001	シフターロットヨウパッキン	4	
H- 7	9BF 0802 003	フランジボルト	4	M8X20L
H- 8	G57 5621 000	ハンドル COMP	1	
H- 9	124 0618 000	ハンドルニギリ	2	
H-10	G57 0622 000	ハンドルトリツケパイプ	1	
H-11	9BT 1218 003	ボルト	1	M12X180L
H-12	9FW 1200 003	ヒラザガネ	2	M12
H-13	9SW 1200 003	バネザガネ	1	M12
H-14	9NC 1200 063	フクロナット	1	M12
H-15	G57 0831 000	ジョイント L	1	
H-16	112 0861 000	シュクラッチレバー	1	
H-17	124 0830 000	10グリップ クロ	1	
H-18	9BT 0603 003	ボルト	1	M6X30L
H-19	9NT 0600 003	ナット	1	M6
H-20	112 0863 000	シュクラッチスプリング	1	
H-21	112 0864 000	レバーカウンター L	1	
H-22	112 0865 000	レバーカウンター H	1	
H-23	112 0868 000	ジクカラー	2	
H-24	9BS 0809 003	コガタボルト	2	M8X90L
H-25	9NP 0800 043	ナイロンナット	2	M8
H-26	G57 0833 000	ストップクラッチ W・L	1	
H-27	124 0829 000	8グリップ アカ	1	
H-28	G57 5624 000	ボス	1	
H-29	124 0823 000	マルバネザ	1	
H-30	112 0869 000	クラッチカバー	1	
H-31	9CR 0601 253	ヒラバネザツキナベコネジ	3	M6X12L
H-32	M13 0825 000	テンションワイヤージョイント	3	
H-33	9FW 0600 003	ヒラザガネ	3	M6
H-34	9RP 0612 003	Rピン	8	φ6
H-35	G57 5822 000	シュクラッチワイヤー	2	
H-36	M08 1016 000	ヒラアタマピン	6	
H-37	106 0496 002	テンションヒッパリバネ	3	
H-38	G57 5821 000	クラッチレバー	1	
H-39	124 0831 000	10グリップ アカ	1	
H-40	M99 0816 000	ヒラザガネ	1	

見出番号	コ ー ド 番 号	部 品 名 称	個数	備 考
H-41	9ST 0322 503	ワリピン	1	φ3.2X25L
H-42	G57 5823 000	カリトリクラッチワイヤー	1	
H-43	143 3103 000	テイシボタン	1	
H-44	S57 4200 000	スイッチエンチョウコード	1	
H-45	E12 6013 000	クラッチレバー ASSY	2	
H-46	143 0663 001	ジョウゲチョウセイワイヤー	1	（ハンドル回動用）
H-47	G57 5825 000	ハンドルジョウゲワイヤー	1	
H-48	R14 5736 000	クラッチワイヤースプリング	2	
H-49	M40 0422 000	ハンドルコテイピン	2	
H-50	E24 6003 000	コンビレバー ASSY	1	
H-51	E14 6003 000	サイドクラッチレバー	1	
H-52	108 1311 000	スロットルワイヤー	1	
H-53	G57 5824 000	サイドクラッチワイヤー	2	
H-54	G57 5826 000	コルゲートチューブ	1	
H-55	G57 5630 000	ハンドルカバー	1	
H-56	9BK 0601 093	十字穴付ヒラバネザツキボルト	2	M6X10L
H-57	9CV 1500 001	コンベックスベルト	5	CV-150A
H-58	8MA 0007 000	クラッチレバーチュウイマーク	1	
H-59	8MA 0027 000	テイシボタンマーク	1	
H-60	8MA 3309 000	シュメイハン	1	
H-61	8MA 3710 000	マメクラッチマーク	1	
H-62	8MA 3929 000	ケイコクマーク	1	
H-63	112 0870 000	Wシュクラッチマーク	1	
H-64	G57 0823 000	カリトリクラッチマーク	1	
H-65	M54 0618 000	ハンドルジョウゲマーク	1	
H-66	M83 0618 000	ハンドルカイドウマーク	1	

Ⅰ：ブレーキ、チェンジ関係

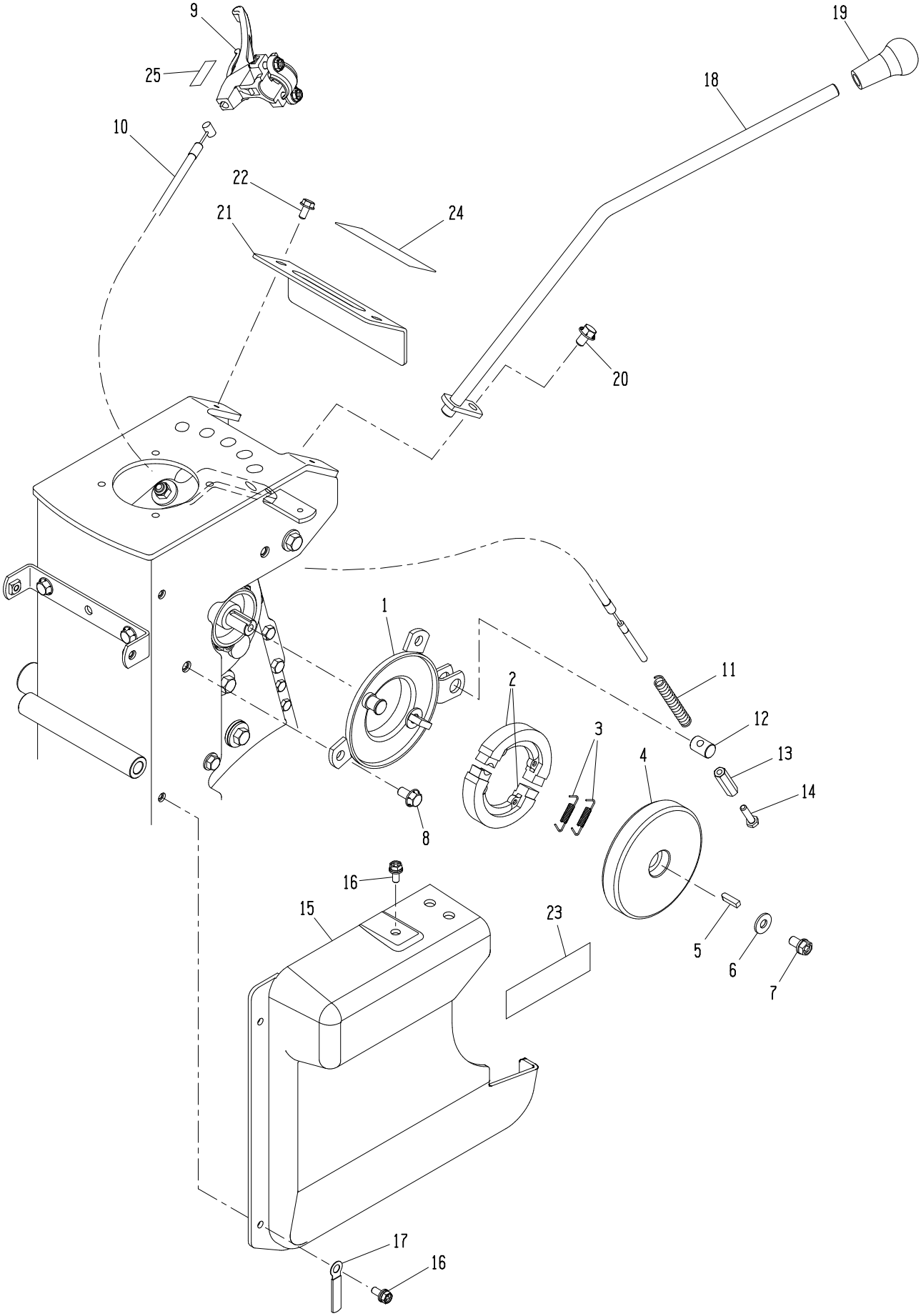

見出番号	コ ー ド 番 号	部 品 名 称	個数	備 考
I- 1	G57 0951 001	ブレーキホルダー	1	
I- 2	G57 0958 000	ブレーキシュー	2	
I- 3	G57 0959 000	シューモドシバネ	2	
I- 4	G57 0957 000	ブレーキドラム	1	
I- 5	9KY 0502 001	カタマルキー	1	5X5X20L
I- 6	S69 0214 000	ヒラザガネ M8	1	
I- 7	9BK 0801 683	十字穴付バネザツキコガタボルト	1	M8X16L
I- 8	9BF 0801 603	フランジボルト	2	M8X16L
I- 9	E12 7012 000	クラッチレバー ASSY	1	
I-10	G57 0953 001	ブレーキワイヤー	1	
I-11	T10 0567 001	サイドクラッチワイヤーモドシバネ	1	
I-12	G57 0952 000	ブレーキワイヤーフック	1	
I-13	G57 0956 000	タカナット	1	
I-14	9BT 0602 503	ボルト	1	M6X25L
I-15	G57 5976 000	L カバー	1	
I-16	9BK 0601 693	十字穴付ヒラバネザツキボルト	3	M6X16L
I-17	M66 1348 000	ハーネスクリップ φ8	1	
I-18	G57 5912 000	チェンジレバー	1	
I-19	143 0372 000	チェンジレバーニギリ クロ	1	
I-20	9BF 0801 203	フランジボルト	1	M8X12L
I-21	G57 5312 000	アンナイバン	1	
I-22	9BF 0601 203	フランジボルト	2	M6X12L
I-23	8MA 0505 000	エアクリーナーマーク	1	
I-24	8MA 3426 000	チェンジマーク	1	
I-25	S38 1019 000	ブレーキマーク	1	

J：エンジン、プーリー関係

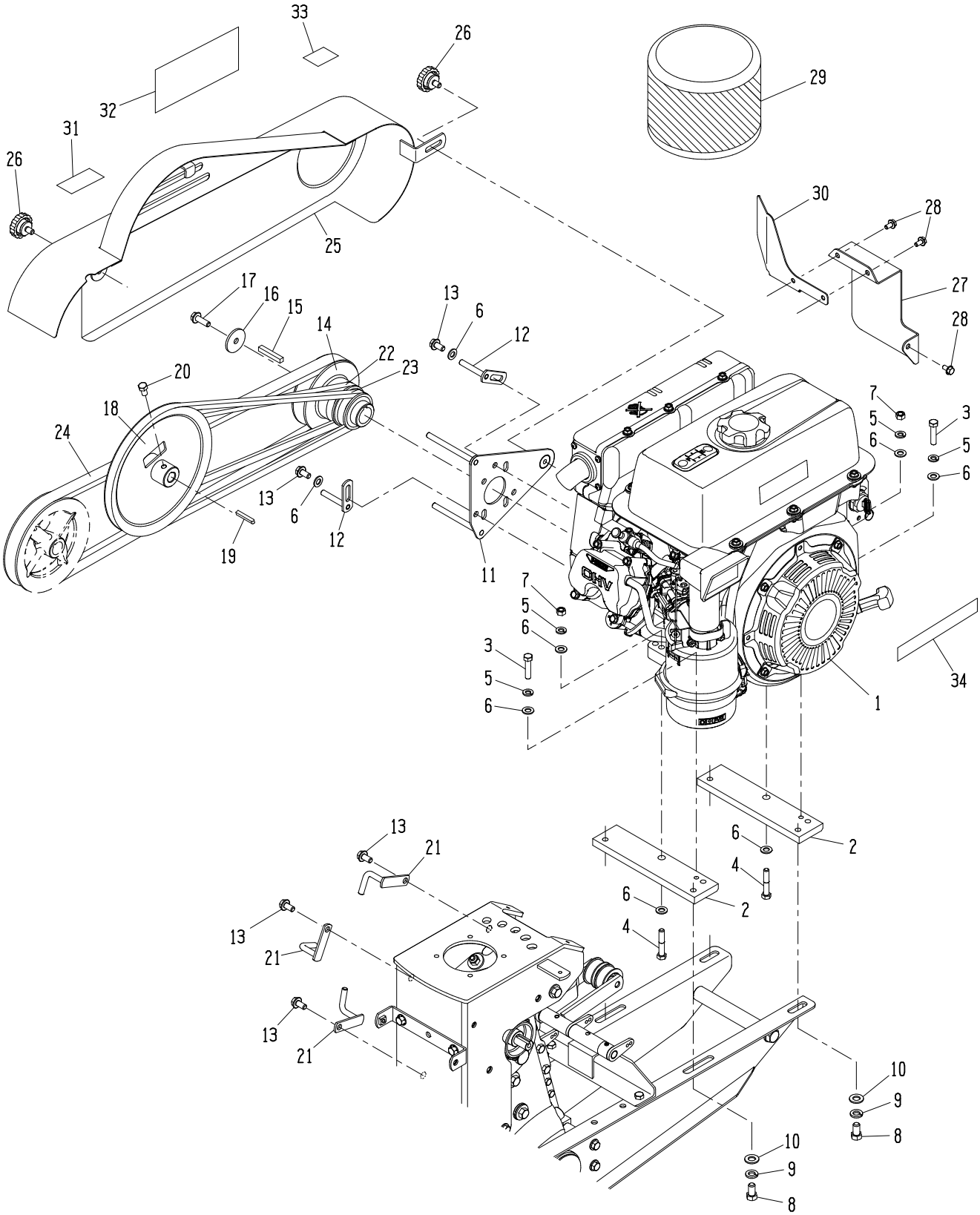

見出番号	コ ー ド 番 号	部 品 名 称	個数	備 考
J- 1	FJ300G-AJ00	カワサキFJ300G－AJ00	1	
J- 2	G57 5414 000	ベース	2	
J- 3	9BS 0803 503	コガタボルト	2	M8X35L
J- 4	9BS 0804 503	コガタボルト	2	M8X45L
J- 5	9SW 0800 003	バネザガネ	4	M8
J- 6	9FW 0800 003	ヒラザガネ	8	M8
J- 7	9NS 0800 003	コガタナット	2	M8
J- 8	9BS 1001 803	コガタボルト	4	M10X18L
J- 9	9SW 1000 003	バネザガネ	4	M10
J-10	9FW 1000 003	ヒラザガネ	4	M10
J-11	G57 5812 001	エンジンベルトオサエ	1	
J-12	M40 0615 000	ベルトオサエ	2	
J-13	9BF 0801 603	フランジボルト	5	M8X16L
J-14	G57 5811 000	エンジンプーリー	1	
J-15	ー	キー	1	カワサキエンジン付属 7X7X35L
J-16	S29 0425 010	ジクタンザガネ A	1	φ38Xt3.2
J-17	9BF 0802 503	フランジボルト	1	M8X25L
J-18	G57 5819 000	ホンキプーリー	1	
J-19	9KY 0503 501	カタマルキー	1	5X5X35L
J-20	9BS 0801 403	コガタボルト	1	M8X14L
J-21	G57 5820 000	ベルトオサエ	3	
J-22	9VA 0460 003	Vベルト	1	LA-46
J-23	9VA 0500 003	Vベルト	1	LA-50
J-24	9VC 0620 003	Vベルト	1	LC-62
J-25	G57 5963 000	ベルトカバー	1	
J-26	M26 0833 000	ノブ	2	
J-27	G57 6820 000	ハーネスカバー	1	
J-28	9BF 0601 203	フランジボルト	3	M6X12L
J-29	G57 0978 000	ボウジンネット	1	
J-30	G57 8821 000	シャネツバン	1	
J-31	8MA 0518 000	カバーダッチャクマーク	1	
J-32	8MA 3310 000	ベルトカバーマーク	1	
J-33	M86 0717 000	アンゼンサギョウマーク	1	
J-34	S73 1311 000	リコイルチュウイガキマーク	1	
			1	

K：クローラ関係

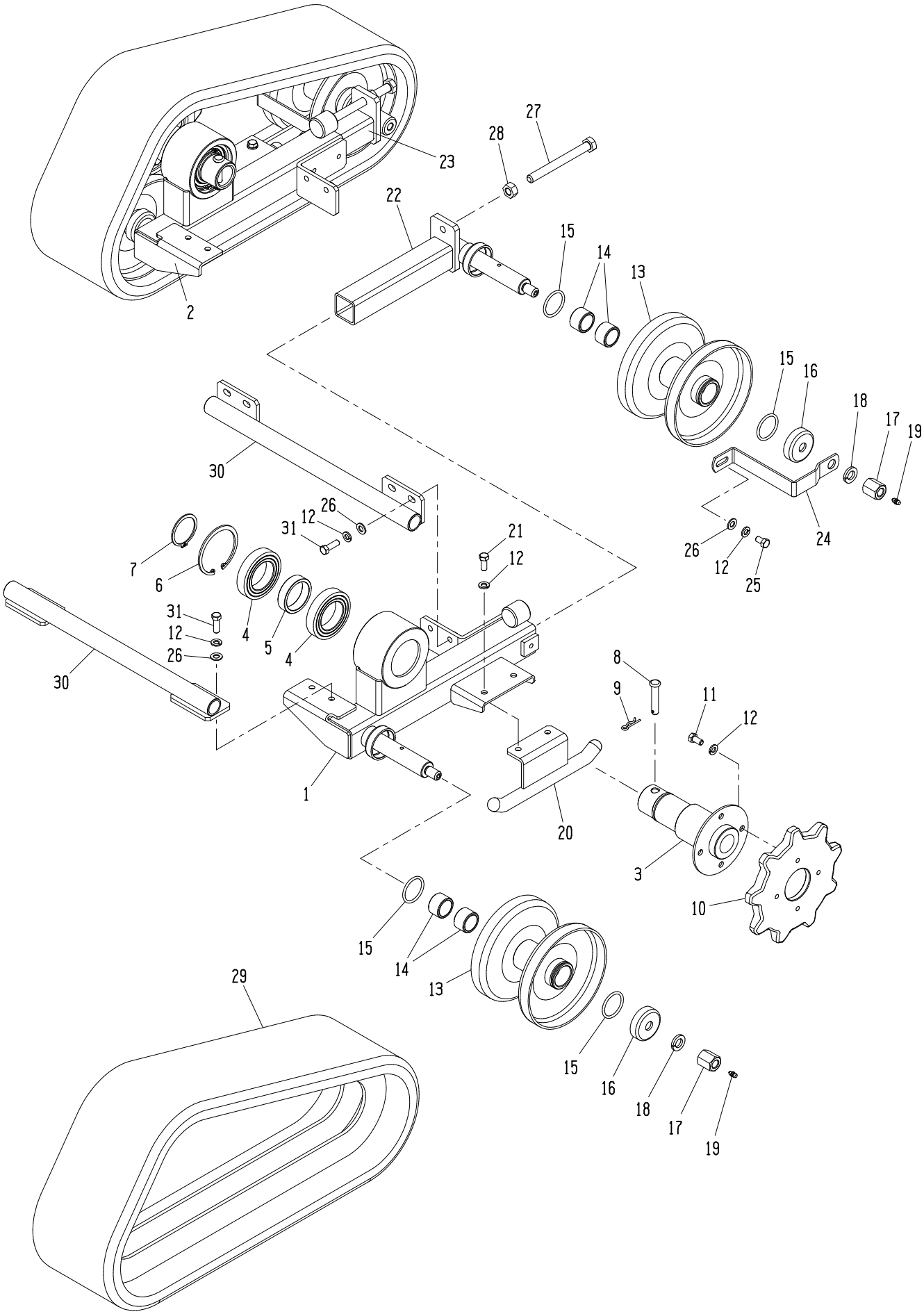
27
28
23
22
2
15
14
13
15
16
18
17
19
24
26
12
25
30
26
12
31
21
12
7
6
4
5
4
31
12
26
30
8
9
11
12
1
20
3
10
15
14
13
29
15
16
18
17
19

見出番号	コ ー ド 番 号	部 品 名 称	個数	備 考
K- 1	G57 8411 000	フロントフレーム L	1	
K- 2	G57 8412 000	フロントフレーム R	1	
K- 3	G57 8312 000	チューブ COMP	2	
K- 4	9BB 6009 002	ボールベアリング	4	#6009-2RS
K- 5	G57 4416 000	カラー	2	
K- 6	9RR 7500 005	スナップリング	2	R-75
K- 7	9RS 4500 005	スナップリング	2	S-45
K- 8	M81 1116 000	シャジクピン ショウ	2	
K- 9	9RP 1023 003	Rピン	2	φ10
K-10	G57 8415 000	クドウスプロケット	2	
K-11	9BS 0801 603	コガタボルト	8	M8X16L
K-12	9SW 0800 003	バネザガネ	22	M8
K-13	G63 3433 000	アイドラホイル	4	
K-14	M70 1115 000	ブッシュ	8	
K-15	9OR 3500 001	Oリング	8	P-35
K-16	G63 3423 000	キャップ	4	
K-17	G63 3434 000	タカナット	4	H22
K-18	9SW 1400 003	バネザガネ	4	M14
K-19	9GN 0600 003	グリースニップル	4	M6 P1 A形
K-20	G57 8413 000	クローラガイド	2	
K-21	9BS 0802 003	コガタボルト	4	M8X20L
K-22	G57 8418 000	リアフレーム L	1	
K-23	G57 8419 000	リアフレーム R	1	
K-24	G57 8421 000	スクレーパー	2	
K-25	9BS 0801 403	コガタボルト	2	M8X14L
K-26	9FW 0800 003	ヒラザガネ	10	M8
K-27	9BT 1212 003	ボルト	2	M12X120L
K-28	9NT 1200 003	ナット	2	M12
K-29	G57 8600 000	ゴムクローラ	2	160WX25LX60P
K-30	G57 8512 000	レンケツパイプ	2	
K-31	9BS 0802 503	コガタボルト	8	M8X25L

L：ステップ関係（オプション）

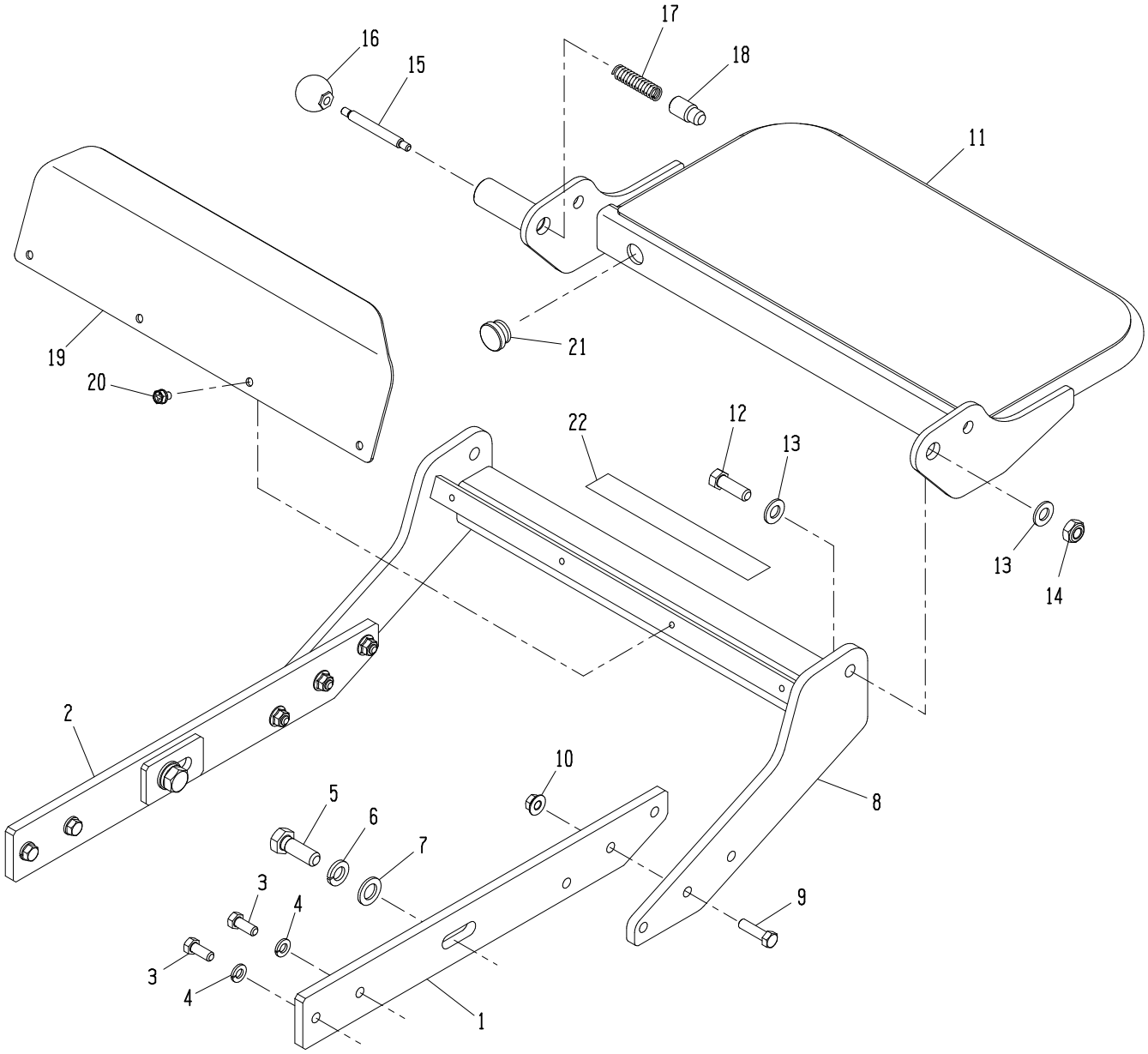

見出番号	コ ー ド 番 号	部 品 名 称	個数	備 考
L- 1	G57 8911 000	ステップフレーム L	1	
L- 2	G57 8912 000	ステップフレーム R	1	
L- 3	9BH 0802 073	7Tボルト	4	M8X20L
L- 4	9SW 0800 003	バネザガネ	4	M8
L- 5	9BT 1203 503	ボルト	2	M12X35L
L- 6	9SW 1200 003	バネザガネ	2	M12
L- 7	9FW 1200 003	ヒラザガネ	2	M12
L- 8	G57 8913 000	ステップトリツケダイ	1	
L- 9	9BH 0803 073	7Tボルト	6	M8X30L
L-10	9NF 0800 003	フランジナット	6	M8
L-11	G57 8914 000	ステップ COMP	1	
L-12	9BS 1003 003	コガタボルト	2	M10X30L
L-13	9FW 1000 003	ヒラザガネ	4	M10
L-14	9NP 1000 053	Uナット	2	M10
L-15	G57 8915 000	ロット	1	
L-16	149 8616 000	カザリダマ	1	
L-17	R14 5736 000	クラッチワイヤースプリング	1	
L-18	M40 0422 000	ハンドルコテイピン	1	
L-19	G57 8916 000	フットカバー	1	
L-20	9BK 0601 083	十字穴付バネザツキボルト	4	M6X10L
L-21	M60 0116 000	チュウユセン	2	
L-22	8MA 3936 000	ジョウシャマーク	1	

M：付属部品関係

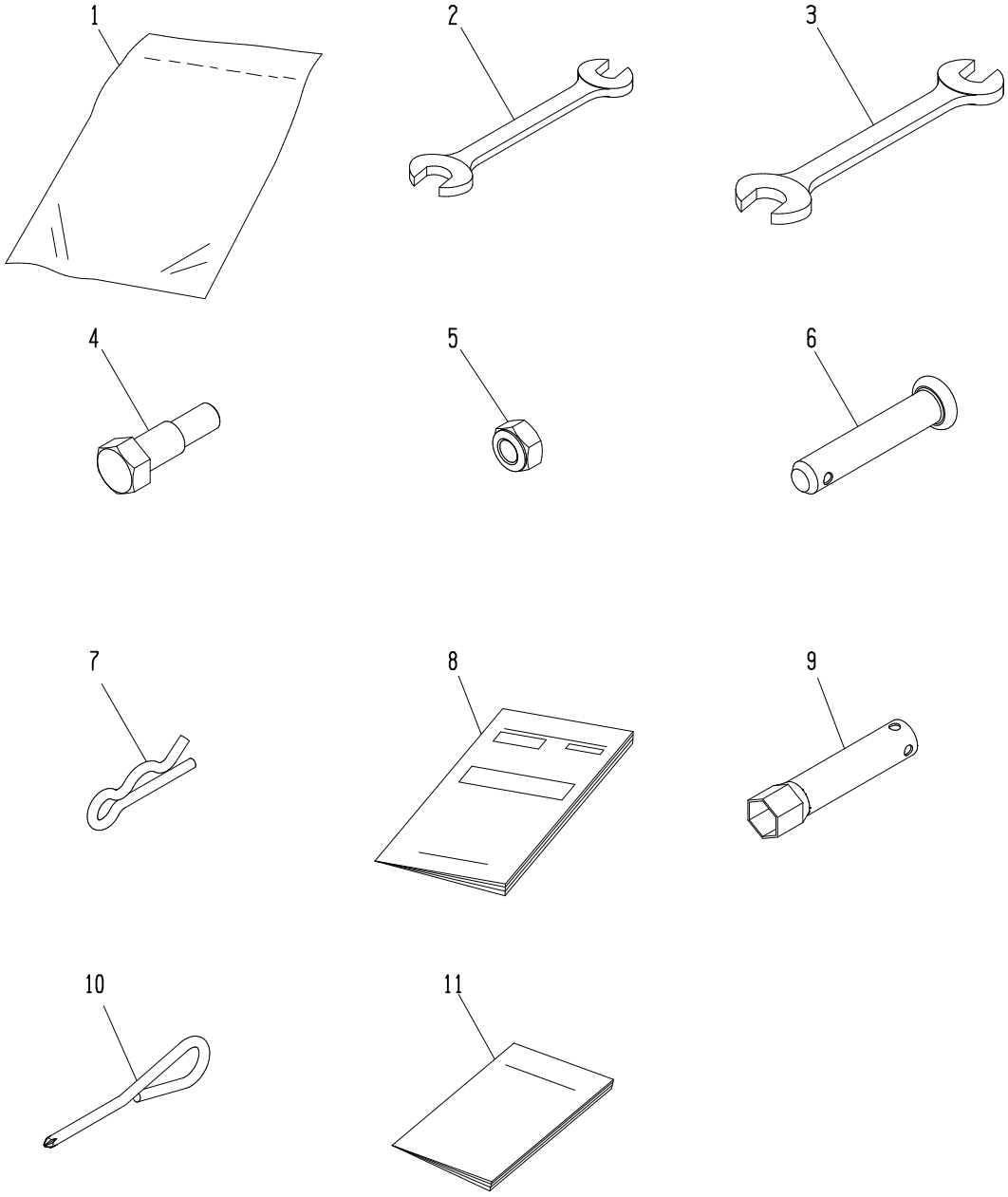

見出番号	コ ー ド 番 号	部 品 名 称	個数	備 考
M- 1	111 1530 001	コウグブクロ	1	
M- 2	9TL 1001 200	スパナ 10X12	1	
M- 3	9TL 1201 400	スパナ 12X14	1	
M- 4	G57 1463 000	ナイフトリツケボルト	1	
M- 5	9NP 0800 083	スーパーロックナット	1	
M- 6	M81 1116 000	シャジクピン ショウ	1	
M- 7	9RP 1023 003	Rピン	1	
M- 8	G57 9004 000	ホンキトリアツカイセツメイショ	1	
M- 9	―	ボックススパナ	1	エンジン付属品
M-10	―	ツールドライバー	1	エンジン付属品
M-11	―	エンジントリアツカイセツメイショ	1	エンジン付属品

N：電気配線図

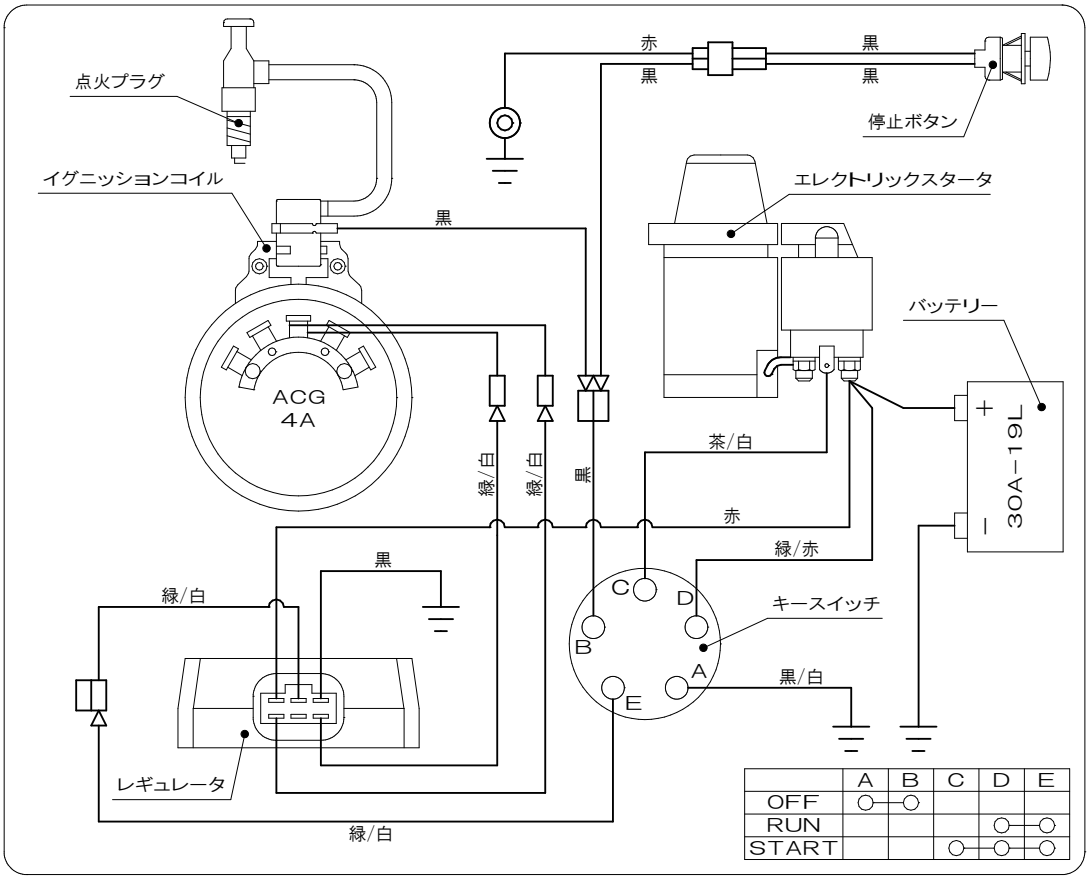
点火プラグ
イグニッションコイル
ACG
4A
赤
黒
黒
黒
停止ボタン
エレクトリックスタータ
バッテリー
+
−
30A−19L
黒
緑/白
緑/白
黒
茶/白
赤
緑/赤
黒
緑/白
C
D
B
A
E
キースイッチ
黒/白
レギュレータ
緑/白
A B C D E
OFF
RUN
START

マメトラ農機株式会社

本　　社	〒363-0017	埼玉県桶川市西２丁目９−37	TEL 048(771)1181(代)	FAX 048(771)1529
秋田工場	〒018-0134	秋田県にかほ市象潟町西中野沢字家ノ下２−３	TEL 0184(43)4160(代)	FAX 0184(43)4120
秋田営業所	〒018-0134	秋田県にかほ市象潟町西中野沢字家ノ下２−３	TEL 0184(43)4121(代)	FAX 0184(43)4120
山形営業所	〒994-0012	山形県天童市大字久野本3920−１	TEL 023(654)0681	FAX 023(654)7387
福島営業所	〒960-0102	福島県福島市鎌田字一里塚１−１	TEL 0245(53)0885	FAX 0245(53)6768
新潟営業所	〒940-1104	新潟県長岡市摂田屋町字崩2617	TEL 0258(23)1329	FAX 0258(23)1354
長野営業所	〒388-8006	長野県長野市篠ノ井御幣川496−６	TEL 026(293)4888-2693	FAX 026(292)0815
茨城営業所	〒310-0853	茨城県水戸市平須町新山1828	TEL 029(241)3751-3752	FAX 029(241)3752
栃木営業所	〒322-0026	栃木県鹿沼市茂呂645−４	TEL 0289(76)0187	FAX 0289(76)0069
群馬営業所	〒379-2111	群馬県前橋市飯土井町566−２	TEL 027(268)3119	FAX 027(268)3862
中部営業所	〒501-6233	岐阜県羽島市竹鼻町飯柄370−１	TEL 058(393)0041	FAX 058(391)3014
マメトラ四国機器(株)	〒790-0047	愛媛県松山市余戸町南１丁目23−18	TEL 089(973)2325	FAX 089(971)2563