CMP-185V
CMP-185NV
CMP-185NCV

（車体No.10001～）
平成２年12月生産

目　　次
CONTENTS'

シャーシ
CHASSIS

	名称 SECTION NAME	頁 PAGE
A.	トランスミッション　ケース　関係 TRANSMISSION CASE GROUP	30
B.	トランスミッション　ギヤ　関係 TRANSMISSION GEAR GROUP	32
C.	シャーシ・フェンダー　関係 CHASSIS & FENDER GROUP	34
D.	ハンドル　関係 HANDLE GROUP	36
E.	コントロール　関係 CONTROL GROUP	40
F.	エンジン・ベルトカバー・テンション　関係 ENGINE & BELT COVER TENSION GROUP	42
G.	フュエル　タンク　関係 FUEL TANK GROUP	46
H.	付属品・工具・関係 ACCESSORY PARTS & TOOL GROUP	48

A. トランスミッションケース関係
TRANSMISSION CASE GROUP

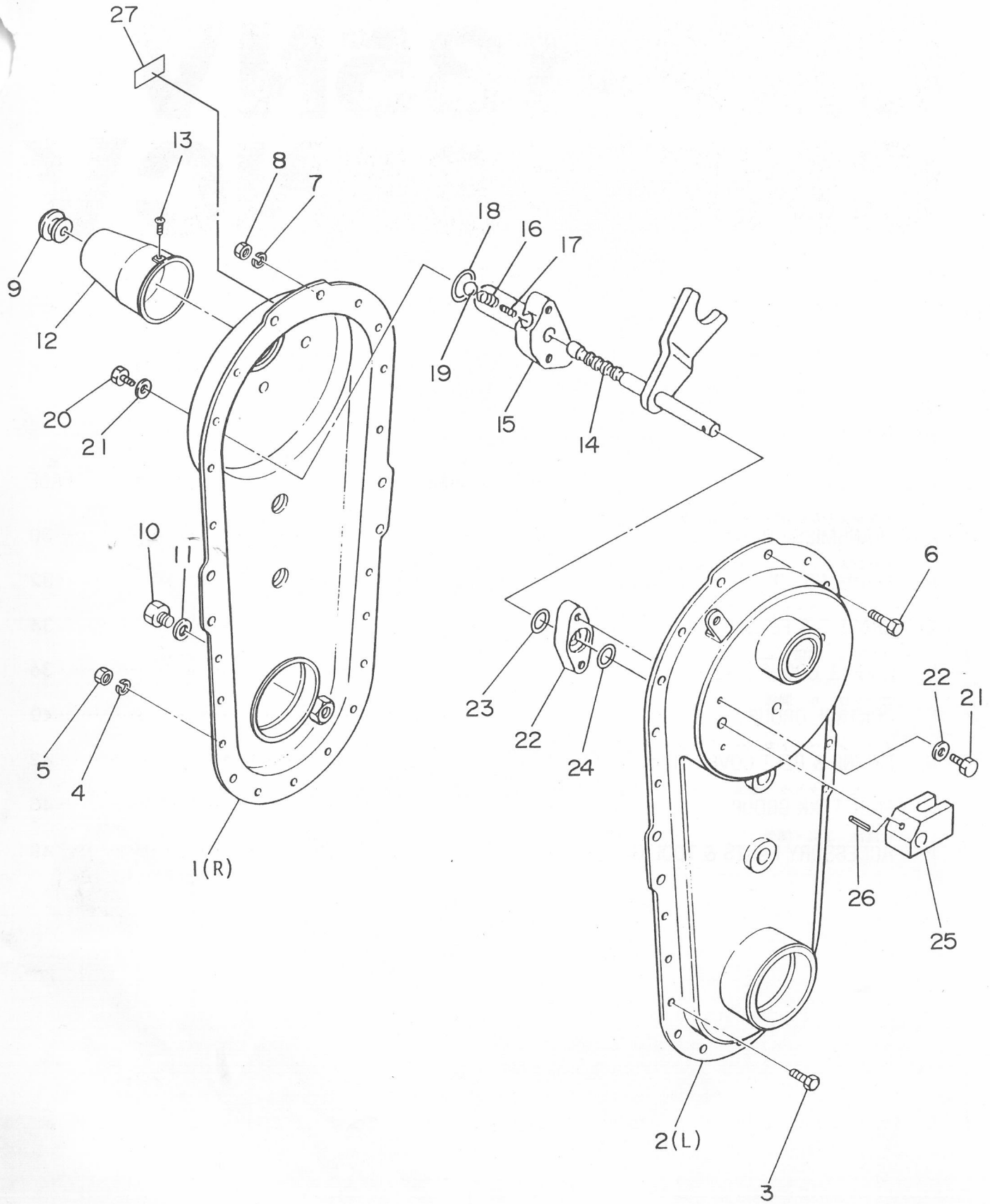

A. トランスミッションケース関係
A. TRANSMISSION CASE GROUP

見出番号 NO.	コード番号 CODE NO.	部品名称 PARTS NAME		数量 Q'TY	備考 REMARKS
A-01	M88 0105 000	ミッションアッシ	TRANSMISSION ASS'Y	1組	A-1～27 B-1～32
A- 1	M88 0113 000	ミッションケース (右)	CASE, transmission (R)	1	
A- 2	M88 0114 000	ミッションケース (左)	CASE, transmisson (L)	1	
A- 3	9BH 0601 470	六角ボルト M6×14ℓ	BOLT M6×14ℓ	17	
A- 4	9SW 0600 003	バネ座金 φ6	WASHER, spring φ6	17	
A- 5	9NT 0600 003	六角ナット M6	NUT M6	17	
A- 6	9BT 0801 603	六角ボルト M8×16ℓ	BOLT, M8×16ℓ	2	
A- 7	9SW 0800 003	バネ座金 φ8	WASHER, spring φ8	2	
A- 8	9NT 0800 003	六角ナット M8	NUT, M8	2	
A- 9	M60 0116 000	注油栓	PLUG, oil	1	
A-10	9BT 0801 003	六角ボルト M8×10ℓ	BOLT, M8×10ℓ	1	
A-11	90W 0816 120	シールワッシャー	WASHER, seal	1	
A-12	M54 0223 000	シールドキャップ	CAP, sealed	1	
A-13	9CR 0501 403	ナベ小ネジ M5×14ℓ P0.8	SCREW, M5×14ℓ P0.8	2	
A-14	M84 0311 002	シフターフォーク	FORK, shifter	1	
A-15	M84 0312 000	シフターロッド受 (右)	BRACKET, shifter rod (R)	1	
A-16	M07 0314 000	シフターロッド押シバネ	SPRING, shifter rod push	1	
A-17	M07 0314 010	シフターロッド押シバネ (B)	SPRING, (B)shifter rod push	1	
A-18	90R 1800 002	O リング P-18 NOK T302	"O" RING, P-18 NOK T302	1	
A-19	9SB 0800 000	鋼球 φ8	BALL, steel φ8	1	
A-20	9BT 0801 403	六角ボルト M8×14ℓ	BOLT, M8×14ℓ	4	
A-21	90W 0816 120	シールワッシャー φ8	WASHER, seal φ8	4	
A-22	M84 0315 000	シフターロッド受 (左)	BRACKET, shiter rod (L)	1	
A-23	90R 1200 002	O リング P-12 NOK T302	"O" RING, P-12 NOK T302	1	
A-24	90R 1400 002	O リング P-14 NOK T302	"O" RING, P-14 NOK T302	1	
A-25	M84 0316 000	チェンジガイド	GUIDE, change	1	
A-26	9SP 0402 005	スプリングピン φ4×20ℓ	PIN, spring φ4×20ℓ	1	
A-27	M88 1424 000	オイルマーク 0.9ℓ	MARK, oil 0.9ℓ	1	

B. トランスミッションギヤー関係
TRANSMISSION GEAR GROUP

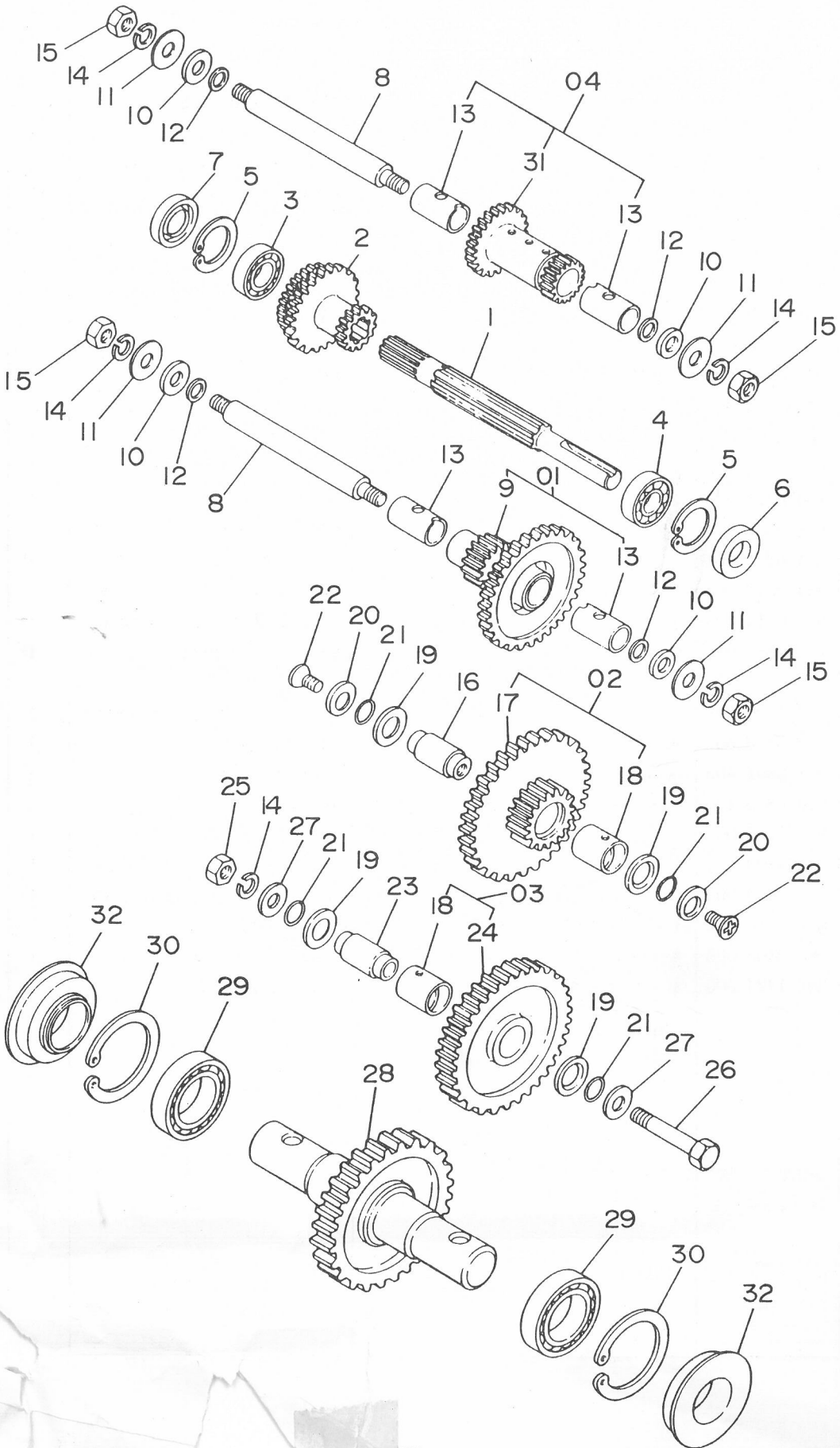

トランスミッションギヤー関係
B. TRANSMISSION GEAR GROUP

見出番号 NO.	コード番号 CODE NO.	部品名称 PARTS NAME	数量 Q'TY	備考 REMARKS
B- 1	M88 0213 000	主軸 SHAFT, main	1	
B- 2	M88 0214 000	主軸ギヤ GEAR, main shaft	1	
B- 3	9BB 6003 000	ボールベアリング #6003 BEARING, ball #6003	1	
B- 4	9BB 6202 000	ボールベアリング #6202 BEARING, ball #6202	1	
B- 5	9RR 3500 005	スナップリング R-35 RING, snap R-35	2	
B- 6	90S 1535 0702	オイルシール SC-15357 SEAL, oil SC-15357	1	
B- 7	90S 1735 0702	オイルシール SC-17357 SEAL, oil SC-17357	1	
B- 8	M49 0215 000	ネジ付シャフト SHAFT, with screw	2	
B-01	**M84 0201 000**	**2軸ギヤアッシ SECOND GEAR ASS'Y**	**1組**	**見出番号 9,13含む**
B- 9	M84 0213 000	2軸ギヤ GEAR, second	1	
B-10	M23 0258 001	バック軸座金 WASHER, back shaft	4	
B-11	M07 0234 002	ネジ付シャフト用パッキン (外) PACKING, shaft with screw (out side)	4	
B-12	M07 0313 001	シフターロッド用パッキン PACKING, shifter rod	4	
B-13	M49 0216 001	ブッシュ BUSH	4	
B-14	9SW 1000 000	バネ座金 φ10 WASHER, spring φ10	5	
B-15	9NT 1000 000	六角ナット M10 P1.25 NUT, M10 P1.25	4	
B-16	M84 0214 000	減速軸 SHAFT, reduction	1	
B-02	**M84 0202 000**	**減速ギヤアッシ REDUCTION GEAR ASS'Y**	**1組**	**見出番号 17,18含む**
B-17	M84 0215 000	減速ギヤ GEAR, reduction	1	
B-18	M49 0221 000	巻ブッシュ (C) BUSH (C)	2	
B-19	M84 0216 000	座金 WASHER	4	
B-20	M67 0220 000	減速軸ワッシャ WASHER,reduction shaft	2	
B-21	90R 1600 005	O リング S-16 T302 "O" RING, S-16 T302	4	
B-22	9CD 0801 603	皿小ネジ M8×16ℓ SCREW M8×16ℓ	2	
B-23	M84 0217 000	カラーシャフト SHAFT, collar	1	
B-03	**M84 0203 000**	**アイドラギヤアッシ IDLER GEAR ASS'Y**	**1組**	**見出番号 18,24含む**
B-24	M84 0218 000	アイドラギヤ GEAR, idler	1	
B-25	9NH 1000 000	7Tナット M10 7T NUT, M10	1	
B-26	9BH 1006 070	7Tボルト M10×60ℓ 7T BOLT, M10×60ℓ	1	
B-27	M99 0214 000	平座金 WASHER, plain	2	
B-28	M84 0219 000	車軸 SHAFT, axle	1	
B-29	9BB 6007 000	ボールベアリング #6007 BEARING, ball #6007	2	
B-30	9RR 6200 005	スナップリング R-62 RING, snap R-62	2	
B-04	**M88 0201 000**	**バックギヤアッシ BACK GEAR ASS'Y**	**1組**	**見出番号 13,31含む**
B-31	M88 0212 000	バックギヤ GEAR, back	1	
B-32	90S 3562 1914	オイルシール QLFY-35621319 SEAL, oil QLFY-35621319	2	

C. シャーシ・フェンダー関係
CHASSIS & FENDER GROUP

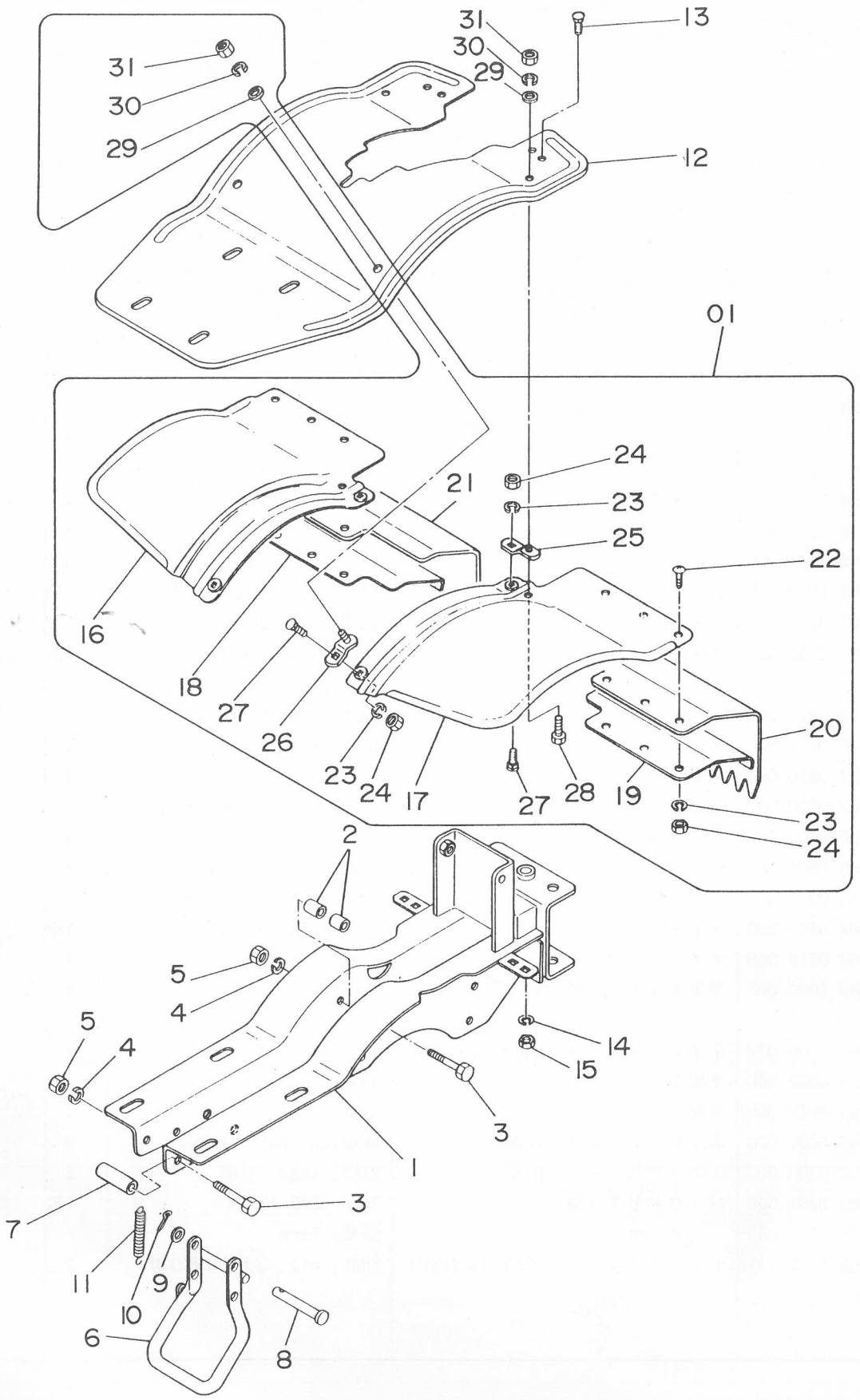

C. シャーシ・フェンダー関係
C. CHASSIS & FENDER GROUP

見出番号 NO.	コード番号 CODE NO.	部品名称 PARTS NAME		数量 Q'TY	備考 REMARKS
C- 1	M88 0411 001	シャーシフレーム	FRAME, chassis	1	
C- 2	M49 0412 000	ケース締付カラー	COLLAR, tightening case	8	
C- 3	9BT 0805 503	六角ボルト M8×55ℓ	BOLT, M8×55ℓ	5	
C- 4	9SW 0800 003	バネ座金 φ8	WASHER, spring φ8	5	
C- 5	9NT 0800 003	六角ナット M8	NUT, M8	5	
C- 6	M54 0412 001	スタンド	STAND	1	
C- 7	M49 0414 000	ウェート取付台受パイプ	PIPE	1	
C- 8	M54 0413 000	スタンドピン φ8	PIN, stand φ8	1	
C- 9	9FW 0800 003	平座金 φ8	WASHER, plain φ8	1	
C-10	9ST 0302 003	割ピン φ3×20ℓ	PIN, split φ3×20ℓ	1	
C-11	M09 0417 000	スタンドスプリング	SPRING, stand	1	
C-12	M88 0511 001	フェンダー	FENDER	1	
C-13	9BT 0601 263	角根ボルト M6×12ℓ	BOLT M6×12ℓ	4	
C-14	9SW 0600 003	バネ座金 φ6	WASHER, spring φ6	4	
C-15	9NT 0600 003	六角ナット M6	NUT, M6	4	
C-01	~~M88 0501 000~~ M88 0515 000	**補助フェンダーアッシ**	EXTENTION FENDER ASS'Y	1組	見出番号 16～31
C-16	M88 0515 001	補助フェンダー (右)	FENDER, (R) extension	1	OPTION
C-17	M88 0512 001	補助フェンダー (左)	FENDER, (L) extension	1	〃
C-18	M23 0516 000	垂レゴム押エ板 (右)	PLATE, (R) setting rubber	1	〃
C-19	M23 0513 000	垂レゴム押エ板 (左)	PLATE, (L) setting rubber	1	〃
C-20	M23 0514 001	補助フェンダー垂レゴム (左)	RUBBER, sheet (L)	1	〃
C-21	M23 0515 001	補助フェンダー垂レゴム (右)	RUBBER, sheet (R)	1	〃
C-22	9CR 0601 703	ナベ小ネジ M6×17ℓ	SCREW, M6×17ℓ	6	〃
C-23	9SW 0600 003	バネ座金 φ6	WASHER, spring φ6	10	〃
C-24	9NT 0600 003	六角ナット M6	NUT, M6	10	〃
C-25	M88 0513 000	補助フェンダー用ステー (A)	STAY (A), extension fender	2	〃
C-26	M88 0514 000	補助フェンダー用ステー (B)	STAY (B), extension fender	2	〃
C-27	9BT 0601 263	角根ボルト M6×12ℓ	BOLT, M6×12ℓ	4	〃
C-28	9BT 0802 003	六角ボルト M8×20ℓ	BOLT, M8×20ℓ	2	〃
C-29	9FW 0800 003	平座金 φ8	WASHER, plain φ8	4	〃
C-30	9SW 0800 003	バネ座金 φ8	WASHER, spring φ8	4	〃
C-31	9NT 0800 003	六角ナット M8	NUT, M8	4	〃

D. ハンドル関係 HANDLE GROUP

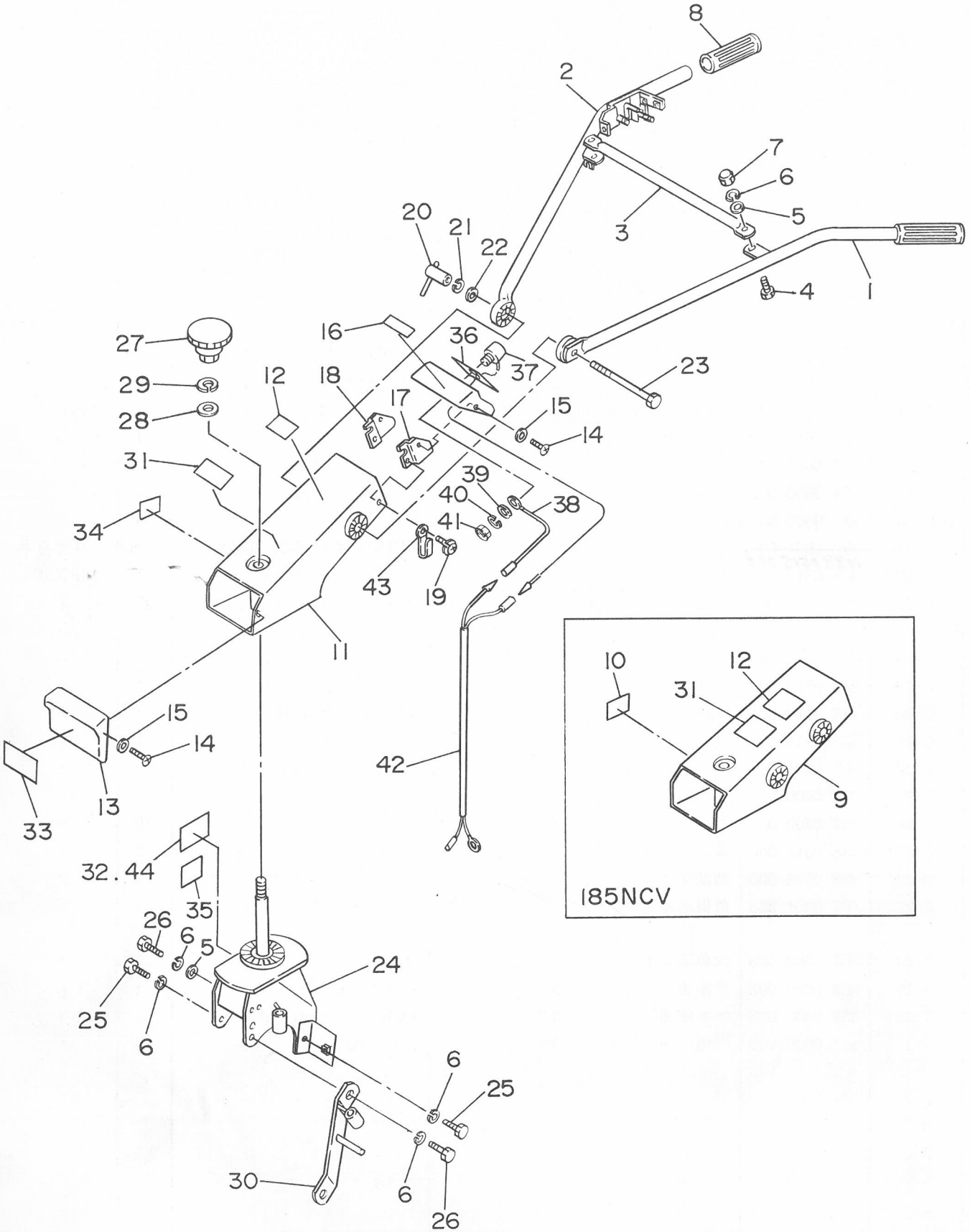

D. ハンドル関係 HANDLE GROUP

見出番号 NO.	コード番号 CODE NO.	部品名称 PARTS NAME	数量 Q'TY	備考 REMARKS
D-01	**124 0602 000**	**ハンドルアッシ** / **HANDLE ASS'Y**	**1組**	**見出番号 1～8,20～23**
D- 1	124 0615 000	ハンドル (左) / PIPE, handle (L)	1	
D- 2	124 0616 000	ハンドル (右) / PIPE, handle (R)	1	
D- 3	M90 0612 000	ハンドル中間パイプ / PIPE, handle center	1	
D- 4	9BT 1002 503	ボルト M10×25ℓ / BOLT, M10×25ℓ	2	
D- 5	9FW 1000 003	平座金 φ10 / WASHER, plain φ10	3	
D- 6	9SW 1000 003	バネ座金 φ10 / WASHER, spring φ10	6	
D- 7	9NC 1000 063	袋ナット M10 / NUT, cap M10	2	
D- 8	124 0618 000	ハンドル握り / GLIP, handle	2	
D-02	**M88 0602 000**	**ハンドルシャーシアッシ** / **HANDLE CHASSIS ASS'Y**	**1組**	**見出番号 11,12,36**
D-03	**M88 0603 000**	**ハンドルシャーシアッシ N** / **HANDLE CHASSIS ASS'Y N**	**1組**	**見出番号 11,12,36,40**
D-04	**M88 0604 000**	**ハンドルシャーシアッシ NC** / **HANDLE CHASSIS ASS'Y NC**	**1組**	**見出番号 9,10,12,36**
D- 9	M88 0643 000	NC用ハンドルシャーシ / CHASSIS, handle NC	1	185NC V
D-10	M88 0644 000	NC用ネギラベル / LABEL, NC	1	185NC V
D-11	M88 0633 000	ハンドルシャーシ / CHASSIS, handle	1	
D-12	M86 0717 000	安全作業マーク / MARK, safety working	1	
D-05	**M88 0605 000**	**フロントカバーキシュアッシ** / **FRONT COVER ASS'Y**	**1組**	**見出番号 13,16**
D-06	**M88 0605 000**	**フロントカバーマークアッシ** / **FRONT COVER NARK ASS'Y**	**1組**	**見出番号 13,38**
D-13	M91 0615 003	フロントカバー (A) / COVER, (A) front	2	
D-14	9CD 0501 213	丸サラ小ネジ⊕ M5×12ℓ / SCREW, M5×12ℓ	4	
D-15	9FW 0500 003	フィニッシュワッシャ φ5 / WASHER, finish φ5	4	
D-16	M88 1421 001	機種プレート / PLATE, name	1	
D-17	109 0620 000	カバーステー (左) / STAY (L), cover	1	
D-18	109 0621 000	カバーステー (右) / STAY (R), cover	1	
D-19	9CR 0601 043	バネ付小ネジ M6×10ℓ / SCREW, M6×10ℓ	2	
D-20	M77 0617 000	ハンドル上下クランプ / CLAMP, adjusting handle	1	
D-21	9SW 1200 003	バネ座金 φ12 / WASHER, spring φ12	1	
D-22	9FW 1200 003	平座金 φ12 / WASHER, plain φ12	1	
D-23	9BT 1217 563	角根丸頭ボルト M12×175ℓ / BOLT, M12×175ℓ	1	
D-07	**M88 0606 000**	**ハンドルブラケットアッシ** / **HANDLE BRACKET ASS'Y**	**1組**	**見出番号 25,37,42**
D-08	**M88 0607 000**	**Nハンドルブラケットアッシ** / **HANDLE BRACKET ASS'Y N**	**1組**	**見出番号 25,37,41,42**
D-24	M88 0634 001	ハンドルブラケット / BRACKET, handle	1	
D-25	9BT 1002 003	ボルト M10×20ℓ / BOLT, M10×20ℓ	2	
D-26	9BT 1003 003	ボルト M10×30ℓ / BOLT, M10×30ℓ	2	
D-27	M77 0615 000	ノブ / KNOB	1	
D-28	M77 0616 000	座金 / WASHER	1	
D-29	9SW 1400 003	バネ座金 φ14 / WASHER, spring φ14	1	
D-30	M88 1317 002	防振ステー / STAY	1	

D. ハンドル関係 HANDLE GROUP

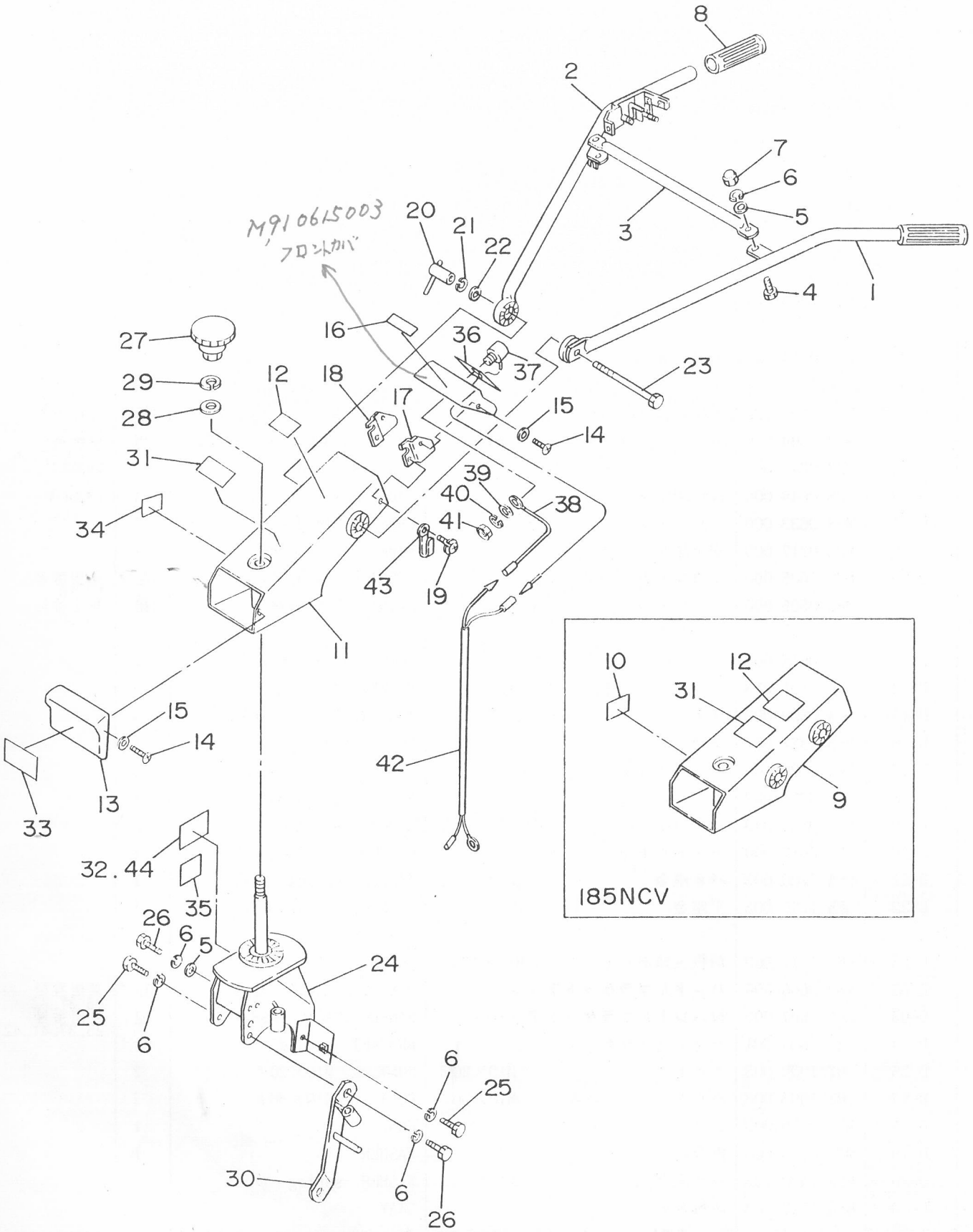

D. ハンドル関係 HANDLE GROUP

見出番号 NO.	コード番号 CODE NO.	部品名称 PARTS NAME		数量 Q'TY	備考 REMARKS
D-31	M83 0621 000	回動指示マーク	MARK, turning indicate	1	
D-32	M88 1423 002	型式区分マーク	MARK, model	1	185V
D-33	M88 1422 000	フロントカバーマーク (C)	MARK (C), front cover	1	
D-34	M88 1417 000	"N" ラベル	"N" LABEL	1	185NVネギ用
D-35	M88 0620 000	作業マーク	MARK, working	1	185NVネギ用
D-36	112 0617 001	スイッチプレートマーク	MARK, switch plate	1	
D-37	FA25128A	ストップスイッチ	SWITCH, stop	1	
D-38	128 0715 000	スイッチコード	CORD, switch	1	
D-39	W200H04	座金	WASHER	1	
D-40	W220R04	バネ座金	WASHER, spring	1	
D-41	N020A04	ナット	NUT	1	
D-42	112 0619 000	スイッチエンチョウコード	CORD, switch	1	
D-43	111 1323 000	ハーネスクリップ	CRIP	1	
D-44	M88 1436 000	カタシキマーク	MARK	1	185NV

E. コントロール関係
CONTROL GROUP

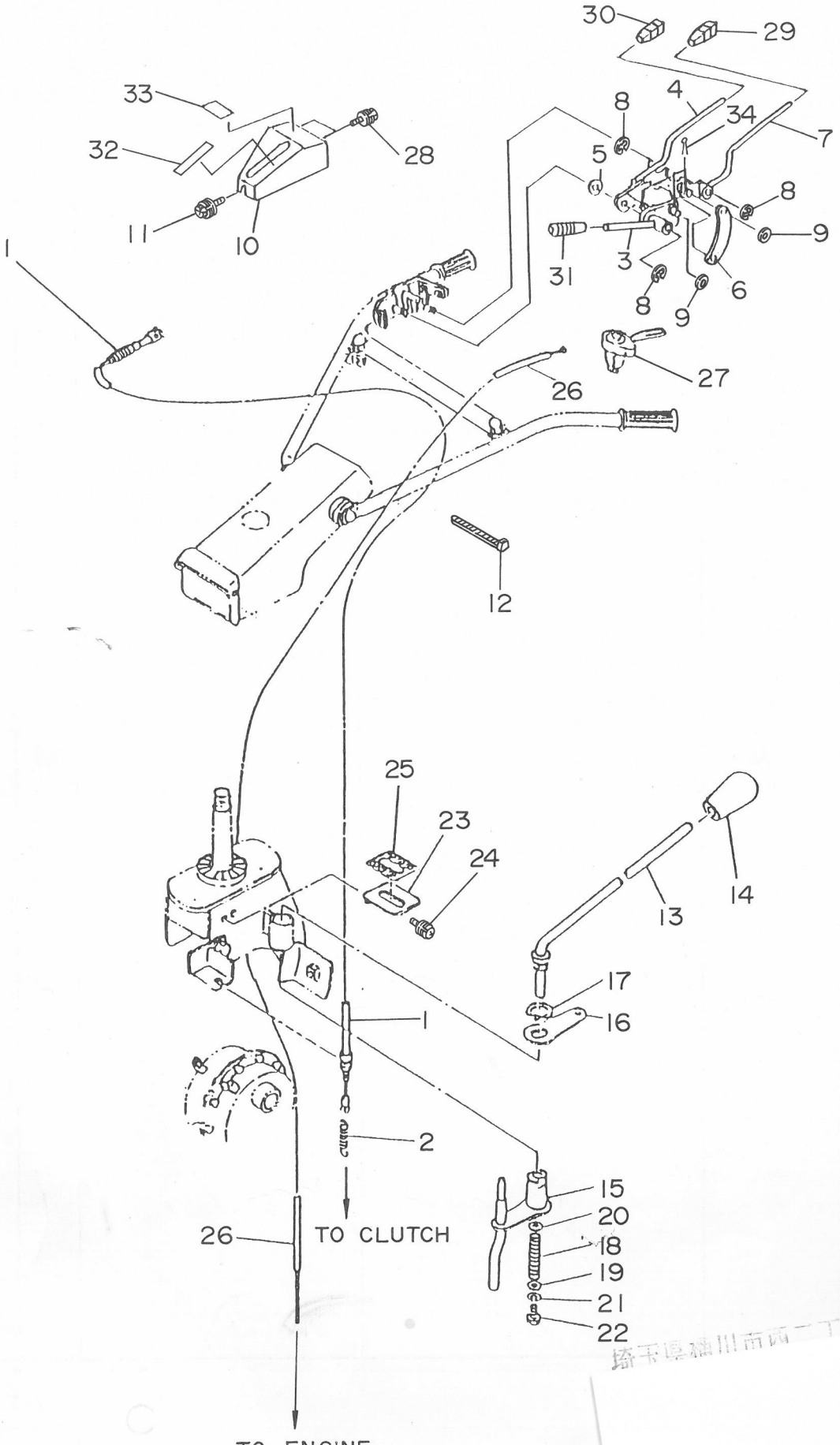

E. コントロール関係 CONTROL GROUP

見出番号 NO.	コード番号 CODE NO.	部品名称 PARTS	NAME	数量 Q'TY	備考 REMARKS
E- 1	124 0832 001	テンションワイヤー	WIRE, tension	1	
E- 2	106 0496 001	テンション引張バネ	SPRING, tension tightener	1	
E- 3	124 0821 000	シュクラッチレバー	LEVER, main clutch	1	
E- 4	124 0822 000	ストップクラッチ	CLUTCH, stop	1	
E- 5	124 0823 000	マルバネ	SPRING	1	
E- 6	124 0824 000	ジョイントプレート	PLATE, joint	1	
E- 7	124 0825 000	ONクラッチ	ON CLUTCH	1	
E- 8	9RE 1000 005	Eリング	"E" RING	3	
E- 9	9FW 0600 003	ヒラザガネ φ6	WASHER, plain φ6	3	
E-01	**124 0606 000**	**テンションレバーカバーアッシ**	**TENSION LEVER COVER ASS'Y**	**1組**	**見出番号 10,33,34**
E-10	124 0826 000	テンションレバーカバー	COVER, tension lever	1	
E-11	9BK 0601 693	ヒラバネツキボルト M6×16ℓ	BOLT, ⊕spring M6×16ℓ	1	
E-12	9CV 1500 001	コンベックスベルト CV-150A	BELT, convex CV-150	4	
E-13	109 0911 000	チェンジレバー	LEVER, change	1	
E-14	124 0830 000	10グリップ クロ	GRIP	1	
E-15	M84 0911 002	チェンジアーム	ARM, change	1	
E-16	M84 0914 000	アーム	ARM	1	
E-17	9RS 2500 005	スナップリング S-25	RING, snap	1	
E-18	M67 0914 000	スプリング	SPRING	1	
E-19	M67 0915 000	平座金	WASHER, plain	1	
E-20	M67 0926 000	平座金	WASHER, plain	1	
E-21	9SW 0600 003	バネ座金 φ6	WASHER, spring φ6	1	
E-22	9BK 0601 283	バネツキ⊕ボルト M6×12ℓ	BOLT, M6×12ℓ	1	
E-23	M84 0912 002	チェンジ案内板	PLATE, change	1	
E-24	9CR 0601 053	ヒラバネツキコネジ M6×10ℓ	SCREW, M6×10ℓ	2	
E-25	M84 0913 001	チェンジマーク	MARK, change	1	
E-26	M40 4311 000	スロットルワイヤー	WIRE, throttle	1	
E-27	E32 4214 000	スロットルレバー	LEVER, throttle	1	
E-28	9CR 0601 653	ヒラバネツキコネジ M6×16ℓ	SCREW, spring M6×16ℓ	2	
E-29	124 0828 000	8グリップ クロ	GRIP	1	
E-30	124 0829 000	8グリップ アカ	GRIP	1	
E-31	124 0831 000	10グリップ アカ	GRIP	1	
E-32	124 1417 000	シュクラッチマーク	MARK, main clutch	1	
E-33	124 1416 000	マメクラッチマーク	MARK, MAME clutch	1	
E-34	9ST 0201 503	ワリピン	PIN, split	3	

F. エンジン・ベルトカバーテンション関係
F. ENGINE & BELTCOVER · TENSION GROUP

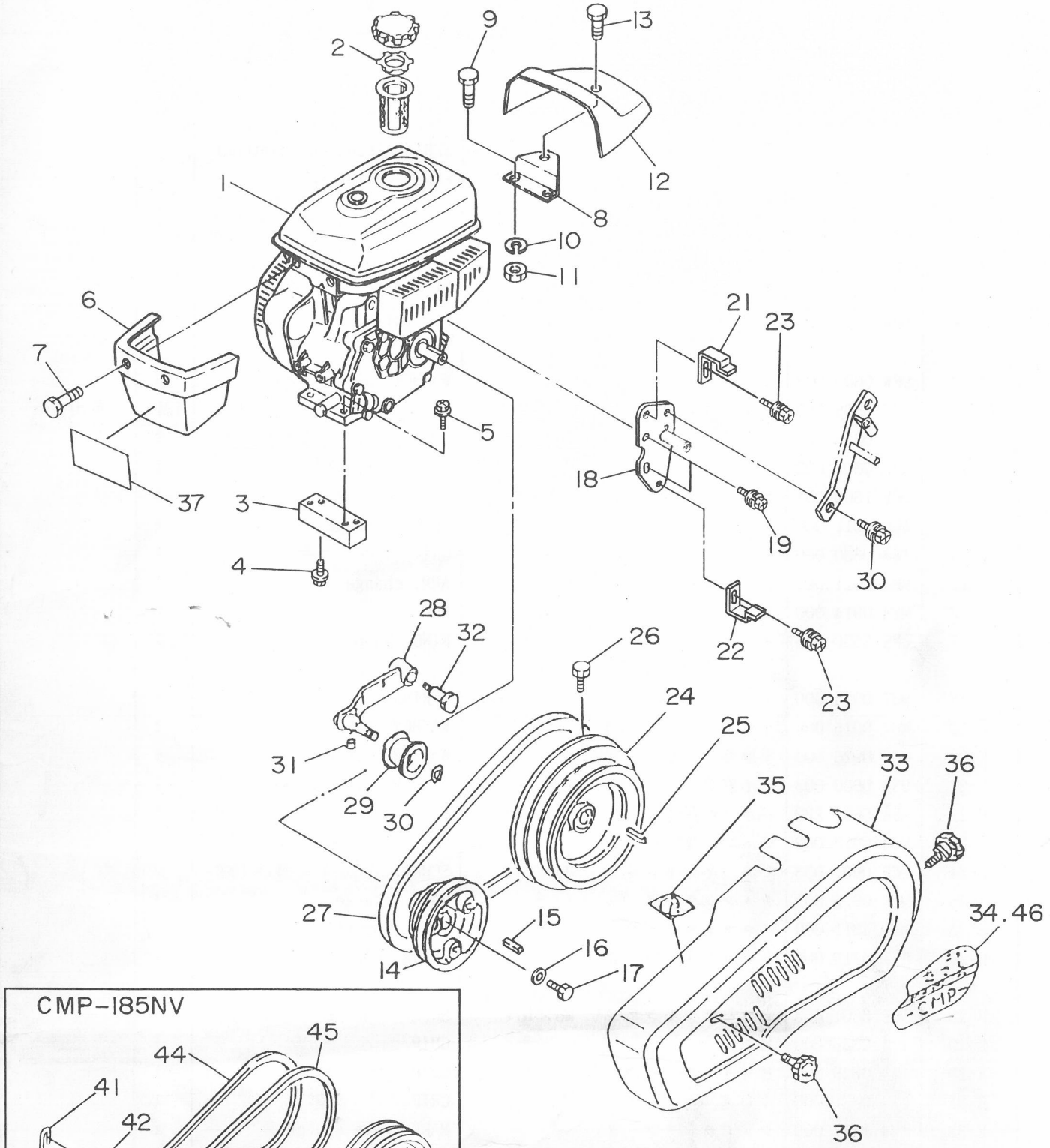

F. エンジン・ベルトカバーテンション関係
F. ENGINE & BELTCOVER · TENSION GROUP

見出番号 NO.	コード番号 CODE NO.	部品名称 PARTS NAME		数量 Q'TY	備考 REMARKS
F- 1	CEG 0020 985	ＯＨＶエンジン GM180LN-360	OHV ENGINE, GM180LN-360	1	
F- 2	128 0717 000	ツウキバルブ	VALVE	1	
F- 3	M88 1315 001	エンジンベース	BASE, engine	2	
F- 4	9BK 0802 093	ヒラバネツキ⊕ボルト M8×20ℓ	BOLT ⊕ M8×20ℓ	4	
F- 5	9BK 0803 093	ヒラバネツキ⊕ボルト M8×30ℓ	BOLT ⊕ M8×30ℓ	4	
F- 6	M88 1321 000	フロントカバー	COVER, front	1	
F- 7	9CR 0601 213	トラスコネジ M6×12ℓ	SCREW M6×12ℓ	2	
F- 8	128 0713 000	カバーコテイプレート	PLATE, cover	1	
F- 9	9BT 0601 203	ボルト M6×12ℓ	BOLT M6×12ℓ	2	
F-10	9SW 0600 003	バネザガネ φ6	WASHER, spring	2	
F-11	9NT 0600 003	ナット M6	NUT M6	2	
F-12	128 0712 000	リヤカバー	COVER, rear	1	
F-13	9CR 0801 213	トラスコネジ M8×12ℓ	SCREW M8×12ℓ	1	
F-14	M84 0811 000	エンジンプーリ	PULLEY, engine	1	
F-15	W405B05×025	キー	KEY	1	エンジン付属
F-16	W207H08	ワッシャ	WASHER	1	エンジン付属
F-17	B080A08×016	ボルト	BOLT	1	エンジン付属
F-18	M88 0841 001	ベルトオサエトリツケザ	BRACKET, belt guide	1	
F-19	9BK 0801 683	バネツキ⊕ボルト M8×16ℓ	BOLT M8×16ℓ	2	
F-20	9BK 0802 093	ヒラバネツキ⊕ボルト M8×20ℓ	BOLT M8×20ℓ	1	
F-21	M88 0851 000	ベルトオサエ （上）	SUPPORT, belt (upper)	1	
F-22	M88 0852 000	ベルトオサエ （下）	SUPPORT, belt (lower)	1	
F-23	9BK 0801 693	ヒラバネツキ⊕ボルト M8×16ℓ	BOLT M8×16ℓ	2	
F-24	M84 0812 000	ホンキプーリ	PULLEY, main	1	
F-25	9KY 0504 300	キー	KEY	1	
F-26	9BT 0801 803	ボルト M8×18ℓ	BOLT M8×18ℓ	1	
F-27	9VB 0370 003	Ｖベルト LB-37	"V" BELT LB-37	1	
F-28	M84 0817 000	テンションアーム カン	ARM, tension	1	
F-29	M08 0817 001	テンションコロ B-W	ROLLER, tension	1	
F-30	9RS 1200 005	スナップリング S-12	RING, snap S-12	1	
F-31	109 0835 000	ビニールパイプ	PIPE, vinyl	1	
F-32	M54 0816 000	テンショントリツケボルト	BOLT	1	
○F-33	M88 0842 001	ベルトカバー	BELT COVER ASS'Y	1	
○F-34	M88 1415 001	１８５Ｖベルトカバーマーク	MARK, beltcover	1	
○F-35	T12 0968 000	テ チュウイ マーク	MARK, caution hand	1	
○F-36	M26 0833 000	ノブ	KNOB	2	
F-37	128 0719 000	フロントマーク	MARK, front	1	
F-38	M88 0831 000	ネギヨウ オヤフーリ	PULLEY	1	CMP-185NV CMP-185NCV

F. エンジン・ベルトカバーテンション関係
ENGINE & BELTCOVER · TENSION GROUP

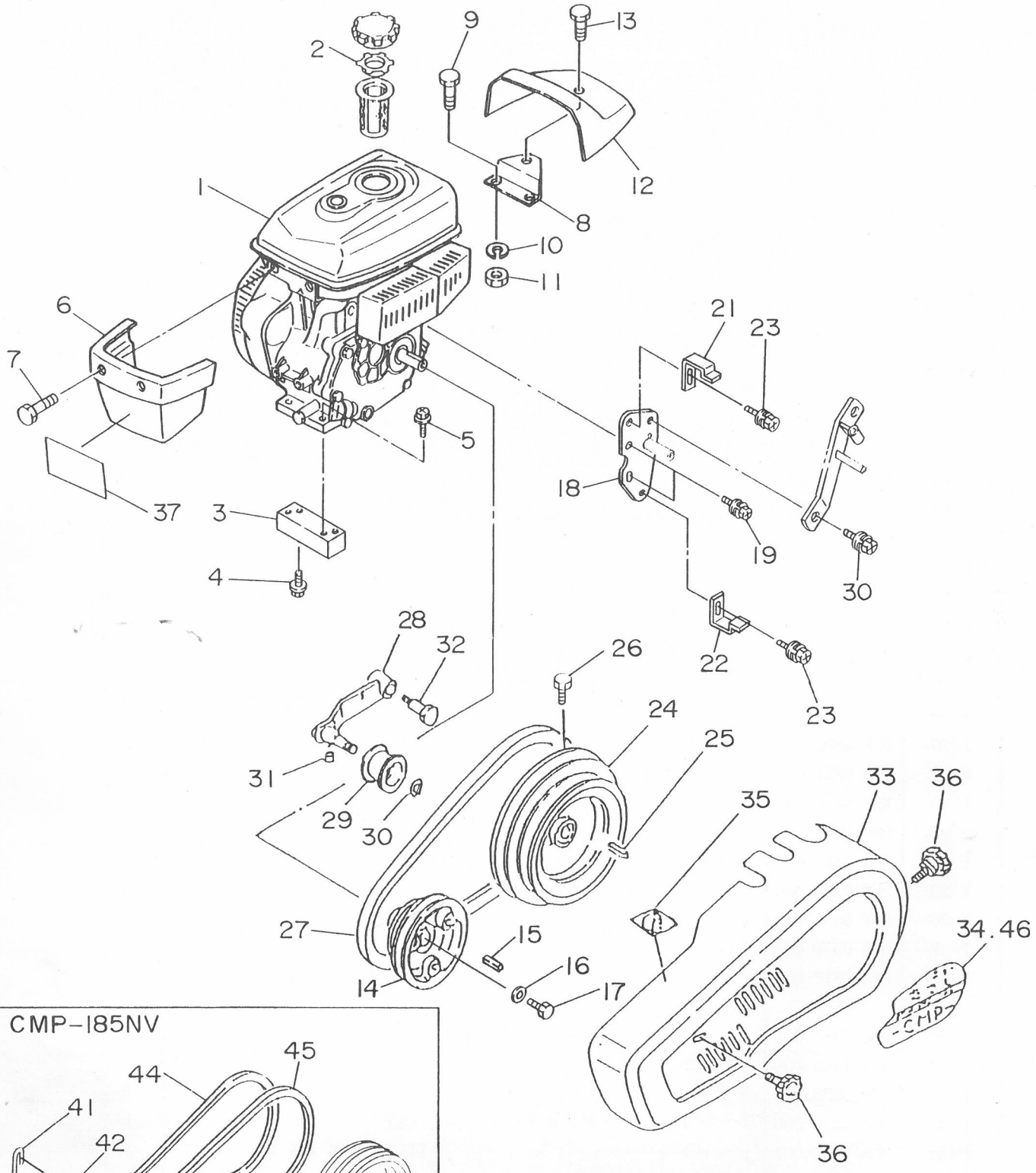

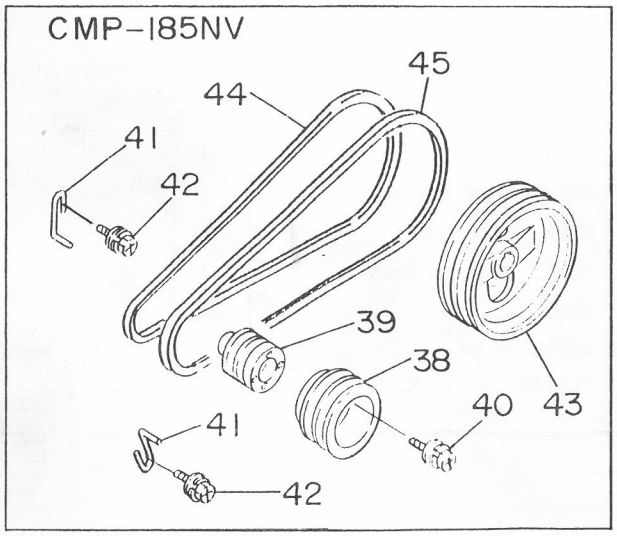

F. エンジン・ベルトカバーテンション関係
F. ENGINE & BELTCOVER・TENSION GROUP

見出番号 NO.	コード番号 CODE NO.	部品名称 PARTS	NAME	数量 Q'TY	備考 REMARKS
F-39	M88 0843 000	ネギヨウ コ プーリ	PULLEY	1	CMP-185NV CMP-185NCV
F-40	9BK 0601 693	ヒラバネツキ⊕ボルト M6×16ℓ	BOLT M6×16ℓ	4	〃
F-41	M88 0853 000	エンジンベルトオサエ	SUPPORT, engine	2	〃
F-42	9BK 0802 093	ヒラバネツキ⊕ボルト M8×20ℓ	BOLT M8×20ℓ	2	〃
F-43	M88 0844 000	ネギヨウ ホンキプーリ	PULLEY, engine	1	〃
F-44	9VA 0370 003	Vベルト LA-37	"V" BELT LA-37	2	〃
F-45	9VA 0390 003	Vベルト LA-39	"V" BELT LA-39	2	〃
F-46	M88 1435 000	１８５NVベルトカバーマーク	MARK, belt cover	1	〃

G. 車輪関係 WHEEL GROUP

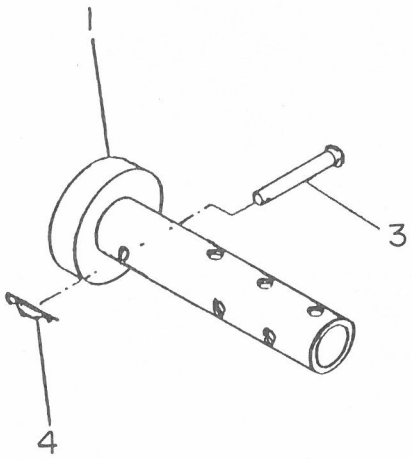

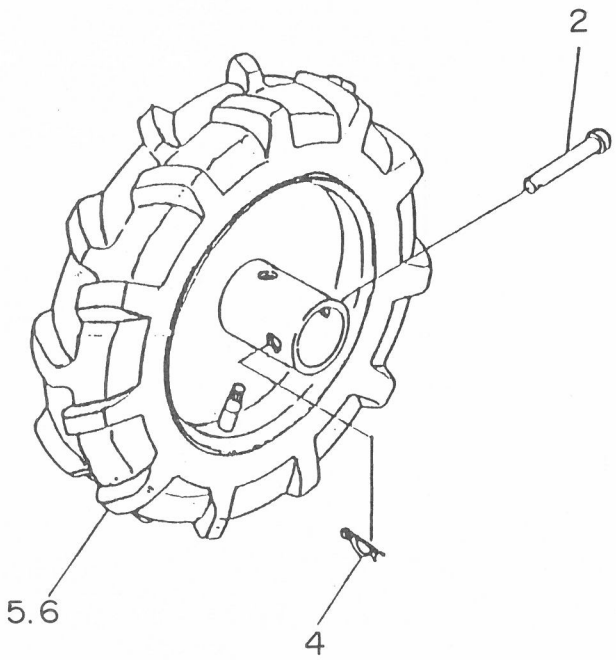

G. 車輪関係 WHEEL GROUP

見出番号 NO.	コード番号 CODE NO.	部品名称 PARTS NAME		数量 Q'TY	備考 REMARKS
G- 1	M88 1111 000	ホイルチューブ	TUBE, wheel	2	
G- 2	M26 1111 000	車軸ピン φ10	PIN, axle φ10	2	
G- 3	M81 1116 000	車軸ピン（小） φ10	PIN, axle (small) φ10	2	
G- 4	9RP 1023 003	Rピン 10	"R" PIN 10	4	
G- 5	M40 4102 002	ゴム車軸 3.50-5（左）	TIRE ASS'Y 3.50-5(L)	1	
G- 6	M40 4101 002	ゴム車軸 3.50-5（右）	TIRE ASS'Y 3.50-5(R)	1	

H. 付属品・工具関係
ACCESSORY PARTS & TOOL GROUP

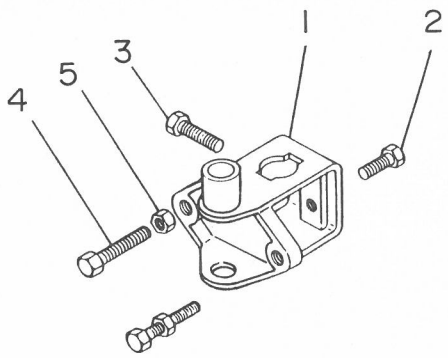

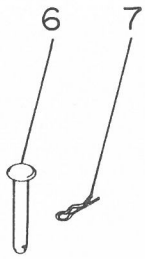



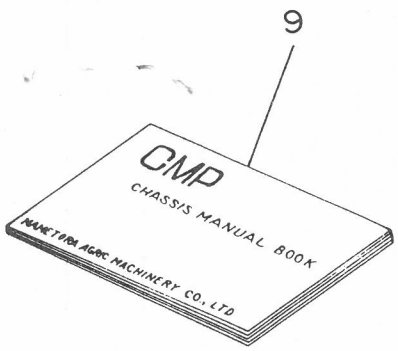

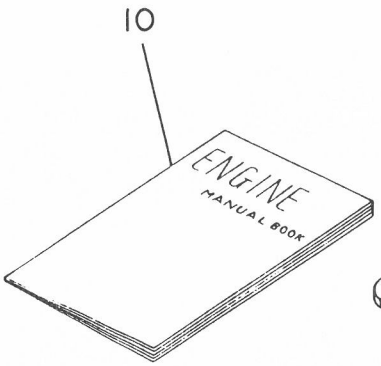

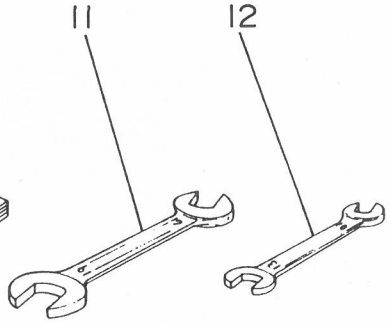

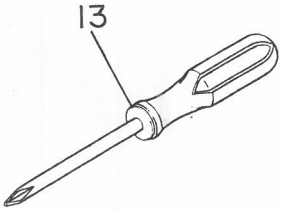

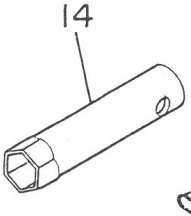

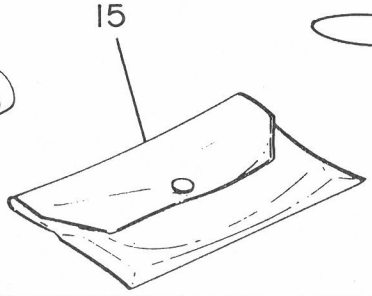

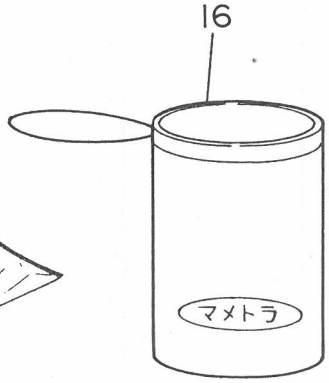

H. 付属品・工具関係 ACCESSORY PARTS & TOOL GROUP

見出番号 NO.	コード番号 CODE NO.	部品名称 PARTS NAME		数量 Q'TY	備考 REMARKS
H-01	029 1101 002	カルチソケットアッシ	CULTI SOCKET, ASS'Y	1	
H- 1	M09 1411 002	カルチソケット	SOCKET, culti	1	
H- 2	9BT 1203 003	ボルト M12×30ℓ	BOLT M12×30ℓ	1	
H- 3	9BT 1204 003	ボルト M12×40ℓ	BOLT M12×40ℓ	1	
H- 4	9BT 1206 003	ボルト M12×60ℓ	BOLT M12×60ℓ	2	
H- 5	9NT 1200 003	ナット M12	NUT M12	2	
H- 6	M26 1114 000	ホイルピン	PIN, wheel	2	
H- 7	9RP 1023 003	Rピン 10	"R" PIN 10	4	
H- 8	M26 0414 001	キングピン	PIN, king	2	
H- 9		本機取扱説明書	MANUAL BOOK, chassis	1	
H-10		エンジン取扱説明書	MANUAL BOOK, engine	1	
H-11	9TL 1701 900	スパナ 17×19	SPANNER 17×19	1	
H-12	9TL 1001 300	スパナ 10×13	SPANNER 10×13	1	
H-13	KN1 3001 AA	スクリュドライバー	DRIVER, screw	1	
H-14	FA2 1297	ソケットレンチ	WRENCH, socket	1	
H-15		工具袋	BAG, tool	1	
H-16	111 1530 001	工具袋	BAG, tool	1	