MAMETORA TILLER

DMC-600V

パーツリスト
PARTS LIST

マメトラ

マメトラ農機株式会社
MAMETORA AGRIC MACHINERY CO., LTD.

A. トランスミッションケース関係
A. TRANSMISSION CASE GROUP

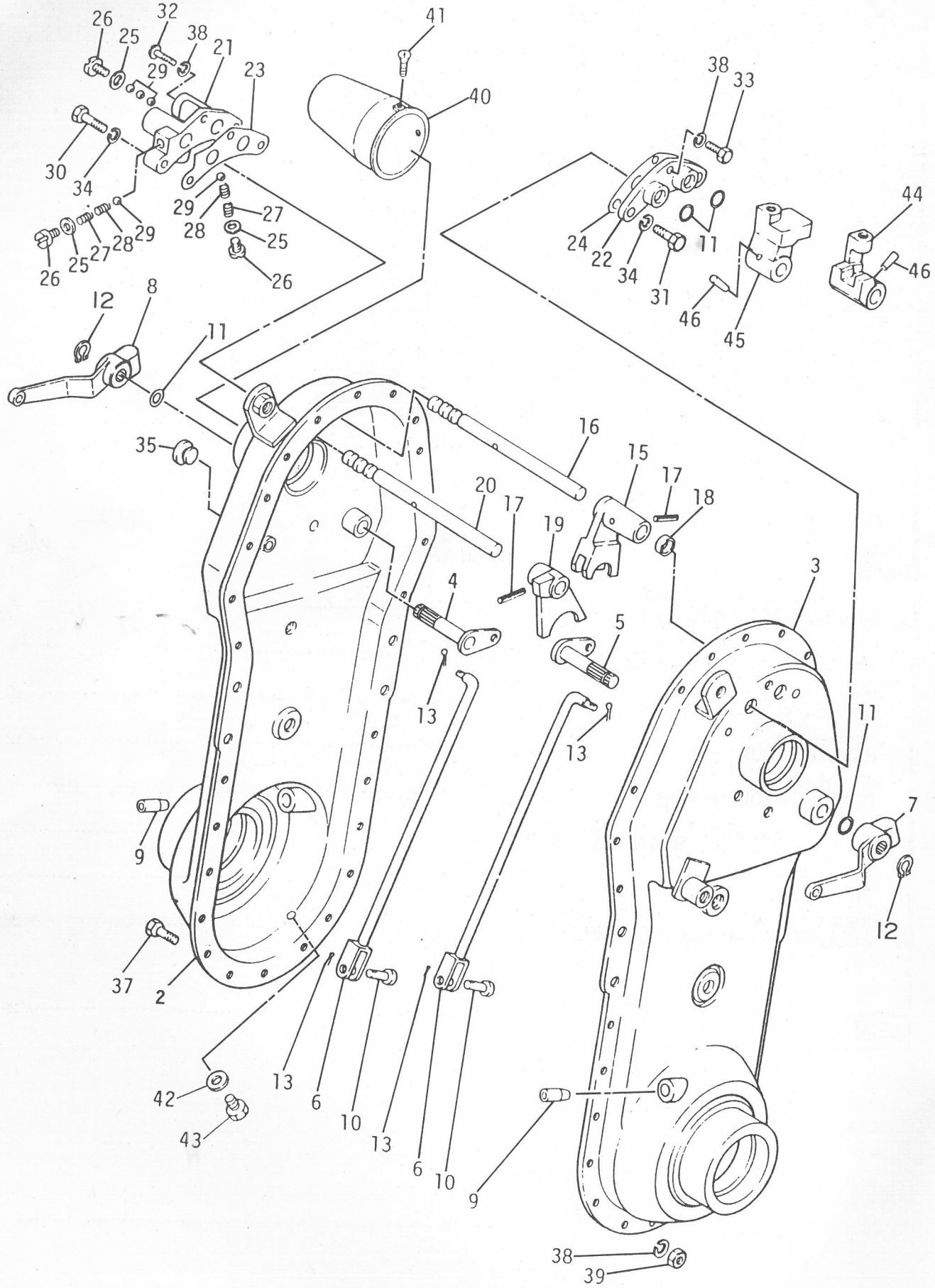

A. トランスミッションケース関係
A. TRANSMISSION CASE GROUP

見出番号 NO.	コード番号 CODE NO.	部品名称 PARTS NAME		数量 Q'TY	備考 REMARKS
A-01	109 0105 000	ミッションアッシ	TRANSMISSION ASSY	1	A-2～A-46 B-1～B-61
A- 2	109 0111 000	ミッションケース (R)	CASE, transmission (R)	1	
A- 3	109 0112 000	ミッションケース (L)	CASE, transmission (L)	1	
A- 4	108 0223 000	サイドクラッチアーム (R)	ARM (R), side clutch	1	
A- 5	108 0222 000	サイドクラッチアーム (L)	ARM (L), side clutch	1	
A- 6	M71 0215 000	サイドクラッチロッド	ROD, side clutch	2	
A- 7	108 0224 000	ジョイントレバー (L)	LEVER (L), joint	1	
A- 8	108 0225 000	ジョイントレバー (R)	LEVER (R), joint	1	
A- 9	M67 0234 001	キャップ	CAP	2	
A-10	M08 1016 000	ヒラアタマピン	PIN, clevis	2	
A-11	90R 1200 001	Oリング	"O" RING P-12 T302	4	
A-12	9RE 1000 005	Eリング	"E" RING	2	
A-13	9ST 0161 603	ワリピン 1.6φ×16ℓ	PIN, split 1.6φ×16ℓ	4	
A-15	M67 0311 020	シフターフォーク (L.R)	FORK (L.R), shifter	1	
A-16	M71 0311 010	シフターロッド (L.R)	ROD (L.R), shifter	1	
A-17	9SP 0402 205	スプリンクピン 4φ×22ℓ	PIN, spring 4φ×22ℓ	2	
A-18	M71 0216 000	カラー	COLLAR	1	
A-19	M67 0312 020	シフターフォーク (H)	FORK (H), shifter	1	
A-20	M71 0312 010	シフターロッド (H,H')	ROD (H,H'), shifter	1	
A-21	M67 0313 001	シフターロッドウケ A	BRACKET A, shifter rod	1	
A-22	M67 0314 000	シフターロッドウケ B	BRACKET B, shifter rod	1	
A-23	M67 0315 000	パッキン A	PACKING A	1	
A-24	M67 0316 000	パッキン B	PACKING B	1	
A-25	M67 0317 000	パッキン C	PACKING C	3	
A-26	M67 0318 000	ボルト	BOLT	3	
A-27	M07 0314 000	シフターロッドオシバネ	SPRING, tightening shifter	2	
A-28	M07 0314 010	シフターロッドオシバネ (B)	SPRING (B), tightening shifter	2	
A-29	9SB 2500 000	スティールボール 5/16"	BALL, steel 5/16"	5	
A-30	9BT 0803 000	ボルト M8×30ℓ	BOLT, M8×30ℓ	2	
A-31	9BT 0802 000	ボルト M8×20ℓ	BOLT, M8×20ℓ	2	
A-32	9BT 0603 500	ボルト M6×35ℓ	BOLT, M6×35ℓ	1	
A-33	9BT 0601 800	ボルト M6×18ℓ	BOLT, M6×18ℓ	1	
A-34	9SW 0800 000	バネザガネ 8φ	WASHER, spring 8φ	4	
A-35	M60 0116 000	チュウユセン	PLUG, oil	1	
A-36					
A-37	9BT 0601 400	ボルト M6×14ℓ	BOLT, M6×14ℓ	24	
A-38	9SW 0600 000	バネザガネ 6φ	WASHER, spring 6φ	26	
A-39	9NT 0600 000	ナット M6	NUT M6	26	

A. トランスミッションケース関係
A. TRANSMISSION CASE GROUP

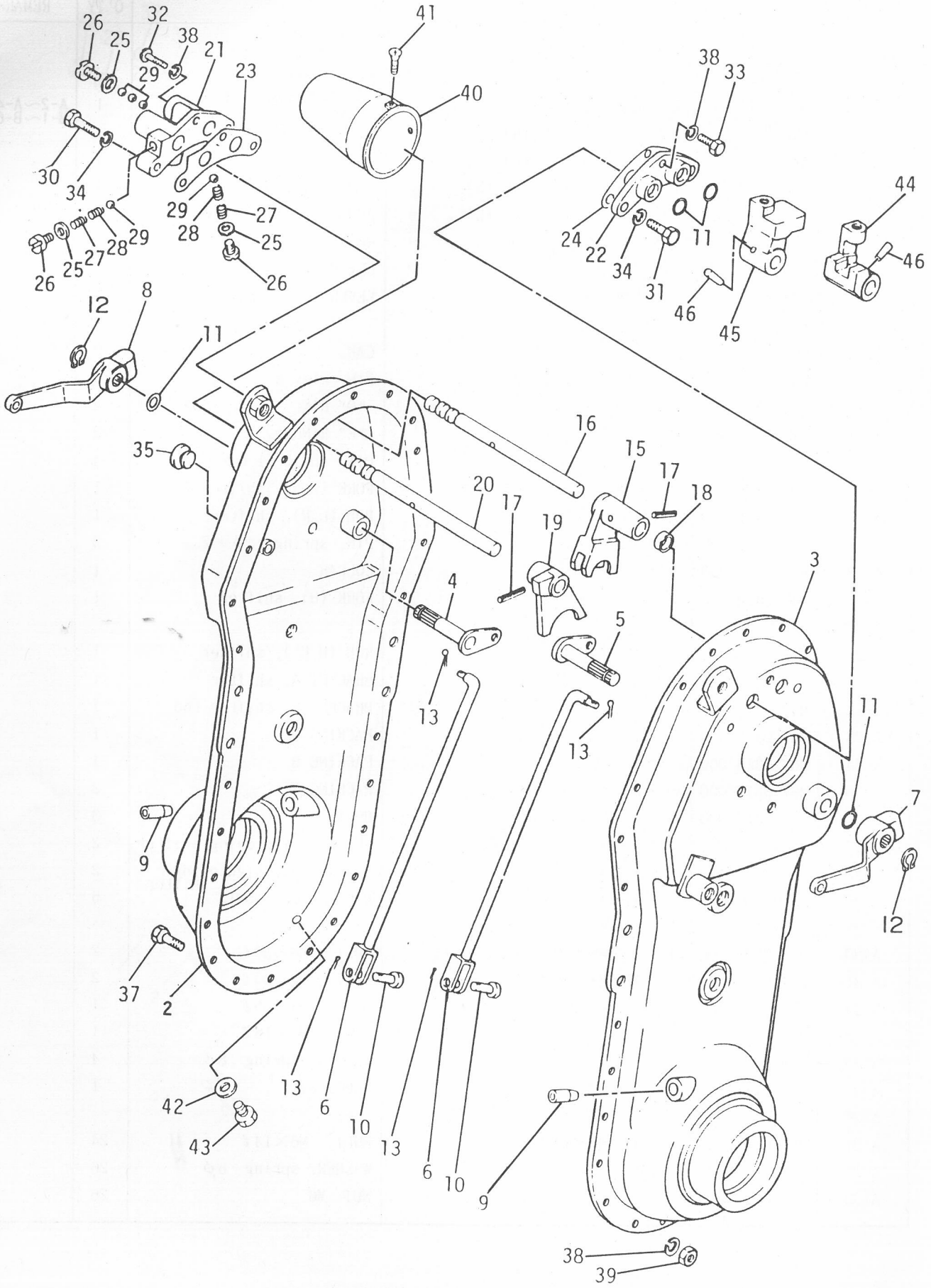

A. トランスミッションケース関係
A. TRANSMISSION CASE GROUP

見出番号 NO.	コード番号 CODE NO.	部品名称 PARTS NAME		数量 Q'TY	備考 REMARKS
A-40	M54 0223 000	シールドキャップ	CAP, sealed	1	
A-41	9CR 0501 003	⊕ナベコネジ M5×10ℓ	SCREW, M5×10ℓ	1	
A-42	M07 0118 000	ハイユコウパツキン	PACKING, oil outlet	1	
A-43	9BT 0801 003	ボルト M8×10ℓ	BOLT, M8×10ℓ	1	
A-44	M71 0912 002	チェンジガイド A	GUIDE A, change	1	
A-45	M71 0913 001	チェンジガイド B	GUIDE B, change	1	
A-46	9TP 0352 500	テーパーピン 3.5φ×25ℓ	PIN, taper 3.5φ×25ℓ	2	

B. トランスミッションギヤ関係 TRANSMISSION GEAR GROUP

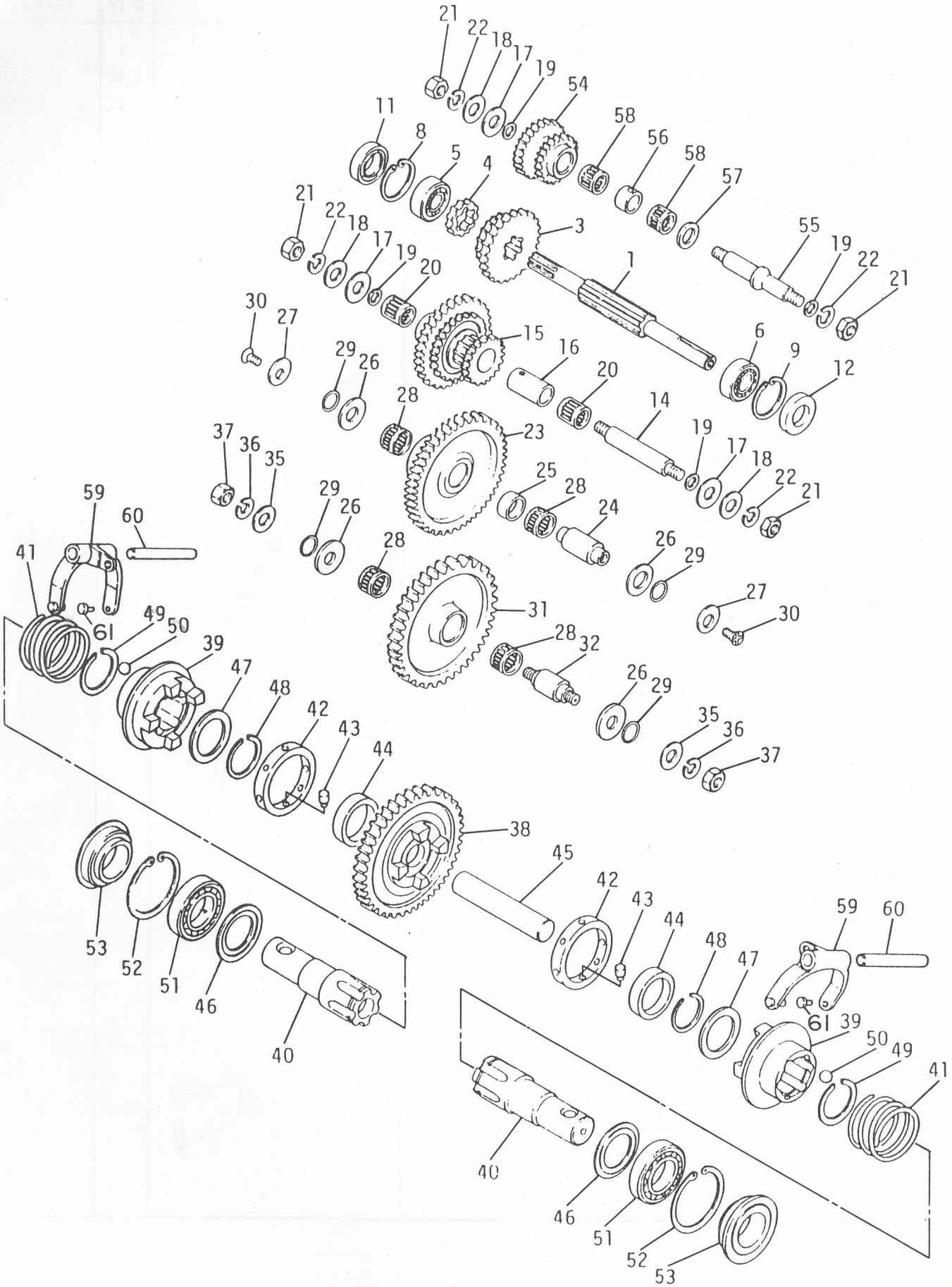

B. トランスミッションギヤ関係
B. TRANSMISSION GEAR GROUP

見出番号 NO.	コード番号 CODE NO.	部品名称 PARTS NAME		数量 Q'TY	備考 REMARKS
B- 1	109 0212 000	シュジク	SHAFT, main	1	
B- 2					
B- 3	108 0221 000	チェンジギヤ 25T×36T	GEAR, change 25T×36T	1	
B- 4	108 0220 000	チェンジギヤ 15T	GEAR, change 15T	1	
B- 5	9BB 6004 000	ボールベアリング #6004	BEARING, ball #6004	1	
B- 6	9BB 6203 000	ボールベアリング #6203	BEARING, ball #6203	1	
B- 7					
B- 8	9RR 4200 015	スナップリング R-42	RING, snap R-42	1	
B- 9	9RR 4000 015	スナップリング R-40	RING, snap R-40	1	
B-10					
B-11	90S 2042 1002	オイルシール SC-204210	SEAL, oil SC-204210	1	
B-12	90S 1740 0802	オイルシール SC-17408	SEAL, oil SC-17408	1	
B-13					
B-14	M67 0214 000	2ジク	SHAFT, second	1	
B-15	M71 0212 000	2ジクギヤ	GEAR, second shaft	1	
B-16	M67 0215 000	2ジクカラー	COLLAR, second shaft	1	
B-17	M07 0217 001	ザガネ A	WASHER A	3	
B-18	M07 0234 002	ネジツキシャフト用パッキン(外)	PACKING, shaft with screw	3	
B-19	M07 0313 001	シフターロッドヨウパッキン	PACKING, shifter rod	4	
B-20	9NB 1519 182	ニードルベアリング	BEARING, needle KT151918	2	
B-21	9NT 1000 010	ナット M10 P1.25	NUT, M10 P1.25	4	
B-22	9SW 1000 000	バネザガネ 10φ	WASHER, spring 10φ	4	
B-23	108 0213 000	ゲンソクギヤ	GEAR, reduction	1	
B-24	M67 0217 000	ゲンソクジク	SHAFT, reduction	1	
B-25	M67 0218 000	ゲンソクジクカラー	COLLAR, reduction shaft	1	
B-26	M67 0219 000	ザガネ A	WASHER A	4	
B-27	M67 0220 000	ゲンソクジクワッシャー	WASHER, reduction shaft	2	
B-28	9NB 2226 132	ニードルベアリング KT222613	BEARING, needle KT222613	4	
B-29	90R 1600 005	Oリング S-16 T302	"O" RING S-16 T302	4	
B-30	9CD 0801 603	⊕サラコネジ M8×16ℓ	SCREW, M8×16ℓ	2	
B-31	M67 0221 000	アイドラーギヤ	GEAR, idler	1	
B-32	M67 0242 000	アイドラージク	SHAFT, idler	1	
B-33					
B-34					
B-35	9FW 1200 000	ヒラザガネ 12φ	WASHER, plain 12φ	2	
B-36	9SW 1200 000	バネザガネ 12φ	WASHER, spring 12φ	2	
B-37	9NH 1200 050	5T ナット M12 P1.5	NUT, 5T M12 P1.5	2	
B-38	108 0214 000	シャジクギヤ	GEAR, axle shaft	1	

B. トランスミッションギヤ関係
TRANSMISSION GEAR GROUP

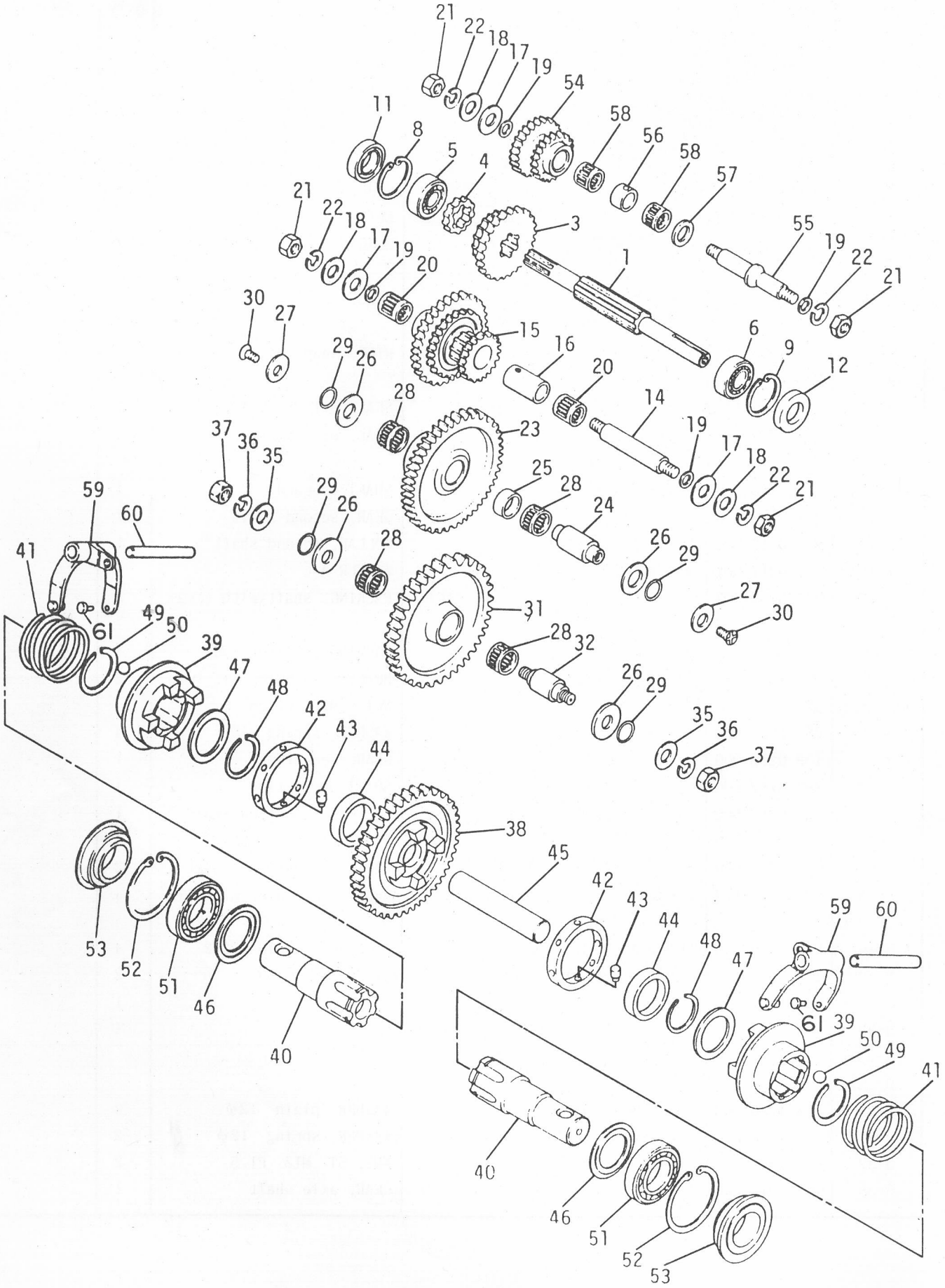

B. トランスミッションギヤ関係
B. TRANSMISSION GEAR GROUP

見出番号 NO.	コード番号 CODE NO.	部品名称 PARTS	部品名称 NAME	数量 Q'TY	備考 REMARKS
B-39	M67 0244 001	スリーブ	SLEEVE	2	
B-40	M67 0245 002	シャジク	SHAFT, axle	2	
B-41	M67 0246 000	サイドクラッチバネ	SPRING, side clutch	2	
B-42	M67 0247 001	リング	RING	2	
B-43	M67 0248 002	ローラー	ROLLER	16	
B-44	M67 0249 002	カラー	COLLAR	2	
B-45	M62 0212 000	ナカジク	SHAFT, in side	1	
B-46	M62 0222 000	シャジクザガネ	WASHER, axle shaft	2	
B-47	M67 0252 000	ストッパーザガネ	WASHER, stopper	2	
B-48	M99 0212 000	サークリップ WR-37	CLIP, WR-37	2	
B-49	M99 0211 000	サークリップ AR-47	CLIP, AR-47	2	
B-50	9SB 3000 000	スティールボール 3/8"	BALL, steel 3/8"	24	
B-51	9BB 6007 000	ボールベアリング #6007	BEARING, ball #6007	2	
B-52	9RR 6200 015	スナップリング R-62	RING, snap R-62	2	
B-53	90S 3562 1914	オイルシール QLFY35621319	SEAL, oil QLFY35621319	2	
B-54	M71 0213 000	バックギヤ	GAER, back	1	
B-55	M67 0227 000	バックジク	SHAFT, back	1	
B-56	M67 0228 000	バックジクカラー	COLLAR, back shaft	1	
B-57	M54 0227 000	ザガネ	WASHER	1	
B-58	9NB 1519 132	ニードルベアリング KT151913	BEARING, needle KT151913	2	
B-59	M67 0250 000	サイドクラッチフォーク	FORK, side clutch	2	
B-60	M67 0230 000	フォークシャフト	SHAFT, fork	2	
B-61	M67 0251 000	フォークピン	PIN, fork	4	

C. シャーシー・フェンダー関係
CHASSIS & FENDER GROUP

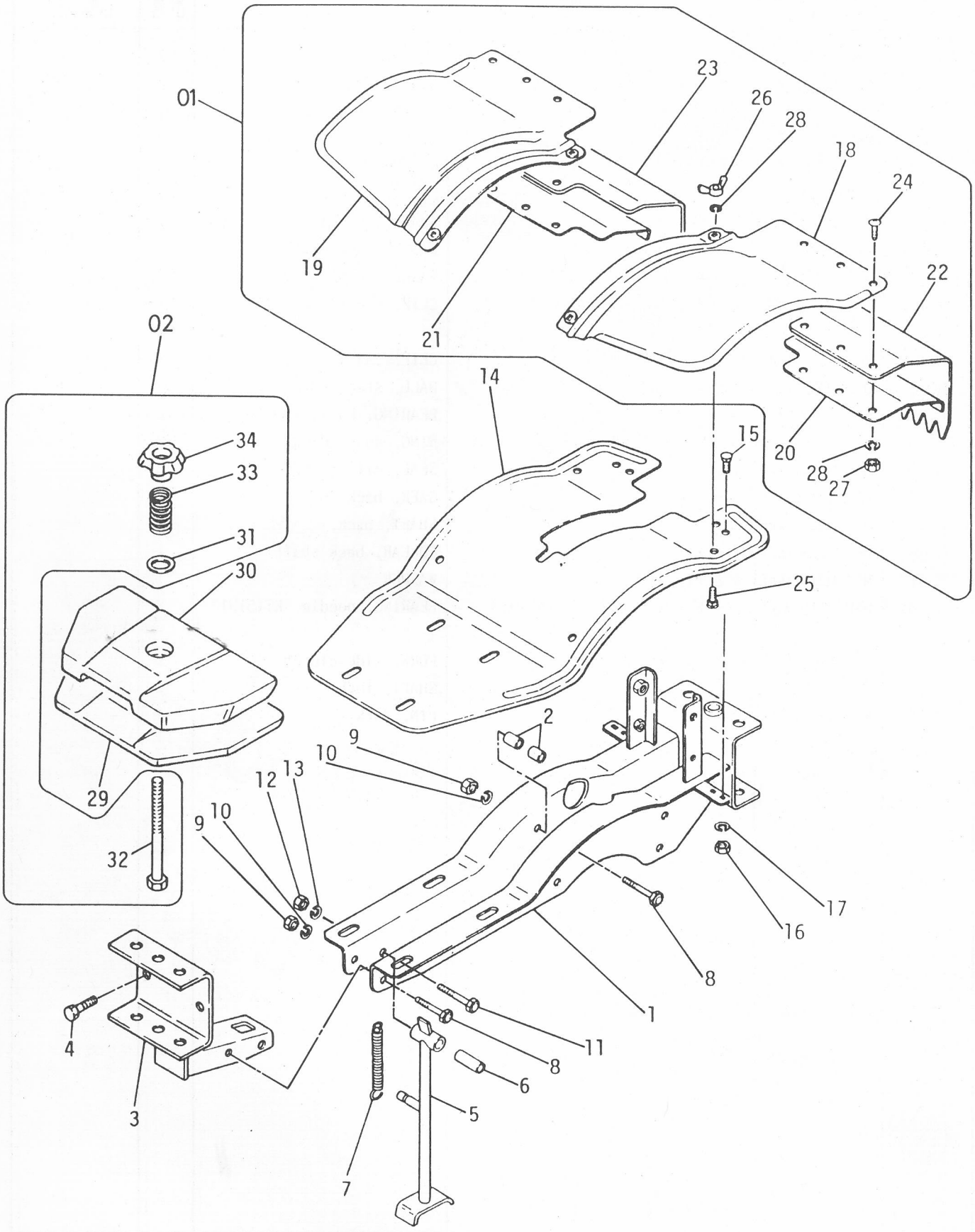

C. シャーシー・フェンダー関係
CHASSIS & FENDER GROUP

見出番号 NO.	コード番号 CODE NO.	部品名称 PARTS NAME		数量 Q'TY	備考 REMARKS
C- 1	108 0411 001	シャーシフレーム	FRAME, chassis	1	
C- 2	M67 0412 000	ケースシメツケカラー	COLLAR, tightening case	8	
C- 3	M67 0413 001	フロントヒッチ	HITCH, front	1	
C- 4	9BT 1203 503	ボルト M12×35ℓ	BOLT M12×35ℓ	2	
C- 5	M67 0414 000	スタンド	STAND	1	
C- 6	M67 0415 000	スタンドウケパイプ	PIPE, stand	1	
C- 7	M97 0412 000	スタンドバネ	SPRING, stand	1	
C- 8	9BT 0806 203	ボルト M8×62ℓ	BOLT M8×62ℓ	5	
C- 9	9NT 0800 003	ナット M8	NUT M8	5	
C-10	9SW 0800 003	バネザガネ 8φ	WASHER 8φ	5	
C-11	9BT 1006 503	ボルト M10×65ℓ	BOLT M10×65ℓ	1	
C-12	9NT 1000 003	ナット M10	NUT M10	1	
C-13	9SW 1000 003	バネザガネ 10φ	WASHER 10φ	1	
C-14	108 0511 001	フェンダー	FENDER	1	
C-15	9BT 0601 363	カクネボルト M6×13ℓ	BOLT M6×13ℓ	4	
C-16	9NT 0600 003	ナット M6	NUT M6	4	
C-17	9SW 0600 003	バネザガネ 6φ	WASHER, spring 6φ	4	
C-01	M67 0501 000	ホジョフェンダーアッシ	EXTENSION FENDER ASSY	1 組	OPTION 番号18～28
C-18	M67 0512 000	ホジョフェンダー (L)	FENDER (L), extension	1	
C-19	M67 0513 000	ホジョフェンダー (R)	FENDER (R), extension	1	
C-20	M23 0513 000	タレゴムオサエイタ (L)	PLATE (L), setting rubber	1	
C-21	M23 0516 000	タレゴムオサエイタ (R)	PLATE (R), setting rubber	1	
C-22	M23 0514 001	ホジョフェンダータレゴム (L)	RUBBER (L), sheet	1	
C-23	M23 0515 001	ホジョフェンダータレゴム (R)	RUBBER (R), sheet	1	
C-24	9CR 0601 703	ナベコネジ M6×17ℓ	SCREW M6×17ℓ	6	
C-25	9BT 0601 363	カクネボルト M6×13ℓ	BOLT M6×13ℓ	4	
C-26	9NW 0600 003	チョウナット M6	NUT, wing M6	4	
C-27	9NT 0600 003	ナット M6	NUT M6	6	
C-28	9SW 0600 003	バネザガネ 6φ	WASHER, spring 6φ	10	
C-29	M66 1211 000	バランスウェート (ダイ)	WEIGHT (large), balance	1	
C-30	M66 1212 000	バランスウェート (ショウ)	WEIGHT (small), balance	1	
C-02	C30 1001 001	ウェートシメツケカナグアッシ	WEIGHT ASSY	1 組	見出番号 31～34
C-31	M66 1213 000	ウェートヨウザガネ	WASHER, weight	1	
C-32	M66 1214 001	ウェートヨウボルト	BOLT, weight	1	
C-33	106 0329 000	スプリング	SPRING	1	
C-34	M66 1215 000	ウェートシメツケナット	NUT, tightening weight	1	

D. ハンドル関係
HANDLE GROUP

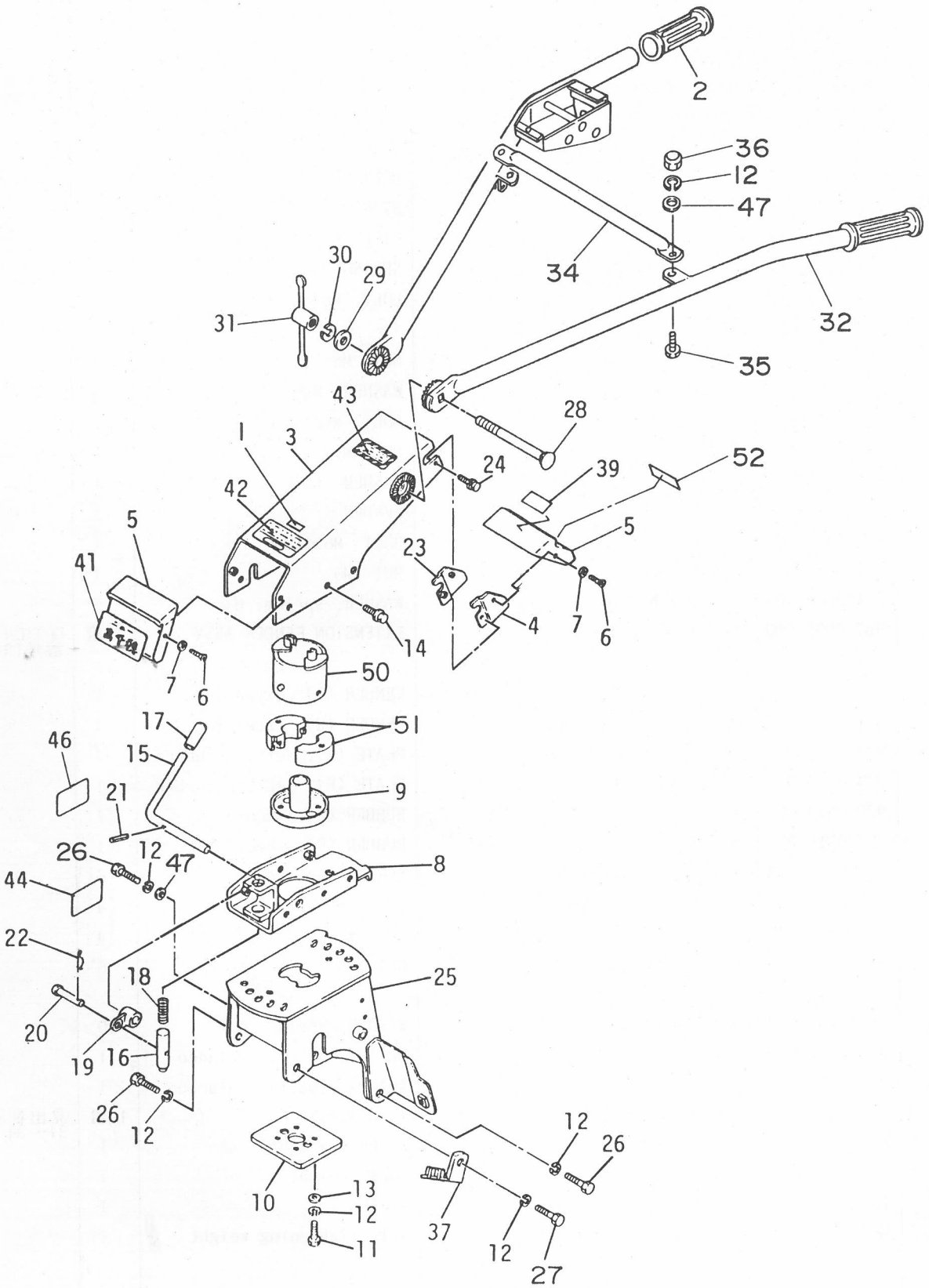

D. ハンドル関係
D. HANDLE GROUP

見出番号 NO.	コード番号 CODE NO.	部品名称 PARTS NAME		数量 Q'TY	備考 REMARKS
D-01	109 0602 000	**ハンドルシャーシーアッシ**	HANDLE CHASSIS ASSY	1 組	見出番号 1,3,42,43
D- 1	108 1415 000	シュツガンマーク	MARK	1	
D- 2	124 0618 000	ハンドルニギリ	GLIP, handle	2	
D- 3	109 0612 001	ハンドルシャーシー	CHASSIS, handle	1	
D- 4	109 0620 000	カバーステー (L)	STAY (L), cover	1	
D-03	108 0603 000	**フロントカバーカタシキアッシ**	DMC-600 FRONT COVER ASSY	1 組	見出番号 5,39,52
D-05	108 0604 000	**フロントカバーメイハンアッシ**	DMC-600 FRONT COVER ASSY	1 組	見出番号 5,41
D- 5	M91 0615 002	フロントカバー (A)	COVER (A), front	2	
D- 6	9CD 0501 213	マルサラコネジ M5×12ℓ	SCREW M5×12ℓ	4	
D- 7	9FW 0500 023	フィニッシュワッシャー 5φ	WASHER, finish 5φ	4	
D- 8	109 0614 000	ハンドルウケザ	BRACKET, handle	1	
D- 9	109 0615 000	コテイフランジ	FLANGE, fix	1	
D-10	109 0616 000	プレート	PLATE	1	
D-11	9BT 1002 503	ボルト M10×25ℓ	BOLT M10×25ℓ	4	
D-12	9SW 1000 003	バネザガネ 10φ	WASHER, spring 10φ	10	
D-13	103 1012 000	ヒラザガネ	WASHER, plain	4	
D-14	9BK 0802 093	ヒラバネツキボルト M8×20ℓ	BOLT M8×20ℓ	6	
D-15	109 0617 001	カイドウレバー	LEVER, turning	1	
D-16	109 0618 000	カイドウピン	PIN, turning	1	
D-17	124 0830 000	グリップ クロ	GLIP, black	1	
D-18	M88 0616 000	カイドウスプリング	SPRING, turning	1	
D-19	M88 0618 000	カイドウジョイント	JOINT, turning	1	
D-20	T10 0272 000	シャジクピン	PIN, axle shaft	1	
D-21	9SP 0402 205	スプリングピン 4φ×22ℓ	PIN, spring 4φ×22ℓ	1	
D-22	9RP 0612 003	Rピン 6	"R" PIN 6	1	
D-23	109 0621 000	カバーステー (R)	STAY (R), cover	1	
D-24	9CR 0601 043	バネツキコネジ M6×10ℓ	SCREW, M6×10ℓ	2	
D-07	108 0605 000	**ハンドルブラケットアッシ**	DMC-600 HANDLE BRACKET ASSY	1 組	見出番号 25,44,46
D-25	108 1425 000	ハンドルブラケット	BRACKET, handle	1	
D-26	9BT 1002 503	ボルト M10×25ℓ	BOLT M10×25ℓ	3	
D-27	9BT 1003 003	ボルト M10×25ℓ	BOLT M10×30ℓ	1	
D-28	9BT 1217 563	カクネボルト M12×175ℓ S=20	BOLT M12×175ℓ S=20	1	
D-29	9FW 1200 003	ヒラザガネ 12φ	WASHER, plain 12φ	1	
D-30	9SW 1200 003	バネザガネ 12φ	WASHER, spring 12φ	1	
D-31	M77 0617 000	ハンドルジョウゲクランプ	CLAMP, adjusting handle	1	
D-08	112 0602 000	**ハンドルアッシ**	HANDLE ASSY	1 組	見出番号2, 12,28～36,47
D-32	112 0651 000	ハンドル L	HANDLE L	1	
D-33	112 0652 000	ハンドル R	HANDLE R	1	

D. ハンドル関係 HANDLE GROUP

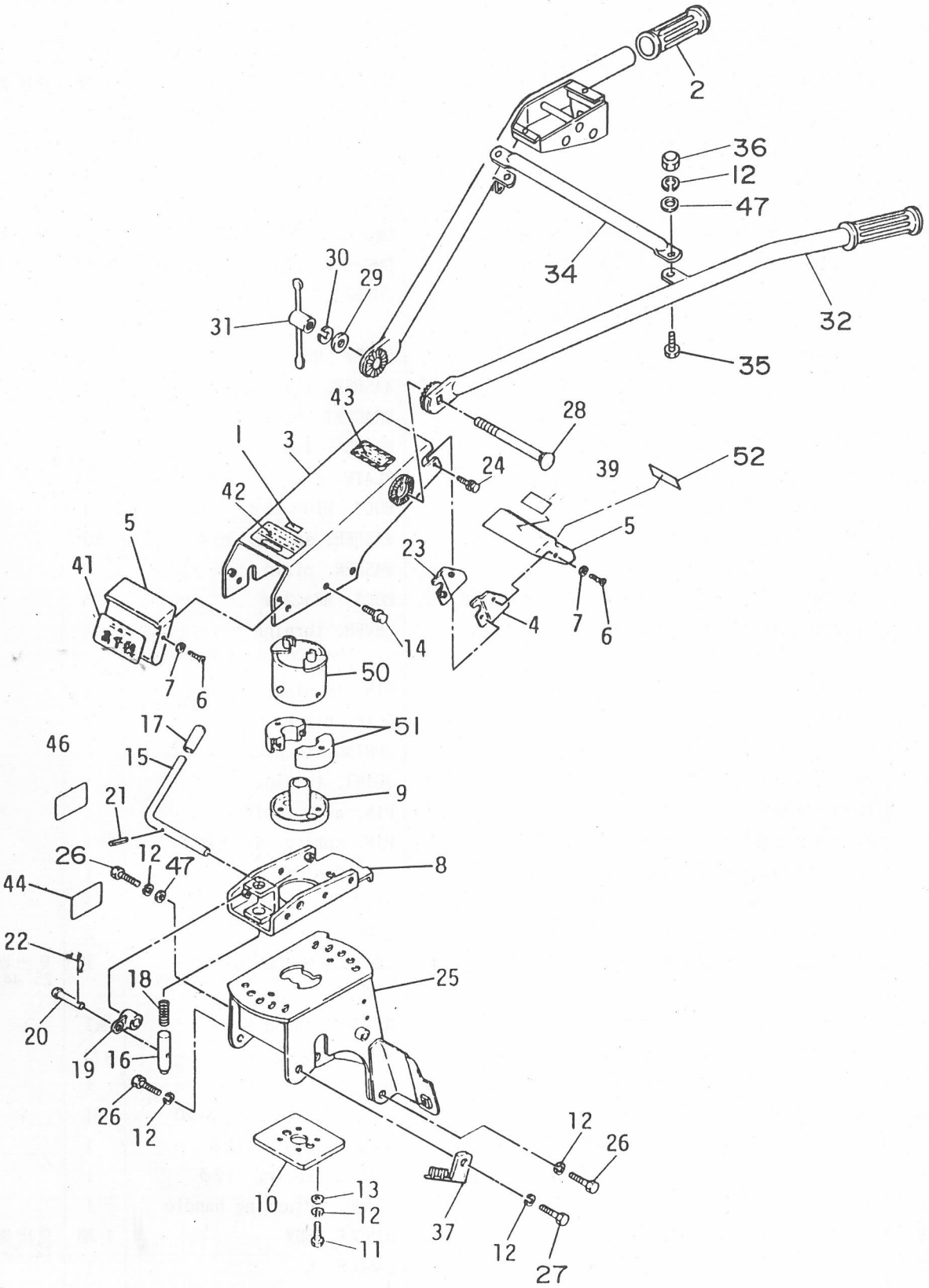

D. ハンドル関係 HANDLE GROUP

見出番号 NO.	コード番号 CODE NO.	部品名称 PARTS	部品名称 NAME	数量 Q'TY	備考 REMARKS
D-34	112 0654 000	ハンドルチュウカンパイプ	PIPE, handle middle	1	
D-35	9BT 1002 503	ボルト M10×25ℓ	BOLT M10×25ℓ	2	
D-36	9NT 1000 062	フクロナット M10	NUT M10	2	
D-37	108 0851 000	ワイヤーウケ	BRACKET, wire	1	
D-38					
D-39	108 1417 000	カタシキマーク	MARK	1	
D-40					
D-41	108 1412 000	シュメイハン	MARK	1	
D-42	109 1414 000	ジドウキリカエマーク	MARK	1	
D-43	M86 0717 000	アンゼンサギョウマーク	MARK	1	
D-44	M26 1416 000	ストレーナチュウイガキ	MARK	1	
D-45					
D-46	108 1419 000	カタシキクブンマーク	MARK	1	
D-47	9FW 1000 003	ヒラザガネ 10φ	WASHER, plain 10φ	3	
D-48					
D-49					
D-50	109 1013 000	サイドクラッチセッシュ	CLUTCH, side	1	
D-51	109 1014 000	セッシュホルダー	HOLDER	1	
D-52	112 0617 000	スイッチプレート	PLATE, switch	1	

E. コントロール関係
CONTROL GROUP

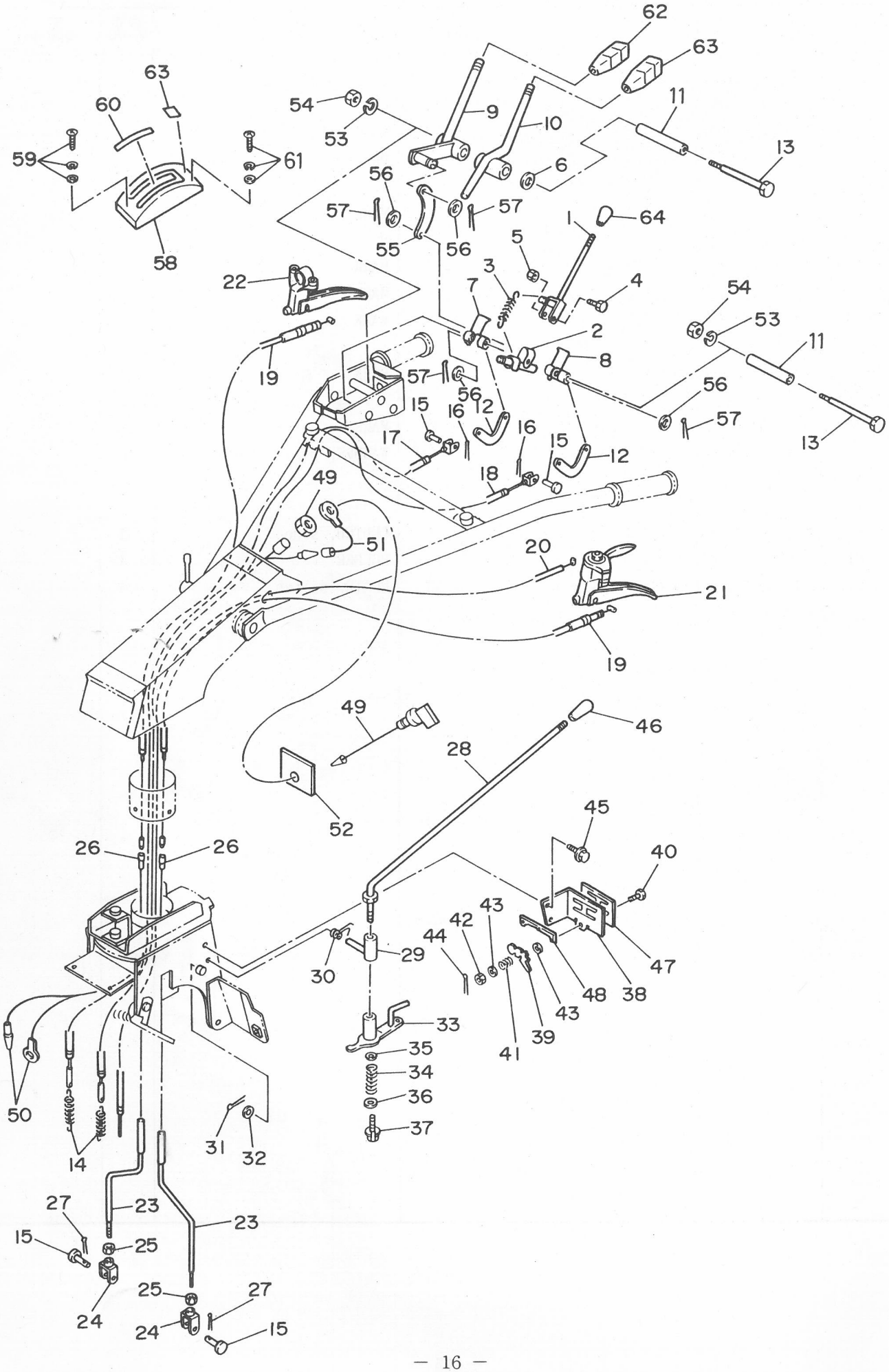

E. コントロール関係 CONTROL GROUP

No 52. マーク 112061700/

見出番号 NO.	コード番号 CODE NO.	部品名称 PARTS NAME		数量 Q'TY	備考 REMARKS
E- 1	112 0861 000	シュクラッチレバー	LEVER, main clutch	1	
E- 2	112 0862 000	ジョイント	JOINT	1	
E- 3	112 0863 000	シュクラッチスプリング	SPRING, main clutch	1	
E- 4	9BT 0603 003	ボルト M6×30ℓ	BOLT M6×30ℓ	1	
E- 5	9NT 0600 003	ナット M6	NUT M6	1	
E- 6	124 0823 000	マルバネ	SPRING	1	
E- 7	112 0864 000	レバーカウンター L	COUNTER, lever L	1	
E- 8	112 0865 000	レバーカウンター H	COUNTER, lever H	1	
E- 9	112 0866 000	ON クラッチ W	ON CLUTCH W	1	
E-10	112 0867 000	ストップクラッチ	CLUTCH, stop	1	
E-11	112 0868 000	ジコクカラー	COLLAR,	1	
E-12	M13 0825 000	テンションワイヤージョイント	JOINT, tension wire	2	
E-13	9BT 0808 503	ボルト M8×85ℓ S=15	BOLT M8×85ℓ S=15	2	
E-14	M13 1754 000	テンションヒッパリバネ	SPRING, tension tightener	2	
E-15	M08 1016 000	ヒラアタマピン	PIN, clevis	4	
E-16	9ST 0161 603	ワリピン 1.6φ×16ℓ	PIN, split 1.6φ×16ℓ	2	
E-17	112 0872 000	シュクラッチワイヤー (L)	WIRE (L), main clutch	1	
E-18	112 0873 000	シュクラッチワイヤー (H)	WIRE (H), main clutch	1	
E-19	109 1015 000	サイドクラッチワイヤー	WIRE, side clutch	2	
E-20	109 1311 000	スロットルワイヤー	WIRE, throttle	1	
E-21	E23 1119 020	コンビレバー	LEVER, combination	1	
E-22	E13 1114 020	クラッチレバー	LEVER, clutch	1	
E-23	109 1011 001	サイドクラッチロッド	ROD, side clutch	2	
E-24	109 1012 000	ジョイント	JOINT	2	
E-25	9NL 0800 003	ロックナット M8	NUT, lock M8	2	
E-26	M54 0613 000	スプリング	SPRING	2	
E-27	9RP 0612 003	Rピン 6	"R" PIN 6	2	
E-28	109 0911 000	チェンジレバー	LEVER, change	1	
E-29	M67 0912 001	チェンジレバーウケ	SUPPORT, change lever	1	
E-30	M67 0916 003	チェンジレバーコテイバネ	SPRING, change lever fix	1	
E-31	9RP 1023 003	Rピン 10	"R" PIN 10	1	
E-32	9FW 1200 003	ヒラザガネ 12φ	WASHER, plain 12φ	1	
E-33	109 0916 000	シフターアーム	ARM, shifter	1	
E-34	M67 0914 000	スプリング	SPRING	1	
E-35	M67 0926 000	ヒラザガネ	WASHER, plain	1	
E-36	M67 0915 000	ヒラザガネ	WASHER, plain	1	
E-37	9BK 0601 583	バネツキボルト M6×15ℓ	BOLT M6×15ℓ	1	
E-01	109 0902 000	チェンジアンナイバンアッシ	CHANGE PLATE ASSY	1 組	見出番号 38,47,48

E. コントロール関係
CONTROL GROUP

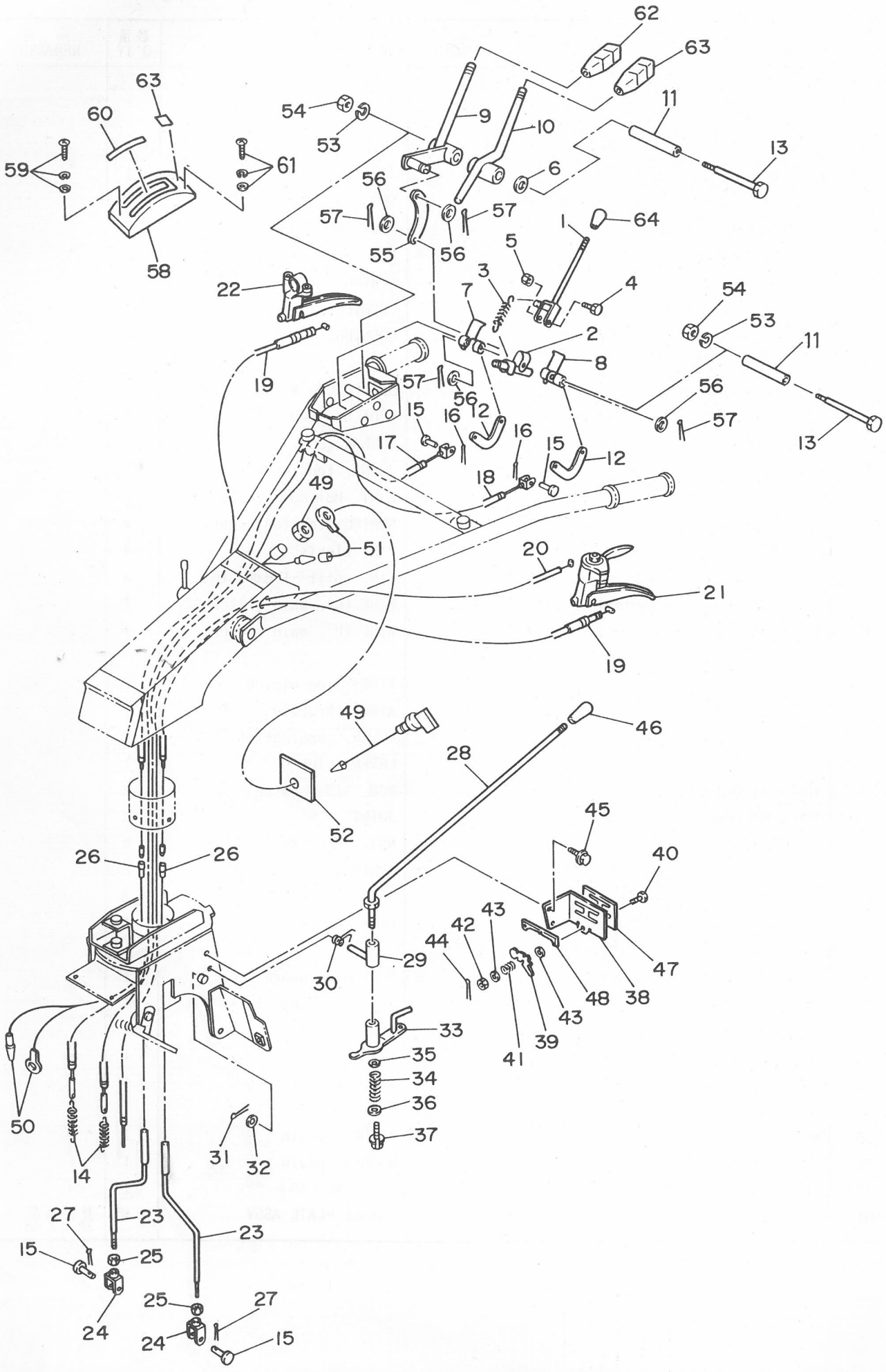

E. コントロール関係 CONTROL GROUP

見出番号 NO.	コード番号 CODE NO.	部品名称 PARTS	部品名称 NAME	数量 Q'TY	備考 REMARKS
E-38	109 0914 001	チェンジアンナイバン (F3)	PLATE (F3), change	1	
E-39	M67 0931 000	ストッパー	STOPPER	1	
E-40	M67 0932 000	マルサラコネジ	SCREW	1	
E-41	103 0913 000	スプリング	SPRING	1	
E-42	9NT 0500 003	ナット M5	NUT M5	1	
E-43	9FW 0500 003	ヒラザガネ 5φ	WASHER, plain 5φ	2	
E-44	9ST 0121 203	ワリピン 1.2φ×12ℓ	PIN, split 1.2φ×12ℓ	1	
E-45	9BK 0601 563	ヒラバネツキボルト M6×15ℓ	BOLT M6×15ℓ	2	
E-46	124 0830 000	10 グリップ クロ	10 GLIP, black	1	
E-47	M71 0918 000	チェンジマーク (A)	MARK (A), change	1	
E-48	M67 0934 000	チェンジマーク (B)	MARK (B), change	1	
E-49	FR-56361A	ロータリーテイシスイッチ	SWITCH, rotary	1	
E-50	112 0618 000	スイッチコード	CORD, switch	1	
E-51	112 0619 000	スイッチエンチョウコード	CORD, switch	1	
E-53	9SW 0800 003	バネザガネ 8φ	WASHER, spring 8φ	2	
E-54	9NT 0800 003	ナット M8	NUT M8	2	
E-55	124 0824 000	ジョイントプレート	PLATE, joint	1	
E-56	9FW 0600 003	ヒラザガネ 6φ	WASHER, plain 6φ	4	
E-57	9ST 0201 503	ワリピン 2φ×15ℓ	PIN, split 2φ×15ℓ	4	
E-02	**112 0803 000**	**クラッチカバーアッシ**	**CLUTCH COVER ASSY**	**1 組**	**見出番号 58, 60, 63**
E-58	112 0869 000	クラッチカバー	COVER, clutch	1	
E-59	9CR 0601 053	ヒラバネツキコネジ	SCREW, spring with washer	3	
E-60	112 0870 000	W シュクラッチマーク	MARK, main clutch W	1	
E-61	112 0871 000	W マメクラッチマーク	MARK, MAME clutch W	1	
E-62	124 0828 000	8 グリップ クロ	8 GLIP, black	1	
E-63	124 0829 000	8 グリップ アカ	8 GLIP, red	1	
E-64	124 0831 000	10 グリップ アカ	10 GLIP, red	1	

F. エンジン・ベルトカバー・テンション関係
F. ENGINE & BELT COVER TENSION GROUP

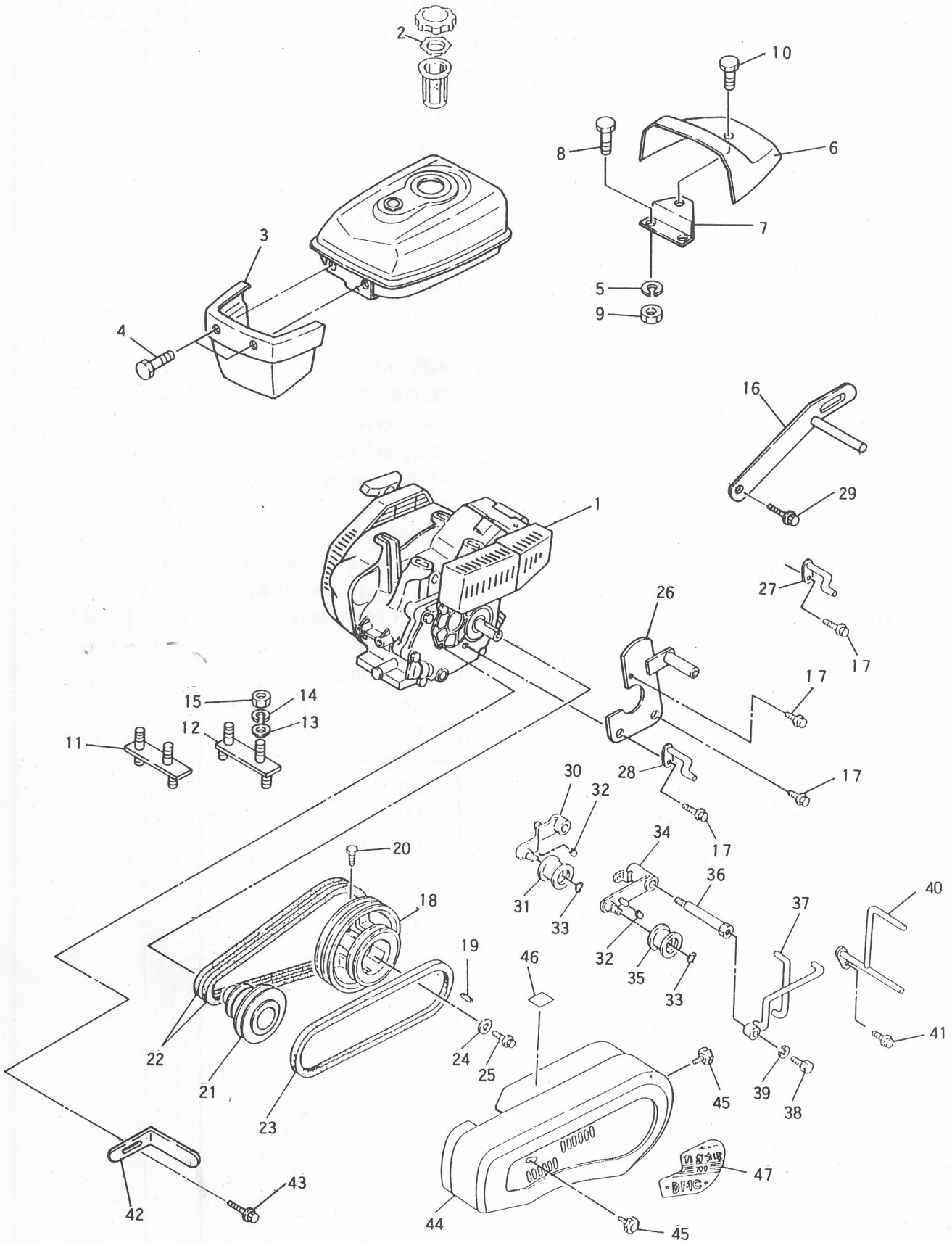

F. エンジン・ベルトカバー・テンション関係
F. ENGINE & BELT COVER TENSION GROUP

見出番号 NO.	コード番号 CODE NO.	部品名称 PARTS NAME		数量 Q'TY	備考 REMARKS
F- 1	CEG 0020 910	エンジン GM180LN-354	ENGINE	1	
F- 2	128 0717 000	ツウキバルブ	VALVE	1	
F- 3	128 0711 000	フロントカバー	COVER, front	1	
F- 4	9CR 0601 213	トラスコネジ M6×12ℓ	SCREW M6×12ℓ	2	
F- 5	9SW 0600 003	バネザガネ φ6	WASHER, spring φ6	2	
F- 6	128 0712 000	リヤカバー	COVER, rear	1	
F- 7	128 0713 000	カバーコテイプレート	PLATE	1	
F- 8	9BT 0601 203	ボルト M6×12ℓ	BOLT M6×12ℓ	2	
F- 9	9NT 0600 003	ナット φ6	NUT φ6	2	
F-10	9CR 0801 213	トラスコネジ M8×12ℓ	SCREW M8×12ℓ	1	
F-11	108 1320 000	エンジンベース (マエ)	BASE, engine (FR)	1	
F-12	108 1321 000	エンジンベース (ウシロ)	BASE, engine (RR)	1	
F-13	9FW 0800 003	ヒラザガネ φ8	WASHER, plain φ8	8	
F-14	9SW 0800 003	バネザガネ φ8	WASHER, spring φ8	8	
F-15	9NT 0800 003	ナット M8	NUT M8	8	
F-16	108 1322 000	ボウシンステー	STAY	1	
F-17	9BK 0801 653	バネザツキボルト M8×16ℓ	BOLT M8×16ℓ	4	
F-18	109 0811 002	ホンキプーリ	PULLEY, main	1	
F-19	9KY 0504 500	キー 5×5×45ℓ	KEY 5×5×45	1	
F-20	9BT 0801 603	ボルト M8×16ℓ	BOLT M8×16	1	
F-21	108 0857 000	エンジンプーリー	PULLEY, engine	1	
F-22	9VA 0400 003	Vベルト LA-40 (オレンジ)	"V" BELT LA-40	2	
F-23	9VB 0380 003	Vベルト LB-38 (オレンジ)	"V" BELT LB-38	1	
F-24	M07 0813 000	プーリオサエザガネ	WASHER, pulley tightening	1	
F-25	9BK 0601 283	バネツキボルト M6×12ℓ	BOLT M6×12ℓ	1	
F-26	108 0853 000	ベルトオサエトリツケザ	BRACKET	1	
F-27	108 0854 000	ベルトオサエ (ウエ)	SUPPORT, belt (upper)	1	
F-28	108 0855 000	ベルトオサエ (シタ)	SUPPORT, belt (lower)	1	
F-29	9BK 0801 663	ヒラバネツキボルト M8×16ℓ	BOLT M8×16ℓ	1	
F-30	112 0860 000	低速テンションアーム	ARM, tension	1	
F-31	M66 0824 000	テンションコロ A-W	ROLLER, tension A-W	1	
F-32	109 0835 000	ビニールパイプ	PIPE, vinyl	2	
F-33	9RS 1200 005	スナップリングジクヨウ S-12	SNAP RING, shaft S-12	2	
F-34	108 0850 000	高速テンションアーム	ARM, tension (high speed)	1	
F-35	M66 0825 000	テンションコロ B-S	ROLLER, tension B-S	1	
F-36	109 0818 001	テンショントリツケボルト	BOLT, tension fitting	1	
F-37	109 0819 001	ベルトストッパー	STOPPER, belt	1	
F-38	9BT 1002 503	ボルト M10×25ℓ	BOLT M10×25ℓ	1	

F. エンジン・ベルトカバー・テンション関係
ENGINE & BELT COVER TENSION GROUP

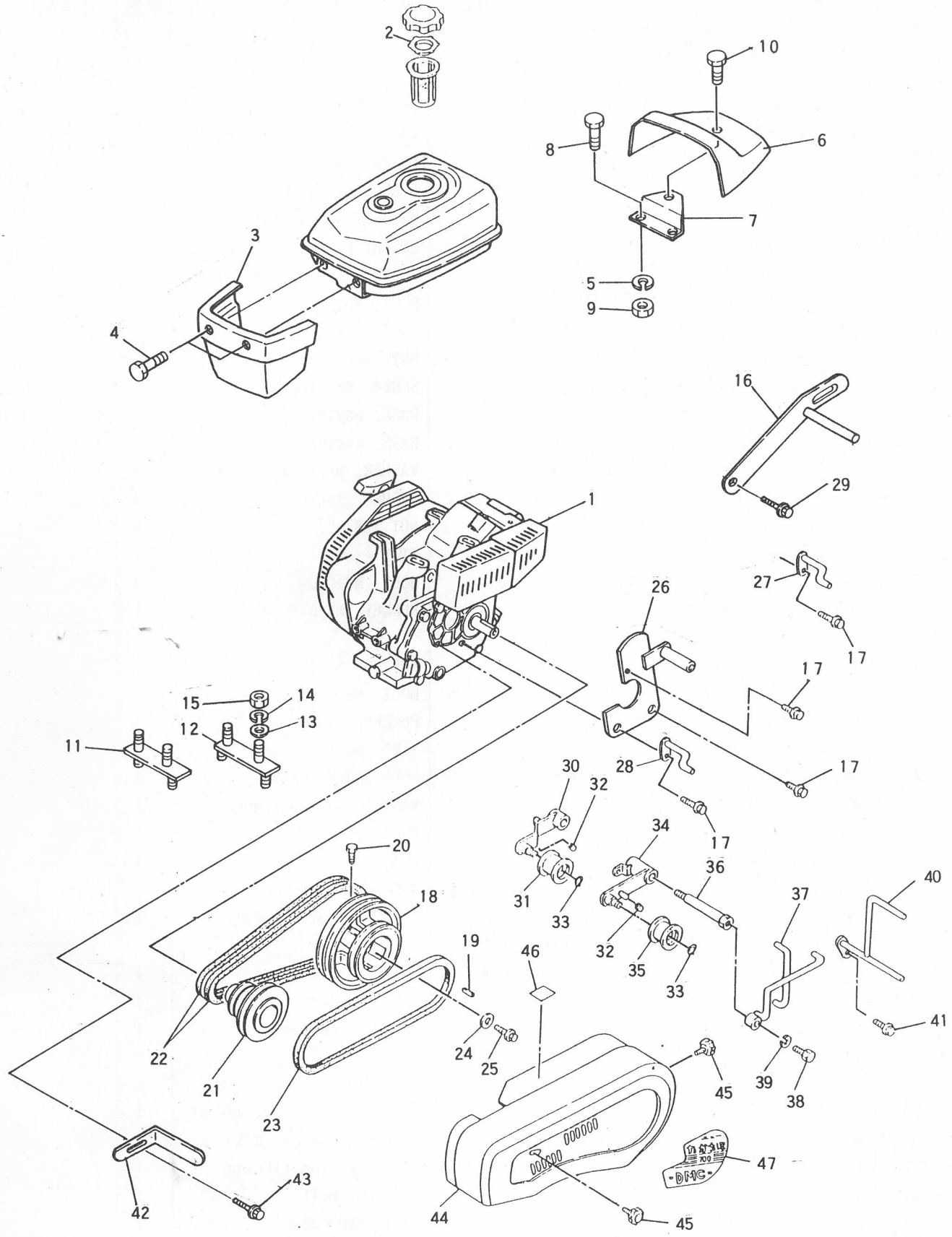

F. エンジン・ベルトカバー・テンション関係
F. ENGINE & BELT COVER TENSION GROUP

見出番号 NO.	コード番号 CODE NO.	部品名称 PARTS NAME		数量 Q'TY	備考 REMARKS
F-39	9SW 1000 003	バネザガネ	WASHER, spring	1	
F-40	M71 2122 000	ベルトオサエ（ホンキガワ）	SUPPORT, belt	1	
F-41	9BK 0801 863	ヒラバネツキボルト　M8×18ℓ	BOLT　M8×18ℓ	1	
F-42	108 0856 000	ベルトオサエ（マエ）	SUPPORT, belt (front)	1	
F-43	9BK 0801 663	ヒラバネツキボルト　M8×16ℓ	BOLT　M8×16ℓ	1	
F-44	108 0852 000	ベルトカバーアッシ	BELT COVER ASSY	1	
F-45	M26 0833 000	ノブ	KNOB	2	

G. 車輪関係 WHEEL GROUP

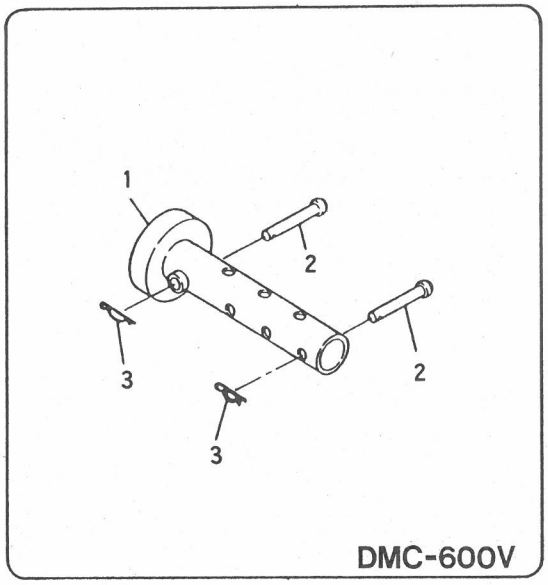

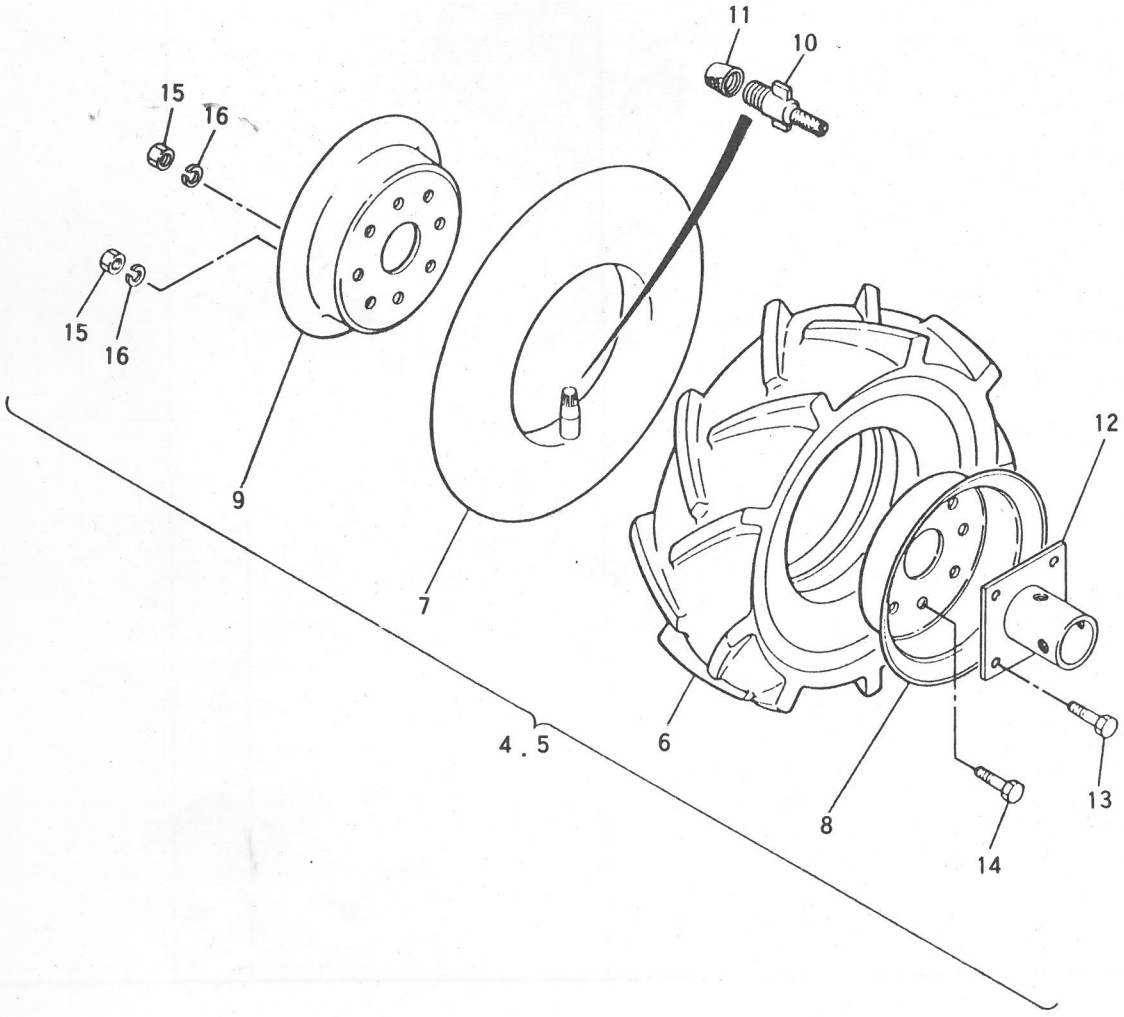

車輪関係
G. WHEEL GROUP

見出番号 NO.	コード番号 CODE NO.	部品名称 PARTS NAME		数量 Q'TY	備考 REMARKS
G- 1	M58 1111 000	ホイールチューブ	TUBE, wheel	2	
G- 2	M26 1111 000	シャジクピン	PIN, axle	4	
G- 3	9RP 1023 003	Rピン 10	"R" PIN 10	4	
G- 4	C25 0040 0071	ゴムシャリンアッシ (R)	TIRE (R) Ass'y	1	見出番号 6～16
G- 5	C25 0040 0070	ゴムシャリンアッシ (L)	TIRE (L) Ass'y	1	〃
G- 6	C25 0040 0072	タイヤ	TIRE 4.00-7	2	
G- 7	C25 0040 0073	チューブ	TUBE 4.00-7	2	見出番号 10,11
G- 8	M81 1125 000	ホイールアナツキ (R)	WHEEL (R) 300D-7 B	2	
G- 9	M81 1124 000	ホイールアナツキ (L)	WHEEL (L) 300D-7 A	2	
G-10	C25 0040 0076	バルブインサイド	VALVE, in side #8000	2	
G-11	C25 0040 0077	バルブキャップ	CAP, valve #8000	2	
G-12	M58 1112 000	ホイールボス	BOSS, wheel	2	
G-13	9BS 0802 003	コガタボルト M8×20ℓ	BOLT, small M8×20ℓ	8	
G-14	9BS 0801 603	コガタボルト M8×16ℓ	BOLT, small M8×16ℓ	8	
G-15	9NS 0800 003	コガタナット M8	NUT, small M8	16	
G-16	9SW 0800 003	バネザガネ 8φ	WASHER, spring 8φ	16	

H. 付属品・工具関係
ACCESSORY PARTS & TOOL GROUP

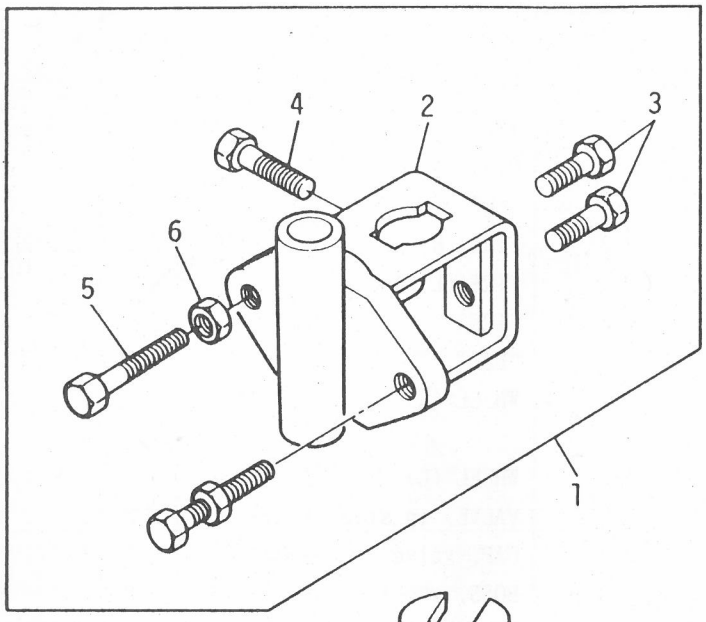

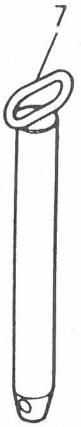

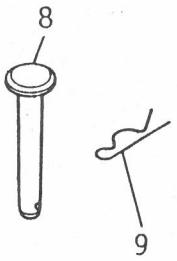



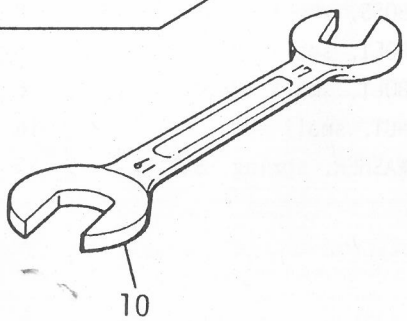

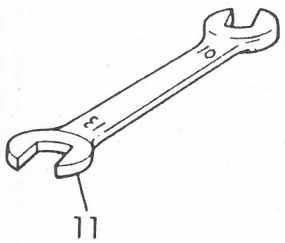

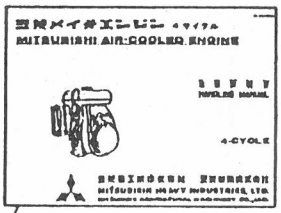

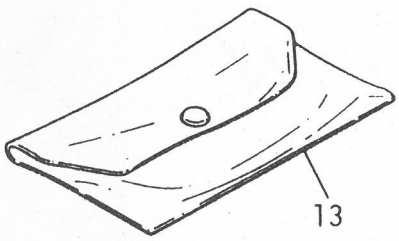

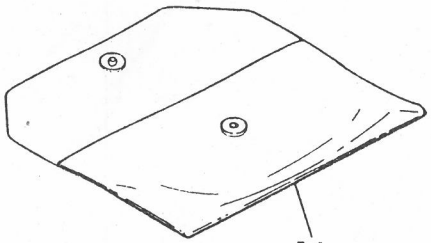

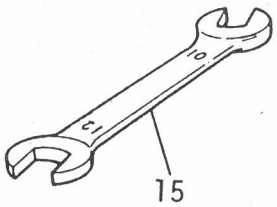

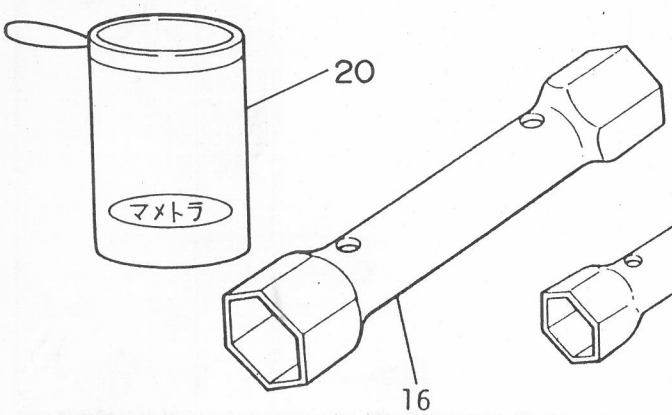

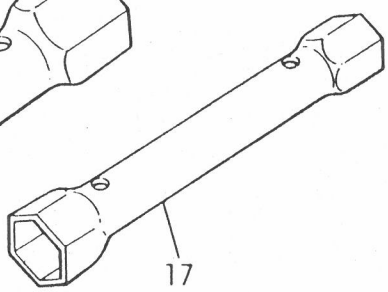

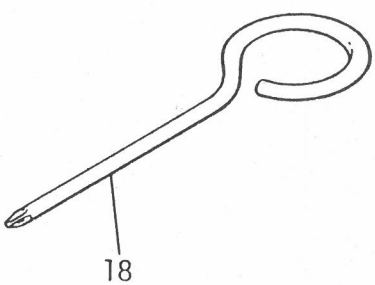

H. 付属品・工具関係
ACCESSORY PARTS & TOOL GROUP

見出番号 NO.	コード番号 CODE NO.	部品名称 PARTS NAME		数量 Q'TY	備考 REMARKS
H- 1	C29 1101 000	カルチソケットアッシ	SOCKET Ass'y, culti	1	見出番号2～6
H- 2	M09 1411 001	カルチソケット	SOCKET, culti	1	
H- 3	9BT 1203 003	ボルト　M12×30ℓ	BOLT　M12×30ℓ	1	
H- 4	9BT 1204 003	ボルト　M12×40ℓ	BOLT　M12×40ℓ	1	
H- 5	9BT 1206 003	ボルト　M12×60ℓ	BOLT　M12×60ℓ	2	
H- 6	9NT 1200 003	ナット　M12	NUT　M12	2	
H- 7	M26 0414 001	キングピン	PIN, king	2	
H- 8	M26 1114 000	ホイールピン	PIN, wheel	2	
H- 9	9RP 1023 003	Rピン　10	"R" PIN　10	4	
H-10	9TL 1701 900	スパナ　17×19	SPANNER　17×19	1	
H-11	9TL 1001 300	スパナ　10×13	SPANNER　10×13	1	
H-12	109 1511 001	ホンキトリアツカイセツメイショ	MANUAL BOOK, chassis	1	
H-13	FR4 2599 A	ツールセット	SET, tool	1	エンジン付属 見出14～18
H-14	FR6 4551	バッグ	BAG	1	
H-15	FR4 2299	スパナ　10×12	SPANNER　10×12	1	
H-16	FR4 2296	ボックススパナ　19×21	SPANNER, box　19×21	1	
H-17	FN1 5690	ボックススパナ　10×12	SPANNER, box　10×12	1	
H-18	FR4 3077	プラスドライバー	DRIVER ⊕	1	
H-19		エンジン取扱説明書	MANUAL BOOK, engine	1	
H-20	111 1530 001	コウグ袋	BOX, tool	1	