DMC-600V

(車体No. 70220～)
平成２年３月生産

DMC-700V

(車体No. 70649～)
平成２年10月生産

DMC-1000V

(車体No. 70631～)
平成２年11月生産

目　　次
CONTENTS'

シャーシ
CHASSIS

	名称 SECTION NAME	頁 PAGE
A.	トランスミッション　ケース　関係 TRANSMISSION CASE GROUP	80
B.	トランスミッション　ギヤ　関係 TRANSMISSION GEAR GROUP	84
C.	シャーシ・フェンダー　関係 CHASSIS & FENDER GROUP	88
D.	ハンドル　関係 HANDLE GROUP	90
E.	コントロール　関係 CONTROL GROUP	94
F.	エンジン・ベルトカバー・テンション　関係 ENGINE & BELT COVER TENSION GROUP	98
G.	車　輪　関　係 WHEEL GROUP	104
H.	付属品・工具・関係 ACCESSORY PARTS & TOOL GROUP	106

A. トランスミッションケース関係
A. TRANSMISSION CASE GROUP

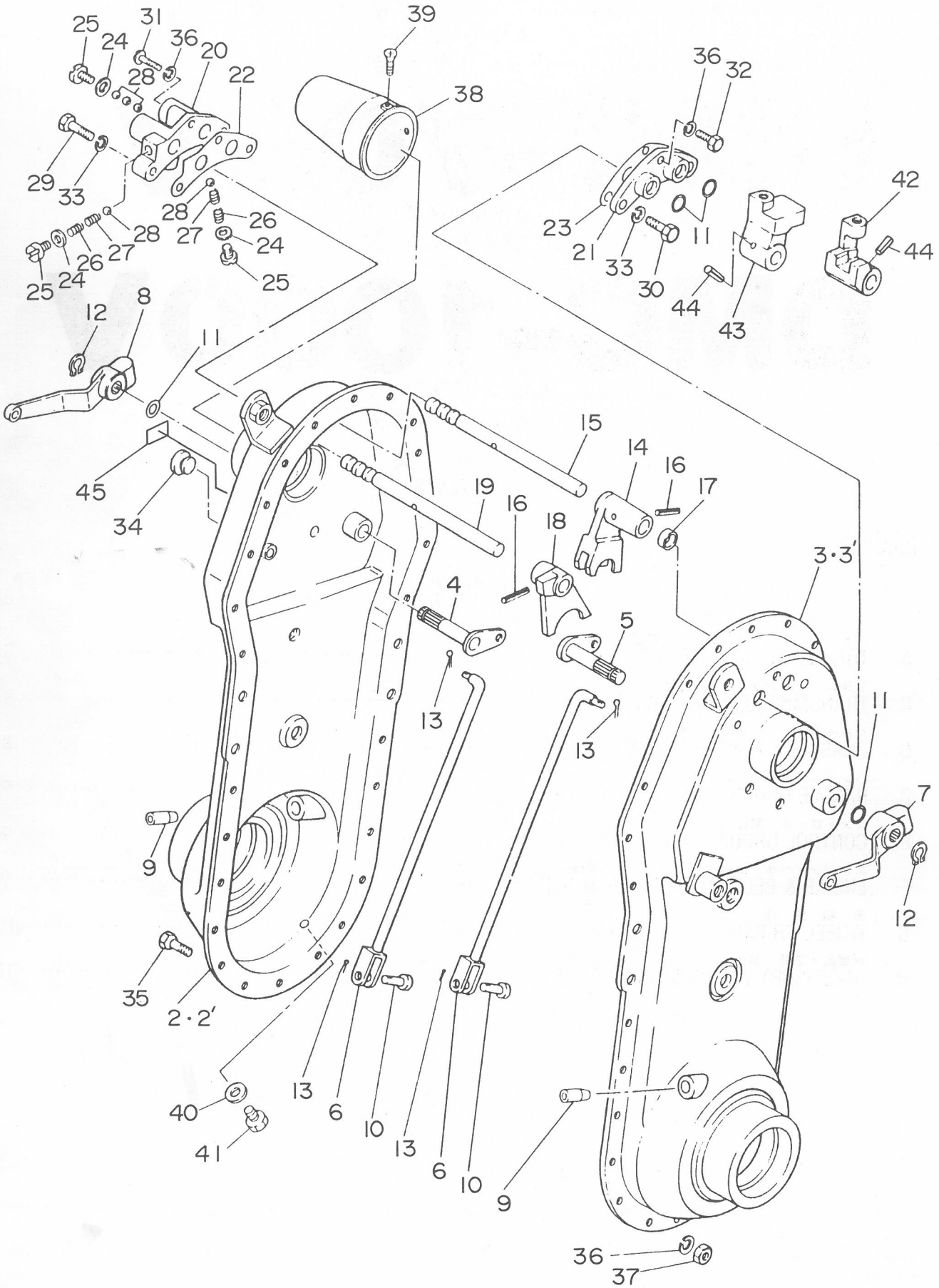

A. トランスミッションケース関係
A. TRANSMISSION CASE GROUP

見出番号 NO.	コード番号 CODE NO.	部品名称 PARTS NAME	数量 Q'TY	備考 REMARKS
A-01	109 0105 000	ミッションアッシ / TRANSMISSION ASS'Y	1	DMC-600V·700V
A-02	109 5005 000	ミッションアッシ / TRANSMISSION ASS'Y	1	DMC-1000V
A- 2	109 0111 000	ミッションケース (右) / CASE, transmission (R)	1	DMC-600V·700V
A- 2′	109 5111 000	ミッションケース (右) / CASE, transmission (R)	1	DMC-1000V
A- 3	109 0112 000	ミッションケース (左) / CASE, transmission (L)	1	DMC-600V·700V
A- 3′	109 5112 000	ミッションケース (左) / CASE, transmission (L)	1	DMC-1000V
A- 4	108 0223 000	サイドクラッチアーム (右) / ARM (R), side clutch	1	
A- 5	108 0222 000	サイドクラッチアーム (左) / ARM (L), side clutch	1	
A- 6	M71 0215 000	サイドクラッチロッド / ROD, side clutch	2	
A- 7	108 0224 000	ジョイントレバー (左) / LEVER (L), joint	1	
A- 8	108 0225 000	ジョイントレバー (右) / LEVER (R), joint	1	
A- 9	M67 0234 001	キャップ / CAP	2	
A-10	M08 1016 000	ヒラアタマピン / PIN, clevis	2	
A-11	90R 1200 001	Oリング / "O" RING P-12 T302	4	
A-12	9RE 1000 005	Eリング / "E" RING	2	
A-13	9ST 0161 603	ワリピン φ1.6×16ℓ / PIN, split φ1.6×16ℓ	4	
A-14	M67 0311 020	シフターフォーク (L.R) / FORK (L.R), shifter	1	
A-15	M71 0311 010	シフターロッド (L.R) / ROD (L.R), shifter	1	
A-16	9SP 0402 205	スプリングピン φ4×22ℓ / PIN, spring φ4×22ℓ	2	
A-17	M71 0216 000	カラー / COLLAR	1	
A-18	M67 0312 020	シフターフォーク (H) / FORK (H), shifter	1	
A-19	M71 0312 010	シフターロッド (H,H') / ROD (H.H'), shifter	1	
A-20	M67 0313 001	シフターロッドウケ A / BRACKET A, shifter rod	1	
A-21	M67 0314 000	シフターロッドウケ B / BRACKET B, shifter rod	1	
A-22	M67 0315 000	パッキン A / PACKING A	1	
A-23	M67 0316 000	パッキン B / PACKING B	1	
A-24	M67 0317 000	パッキン C / PACKING C	3	
A-25	M67 0318 000	ボルト / BOLT	3	
A-26	M07 0314 000	シフターロッドオシバネ / SPRING, tightening shifter	2	
A-27	M07 0314 010	シフターロッドオシバネ (B) / SPRING (B), tightening	2	
A-28	9SB 2500 000	スティールボール 5/16" / BALL, steel 5/16"	5	
A-29	9BT 0803 000	ボルト M8×30ℓ / BOLT, M8×30ℓ	2	
A-30	9BT 0802 000	ボルト M8×20ℓ / BOLT, M8×20ℓ	2	
A-31	9BT 0603 500	ボルト M6×35ℓ / BOLT, M6×35ℓ	1	
A-32	9BT 0601 800	ボルト M6×18ℓ / BOLT, M6×18ℓ	1	
A-33	9SW 0800 000	バネザガネ φ8 / WASHER, spring φ8	4	
A-34	M60 0116 000	チュウユセン / PLUG, oil	1	
A-35	9BH 0601 470	7Tボルト M6×14ℓ / BOLT, M6×14ℓ	24	

A. トランスミッションケース関係
A. TRANSMISSION CASE GROUP

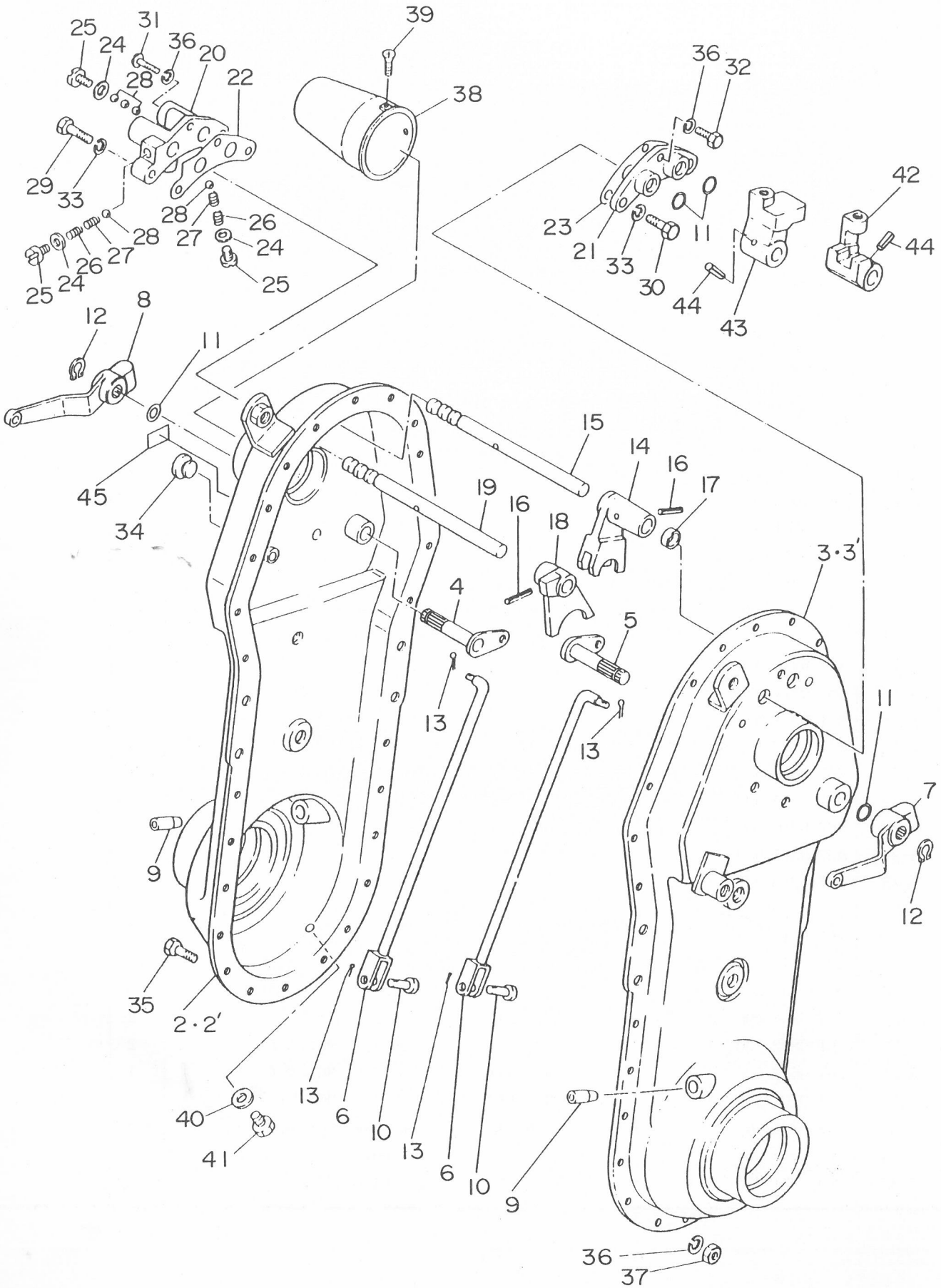

A. トランスミッションケース関係 TRANSMISSION CASE GROUP

見出番号 NO.	コード番号 CODE NO.	部品名称 PARTS NAME		数量 Q'TY	備考 REMARKS
A-36	9SW 0600 000	バネザガネ φ6	WASHER, spring φ6	26	
A-37	9NT 0600 000	ナット φ6	NUT M6	26	
A-38	M54 0223 000	シールドキャップ	CAP, sealed	1	
A-39	9CR 0501 003	㊉ナベコネジ M5×10ℓ	SCREW, M5×10ℓ	1	
A-40	90W 0816 160	シールワッシャー φ8	WASHER, seal φ8	1	
A-41	9BT 0801 003	ボルト M8×10ℓ	BOLT, M8×10ℓ	1	
A-42	M71 0912 003	チェンジガイド A	GUIDE A, change	1	
A-43	M71 0913 003	チェンジガイド B	GUIDE B, change	1	
A-44	9SP 0402 205	スプリングピン φ4×22ℓ	PIN, spring φ4×22ℓ	2	
A-45	108 1420 000	オイルマーク 2.2ℓ	MARK, oil 2.2ℓ	1	

B. トランスミッションギヤ関係 TRANSMISSION GEAR GROUP

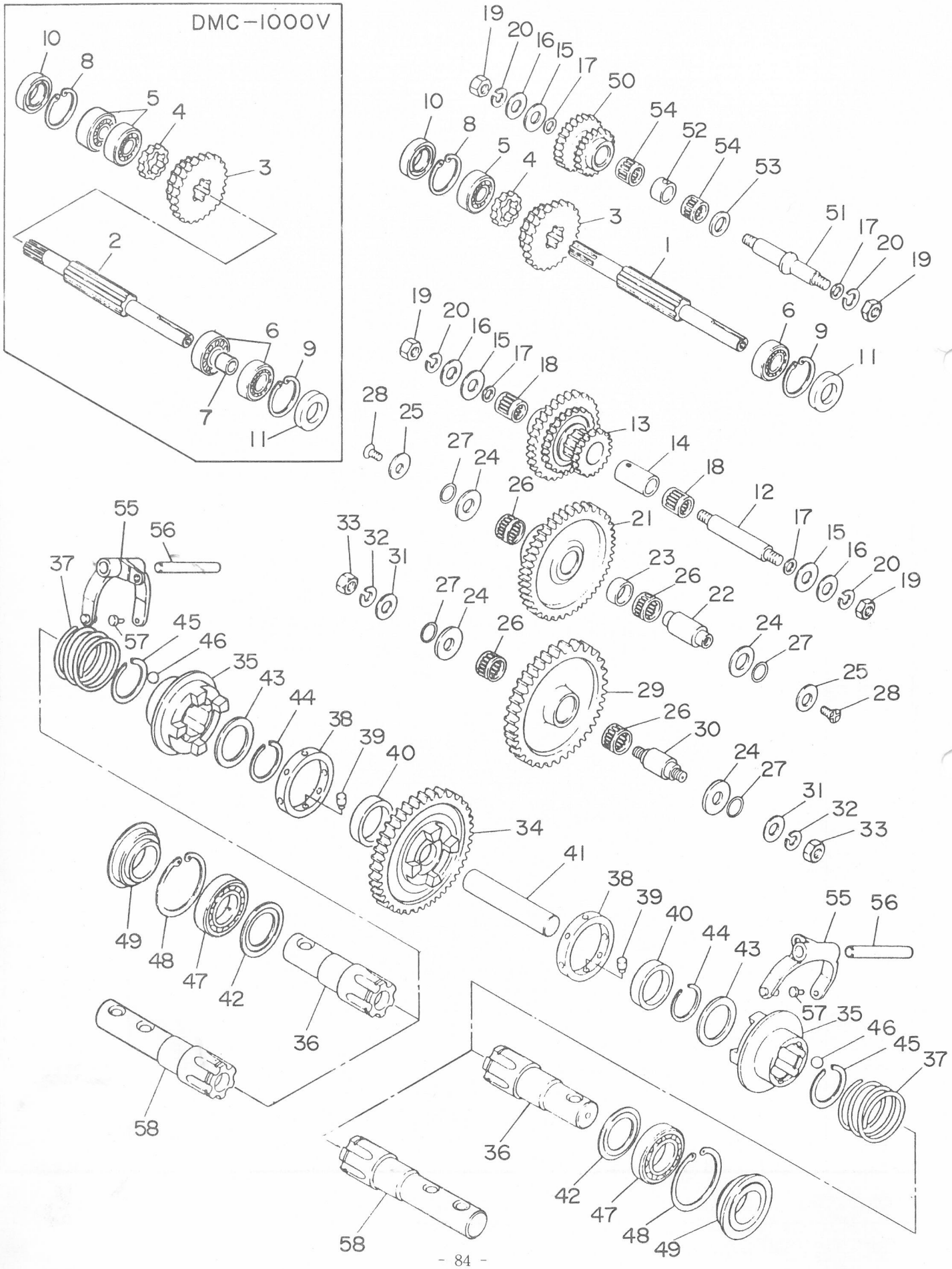

B. トランスミッションギヤ関係
B. TRANSMISSION GEAR GROUP

見出番号 NO.	コード番号 CODE NO.	部品名称 PARTS	部品名称 NAME	数量 Q'TY	備考 REMARKS
B- 1	109 0212 000	シュジク	SHAFT, main	1	
B- 2	109 5212 000	シュジク	SHAFT, main	1	DMC-1000V
B- 3	108 0221 000	チェンジギヤ 25T×36T	GEAR, change 25T×36T	1	
B- 4	108 0220 000	チェンジギヤ 15T	GEAR, change 15T	1	
B- 5	9BB 6004 000	ボールベアリング #6004	BEARING, ball #6004	1(2)	( ) DMC-1000V
B- 6	9BB 6203 000	ボールベアリング #6203	BEARING, ball #6203	1(2)	( ) DMC-1000V
B- 7	109 5213 000	シュジクカラー	COLLAR, main shaft	1	DMC-1000V
B- 8	9RR 4200 015	スナップリング R-42	RING, snap R-42	1	
B- 9	9RR 4000 015	スナップリング R-40	RING, snap R-40	1	
B-10	90S 2042 1002	オイルシール SC-204210	SEAL, oil SC-204210	1	
B-11	90S 1740 0802	オイルシール SC-17408	SEAL, oil SC-17408	1	
B-12	M67 0214 000	2ジク	SHAFT, second	1	
B-13	M71 0212 000	2ジクギヤ	GEAR, second shaft	1	
B-14	M67 0215 000	2ジクカラー	COLLAR, second shaft	1	
B-15	M07 0217 001	ザガネ A	WASHER A	3	
B-16	M07 0234 002	ネジツキシャフト用パッキン（外）	PACKING, shaft with screw	3	
B-17	M07 0313 001	シフターロッドヨウパッキン	PACKING, shifter rod	4	
B-18	9NB 1519 182	ニードルベアリング	BEARING, needle KT151918	2	
B-19	9NT 1000 010	ナット M10 P1.25	NUT, M10 P1.25	4	
B-20	9SW 1000 000	バネザガネ φ10	WASHER, spring φ10	4	
B-21	108 0213 000	ゲンソクギヤ	GEAR, reduction	1	
B-22	M67 0217 000	ゲンソクジク	SHAFT, reduction	1	
B-23	M67 0218 000	ゲンソクジクカラー	COLLAR, reduction shaft	1	
B-24	M67 0219 000	ザガネ A	WASHER A	4	
B-25	M67 0220 000	ゲンソクジクワッシャー	WASHER, reduction shaft	2	
B-26	9NB 2226 132	ニードルベアリング KT222613	BEARING, needle KT222613	4	
B-27	90R 1600 005	Oリング S-16 T302	"O" RING S-16 T302	4	
B-28	9CD 0801 603	⊕サラコネジ M8×16ℓ	SCREW, M8×16ℓ	2	
B-29	M67 0221 000	アイドラーギヤ	GEAR, idler	1	
B-30	M67 0242 000	アイドラージク	SHAFT, idler	1	
B-31	9FW 1200 000	ヒラザガネ φ12	WASHER, plain φ12	2	
B-32	9SW 1200 000	バネザガネ φ12	WASHER, spring φ12	2	
B-33	9NH 1200 050	5Tナット M12 P1.5	NUT, 5T M12 P1.5	2	
B-34	108 0214 000	シャジクギヤ	GEAR, axle shaft	1	
B-35	M67 0244 001	スリーブ	SLEEVE	2	
B-36	M67 0245 002	シャジク	SHAFT, axle	2	
B-37	M67 0246 000	サイドクラッチバネ	SPRING, side clutch	2	
B-38	M67 0247 001	リング	RING	2	

B. トランスミッションギヤ関係 TRANSMISSION GEAR GROUP

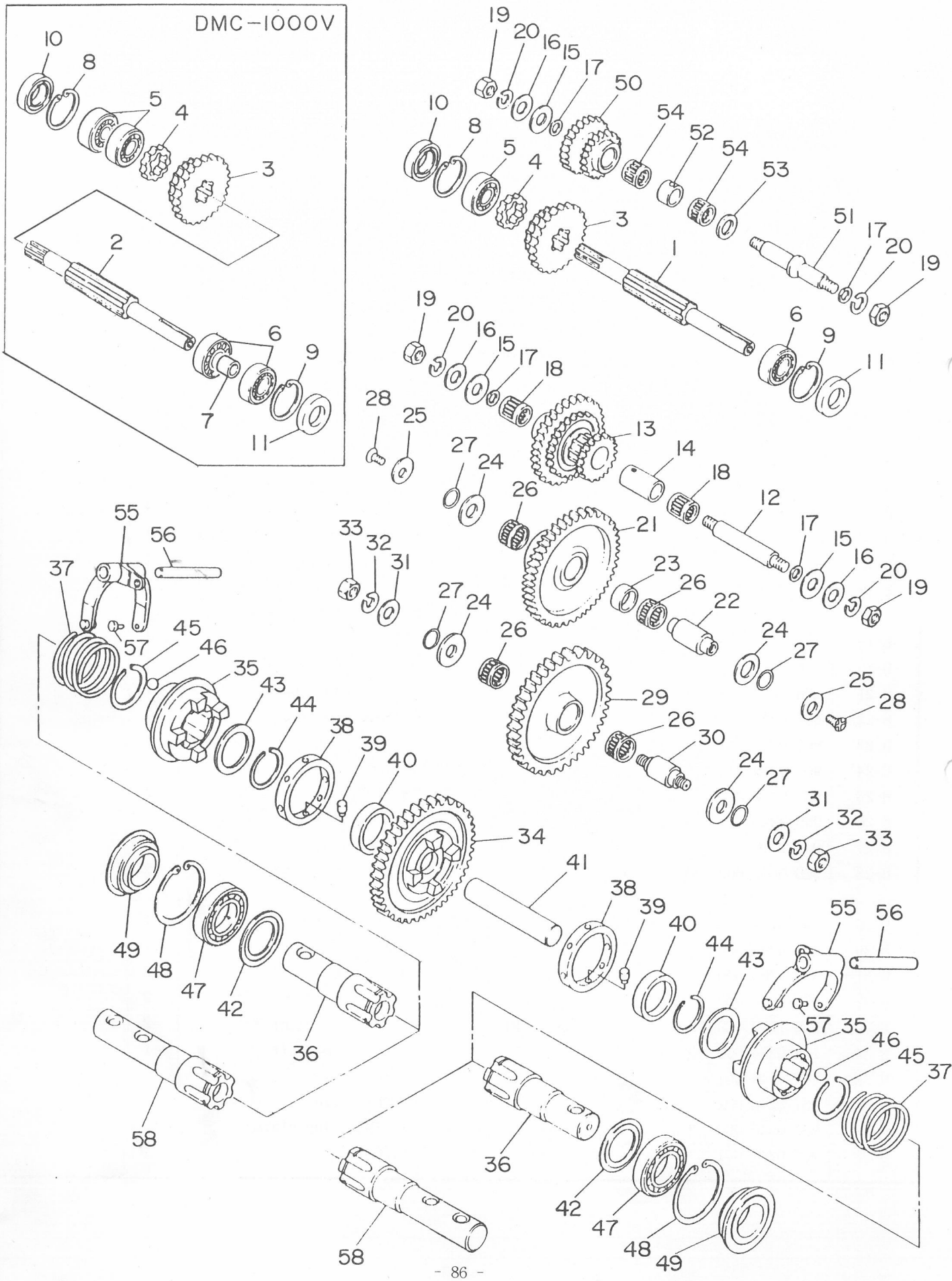

B. トランスミッションギヤ関係
B. TRANSMISSION GEAR GROUP

見出番号 NO.	コード番号 CODE NO.	部品名称 PARTS NAME		数量 Q'TY	備考 REMARKS
B-39	M67 0248 002	ローラー	ROLLER	16	
B-40	M67 0249 002	カラー	COLLAR	2	
B-41	M62 0212 000	ナカジク	SHAFT, in side	1	
B-42	M62 0222 000	シャジクザガネ	WASHER, axle shaft	2	
B-43	M67 0252 000	ストッパーザガネ	WASHER, stopper	2	
B-44	M99 0212 000	サークリップ WR-37	CLIP, WR-37	2	
B-45	M99 0211 000	サークリップ AR-47	CLIP, AR-47	2	
B-46	9SB 3000 000	スティールボール 3/8"	BALL, steel 3/8"	24	
B-47	9BB 6007 000	ボールベアリング #6007	BEARING, ball #6007	2	
B-48	9RR 6200 015	スナップリング R-62	RING, snap P-62	2	
B-49	90S 3562 1914	オイルシール QLFY35621319	SEAL, oil QLFY35621319	2	
B-50	M71 0213 000	バックギヤ	GAER, back	1	
B-51	M67 0227 000	バックジク	SHAFT, back	1	
B-52	M67 0228 000	バックジクカラー	COLLAR, back shaft	1	
B-53	M54 0227 000	ザガネ	WASHER	1	
B-54	9NB 1519 132	ニードルベアリング KT151913	BEARING, needle KT151913	2	
B-55	M67 0250 001	サイドクラッチフォーク	FORK, side clutch	2	
B-56	M67 0230 000	フォークシャフト	SHAFT, fork	2	
B-57	M67 0251 000	フォークピン	PIN, fork	4	
B-58	108 2111 000	シャジク	SHAFT, axle	2	DMC-1000V

C. シャーシ・フェンダー関係 CHASSIS & FENDER GROUP

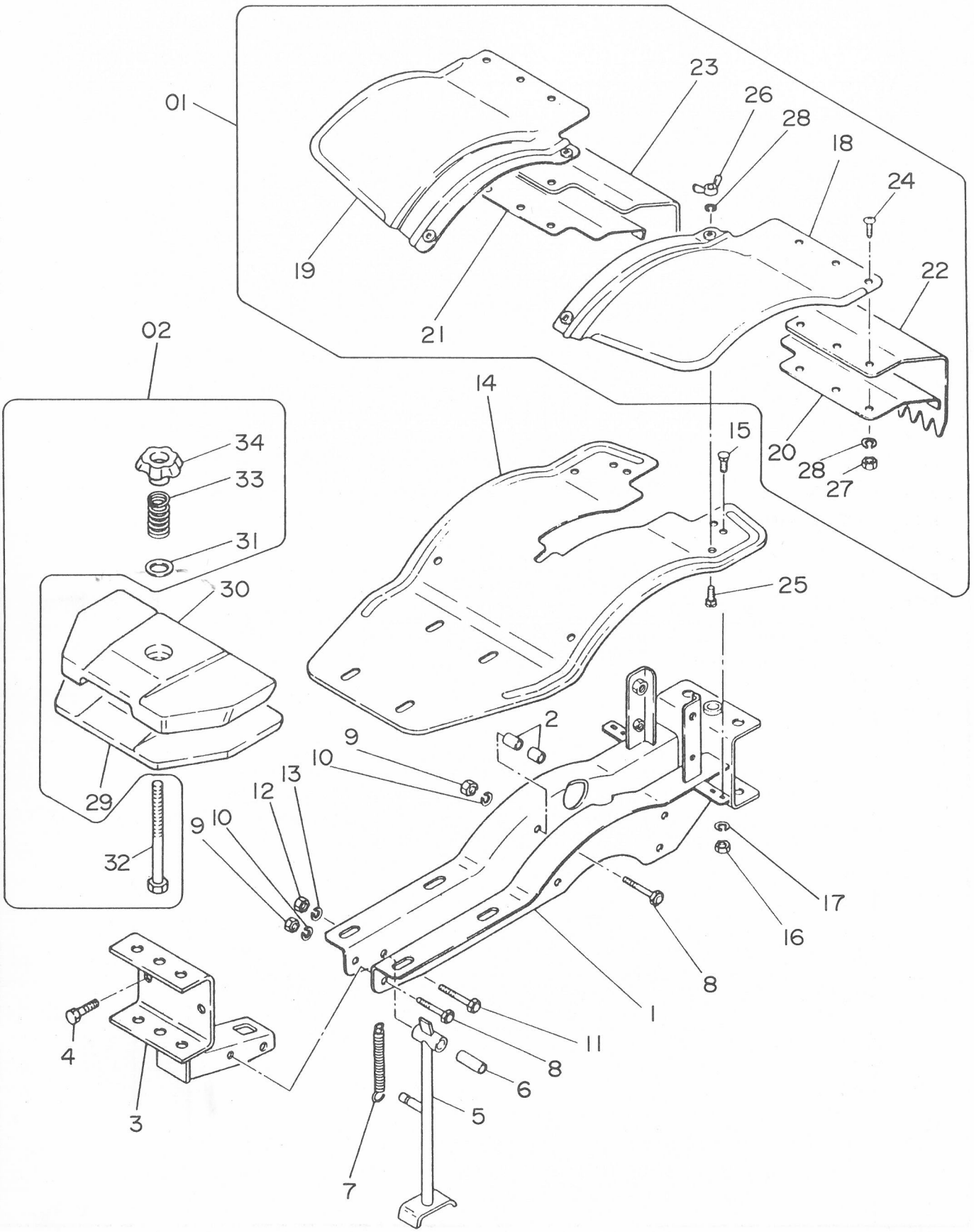

C. シャーシ・フェンダー関係 CHASSIS & FENDER GROUP

見出番号 NO.	コード番号 CODE NO..	部品名称 PARTS NAME	数量 Q'TY	備考 REMARKS
C- 1	108 0411 001	シャーシフレーム / FRAME, chassis	1	
C- 2	M67 0412 000	ケースシメツケカラー / COLLAR, tightening case	8	
C- 3	M67 0413 002	フロントヒッチ / HITCH, front	1	
C- 4	9BT 1203 503	ボルト M12×35ℓ / BOLT M12×35ℓ	2	
C- 5	M67 0414 000	スタンド / STAND	1	
C- 6	M67 0415 000	スタンドウケパイプ / PIPE, stand	1	
C- 7	M97 0412 000	スタンドバネ / SPRING, stand	1	
C- 8	9BT 0806 203	ボルト M8×62ℓ / BOLT M8×62ℓ	5	
C- 9	9NT 0800 003	ナット M8 / NUT M8	5	
C-10	9SW 0800 003	バネザガネ φ8 / WASHER, φ8	5	
C-11	9BT 1006 503	ボルト M10×65ℓ / BOLT M10×65ℓ	1	
C-12	9NT 1000 003	ナット M10 / NUT M10	1	
C-13	9SW 1000 003	バネザガネ φ10 / WASHER φ10	1	
C-14	108 0511 000	フェンダー / FENDER	1	
C-15	9BT 0601 263	カクネボルト M6×12ℓ / BOLT M6×12ℓ	4	
C-16	9NT 0600 003	ナット M6 / NUT M6	4	
C-17	9SW 0600 003	バネザガネ φ6 / WASHER, spring φ6	4	
C-01	**M67 0501 000**	**ホジョフェンダーアッシ / EXTENSION FENDER ASS'Y**	1組	OPTION 番号18～28
C-18	M67 0512 000	ホジョフェンダー (左) / FENDER (L), extension	1	
C-19	M67 0513 000	ホジョフェンダー (右) / FENDER (R), extension	1	
C-20	M23 0513 000	タレゴムオサエイタ (左) / PLATE (L), setting rubber	1	
C-21	M23 0516 000	タレゴムオサエイタ (右) / PLATE (R), setting rubber	1	
C-22	M23 0514 001	ホジョフェンダータレゴム (左) / RUBBER (L), sheet	1	
C-23	M23 0515 001	ホジョフェンダータレゴム (右) / RUBBER (R), sheet	1	
C-24	9CR 0601 703	ナベコネジ M6×17ℓ / SCREW M6×17ℓ	6	
C-25	9BT 0601 263	カクネボルト M6×12ℓ / BOLT M6×12ℓ	4	
C-26	9NW 0600 043	チョウナット M6 / NUT, wing M6	4	
C-27	9NT 0600 003	ナット M6 / NUT M6	6	
C-28	9SW 0600 003	バネザガネ φ6 / WASHER, spring φ6	10	
C-29	M66 1211 000	バランスウェート (大) / WEIGHT (large), balance	1	
C-30	M66 1212 000	バランスウェート (小) / WEIGHT (small), balance	1	
C-02	**C30 1001 001**	**ウェートシメツケカナグアッシ / WEIGHT ASS'Y**	1組	見出番号 31～34
C-31	M66 1213 000	ウェートヨウザガネ / WASHER, weight	1	
C-32	M66 1214 001	ウェートヨウボルト / BOLT, weight	1	
C-33	106 0329 000	スプリング / SPRING	1	
C-34	M66 1215 000	ウェートシメツケナット / NUT, tightening weight	1	

D. ハンドル関係
HANDLE GROUP

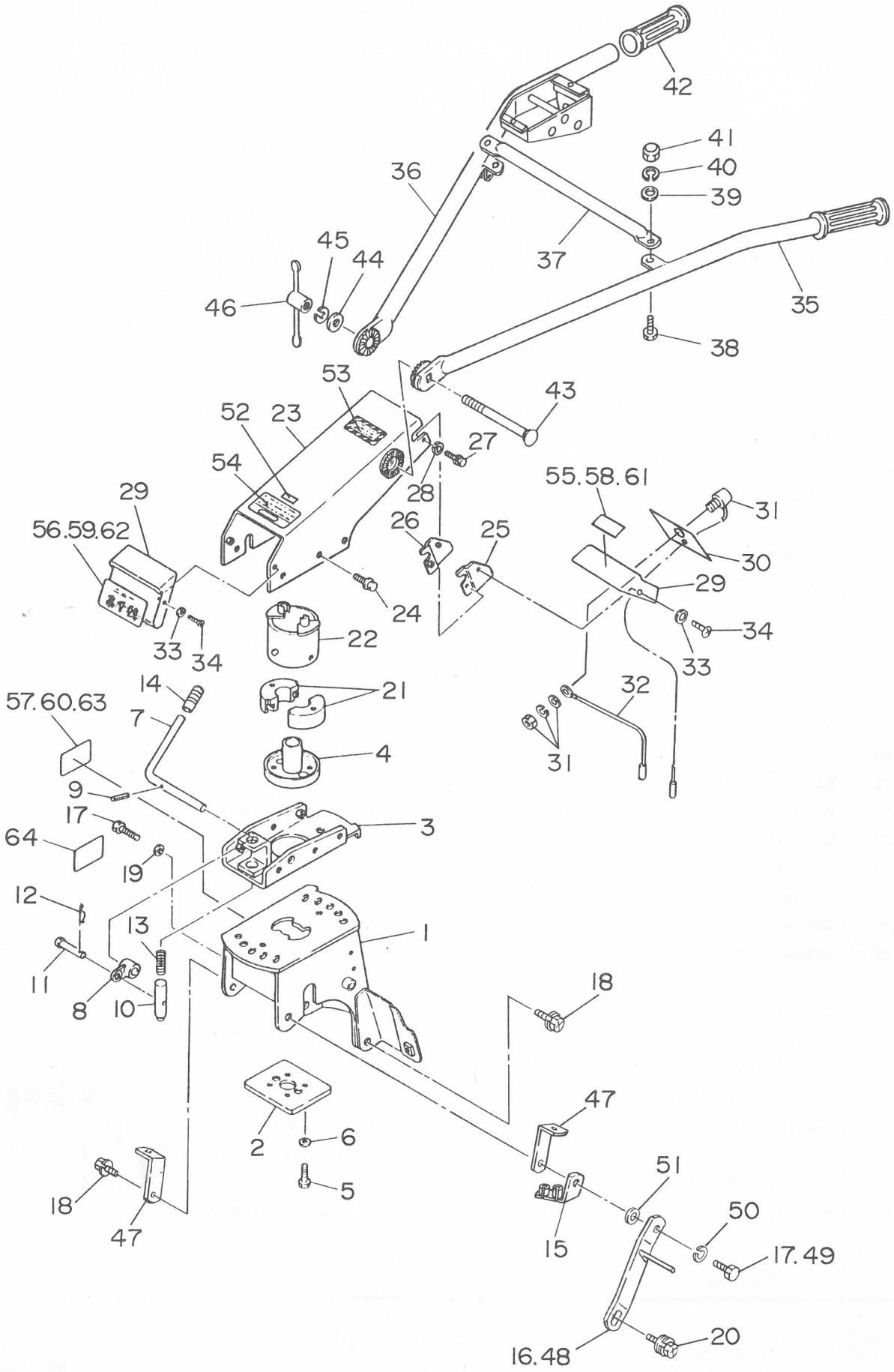

D. ハンドル関係 HANDLE GROUP

見出番号 NO.	コード番号 CODE NO.	部品名称 PARTS NAME		数量 Q'TY	備考 REMARKS
D- 1	108 1425 000	ハンドルブラケット　カン	BRACKET, handle	1	
D- 2	109 0616 000	プレート	PLATE	1	
D- 3	109 0614 000	ハンドルウケザ　カン	BRACKET	1	
D- 4	109 0615 000	コテイ　フランジ	FLANGE	1	
D- 5	9BK 1002 583	バネツキ⊕ボルト　M10×25ℓ	BOLT　M10×25ℓ	4	
D- 6	103 1012 000	ヒラザガネ　φ10	WASHER, spring　φ10	4	
D- 7	109 0617 001	カイドウ　レバー	LEVER, turning	1	
D- 8	M88 0617 000	カイドウ　ジョイント	JOINT	1	
D- 9	9SP 0402 205	スプリング　ピン	PIN, spring	1	
D-10	109 0618 000	カイドウ　ピン	PIN, turning	1	
D-11	T10 0272 000	シャジク　ピン	SHAFT, axle	1	
D-12	9RP 0612 003	R　ピン　φ6	"R" PIN　φ6	1	
D-13	M88 0616 000	カイドウ　スプリング	SPRING, turning	1	
D-14	124 0830 000	グリップ　クロ	GLIP, black	1	
D-15	108 0851 000	ワイヤーウケ　カン	MARK	1	
D-16	108 1322 001	ボウシン　ステー	STAY	1	
D-17	9BK 1003 083	バネツキ⊕ボルト　M10×30ℓ	BOLT　M10×30ℓ	2	
D-18	9BK 1002 583	バネツキ⊕ボルト　M10×25ℓ	BOLT　M10×25ℓ	2	
D-19	9FW 1000 003	ヒラザガネ　φ10	WASHER, plain φ10	1	
D-20	9BK 0802 093	ヒラバネツキ⊕ボルト　M8×20ℓ	BOLT　M8×20ℓ	1	
D-21	109 1013 000	サイドクラッチ　セッシュ	CLUTCH, side	2	
D-22	109 1014 000	セッシュホルダー　カン	HOLDER	1	
D-23	109 0612 001	ハンドルシャーシ　カン	CHASSIS, handle	1	
D-24	9BK 0802 093	ヒラバネツキ⊕ボルト　M8×20ℓ	BOLT　M8×20ℓ	6	
D-25	109 0620 000	カバーステー（左）	STAY(L), cover	1	
D-26	109 0621 000	カバーステー（右）	STSY(R), cover	1	
D-27	9CR 0601 003	ナベコネジ　M6×10ℓ	SCREW　M6×10ℓ	2	
D-28	9SW 0600 003	バネザガネ　φ6	WASHER, spring φ6	2	
D-29	M91 0615 003	フロントカバー　A	COVER　A, front	2	
D-30	112 0617 001	スイッチプレートマーク	MARK, swith plate	1	
D-31	FA25128A	ストップスイッチ	SWITCH, stop	1	
D-32	128 0715 000	スイッチコード	CORD, switch	1	
D-33	9FW 0500 022	フィニッシュワッシャ	WASHER, finish	4	
D-34	9CD 0501 1213	マルサラコネジ　M5×12ℓ	SCREW,　M5×12ℓ	4	
D-35	112 0651 000	ハンドル（左）	HANDLE (L)	1	
D-36	112 0652 000	ハンドル（右）	HANDLE (R)	1	
D-37	112 0654 000	ハンドルチュウカンパイプ	PIPE, handle center	1	
D-38	9BT 1002 503	ボルト　M10×25ℓ	BOLT　M10×25ℓ	2	

D. ハンドル関係
HANDLE GROUP

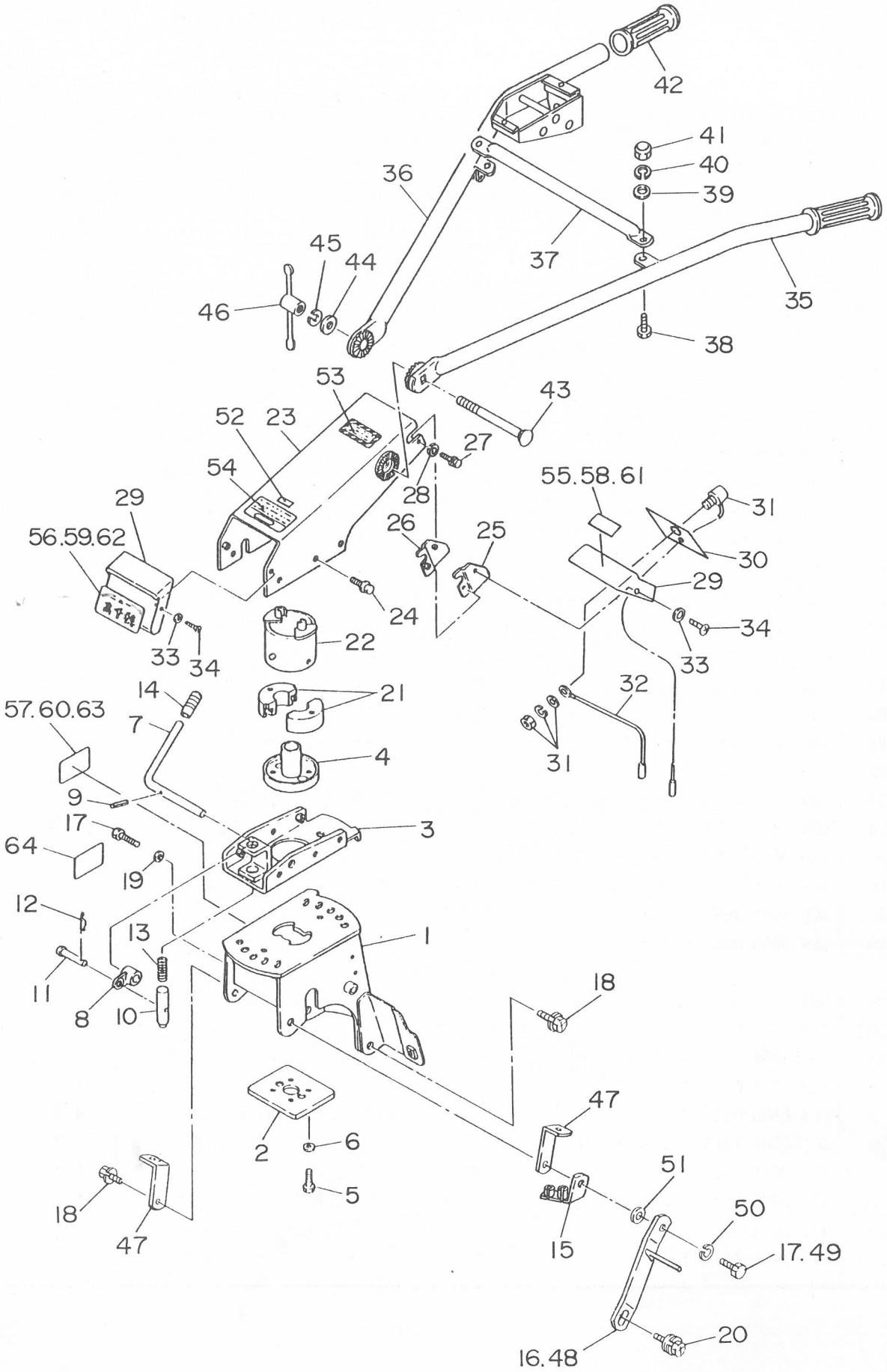

D. ハンドル関係 HANDLE GROUP

見出番号 NO.	コード番号 CODE NO.	部品名称 PARTS	部品名称 NAME	数量 Q'TY	備考 REMARKS
D-39	9FW 1000 003	ヒラザガネ φ10	WASHER, plain φ10	2	
D-40	9SW 1000 003	バネザガネ φ10	WASHER, spring φ10	2	
D-41	9NC 1000 062	フクロナット M10	NUT, cap M10	2	
D-42	124 0618 000	ハンドルニギリ	GLIP, handle	2	
D-43	9BT 1217 563	カクネボルト M12×175ℓ	BOLT M12×175ℓ	1	
D-44	9FW 1200 003	ヒラザガネ φ12	WASHER, plain φ12	1	
D-45	9SW 1200 003	バネザガネ φ12	WASHER, spring φ12	1	
D-46	M77 0617 000	ハンドルジョウゲクランプ	CLAMP, adjusting handle	1	
D-47	109 5611 000	カバートリツケステー	STAY, cover	2	DMC-1000V
D-48	109 5612 000	ボウシンステー	STAY	1	DMC-1000V
D-49	9BT 1004 003	ボルト M10×40ℓ	BOLT M10×40ℓ	1	DMC-1000V
D-50	9SW 1000 003	バネザガネ φ10	WASHER, spring φ10	1	DMC-1000V
D-51	9FW 1000 003	ヒラザガネ φ10	WASHER, plain φ10	1	DMC-1000V
D-52	108 1415 000	シュツガンマーク	MARK	1	
D-53	M86 0717 000	アンゼンサギョウマーク	MARK, safety working	1	
D-54	109 1414 000	ジドウキリカエマーク	MARK	1	
D-55	108 1417 000	カタシキマーク	MARK	1	DMC-600V
D-56	108 1412 000	シュメイバン	MARK	1	DMC-600V
D-57	108 1419 000	カタシキクブンマーク	MARK, model	1	DMC-600V
D-58	109 1411 003	キシュプレート	PLATE, name	1	DMC-700V
D-59	109 1412 000	シュメイバン	MARK	1	DMC-700V
D-60	109 1416 002	カタシキマーク	MARK	1	DMC-700V
D-61	109 5981 000	キシュプレート	PLATE, name	1	DMC-1000V
D-62	109 5982 000	シュメイバン	MARK	1	DMC-1000V
D-63	109 5984 000	カタシキマーク	MARK	1	DMC-1000V
D-64	112 1356 000	チュウイマーク	MARK		

E. コントロール関係
CONTROL GROUP

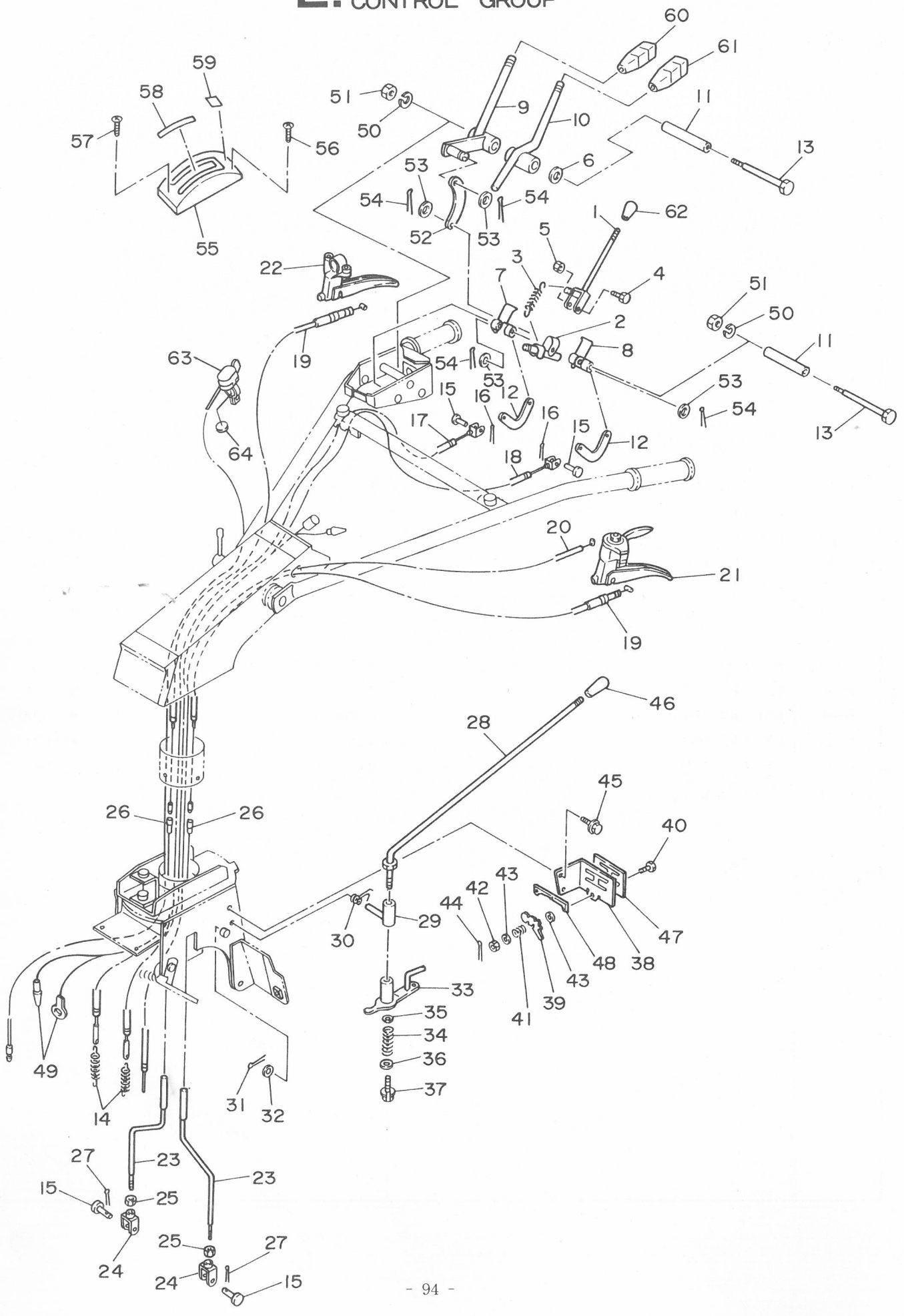

E. コントロール関係 CONTROL GROUP

見出番号 NO.	コード番号 CODE NO.	部品名称 PARTS	部品名称 NAME	数量 Q'TY	備考 REMARKS
E- 1	112 0861 000	シュクラッチレバー	LEVER, main clutch	1	
E- 2	112 0862 000	ジョイント	JOINT	1	
E- 3	112 0863 000	シュクラッチスプリング	SPRING, main clutch	1	
E- 4	9BT 0603 003	ボルト M6×30ℓ	BOLT M6×30ℓ	1	
E- 5	9NT 0600 003	ナット M6	NUT M6	1	
E- 6	124 0823 000	マルバネ	SPRING	1	
E- 7	112 0864 000	レバーカウンター L	COUNTER, lever L	1	
E- 8	112 0865 000	レバーカウンター H	COUNTER, lever H	1	
E- 9	112 0866 000	ONクラッチ W	ON CLUTCH, W	1	
E-10	112 0867 000	ストップクラッチ W	CLUTCH, stop W	1	
E-11	112 0868 000	ジュクカラー	COLLAR	2	
E-12	M13 0825 000	テンションワイヤージョイント	JOINT, tension wire	2	
E-13	9BT 0808 503	ボルト M8×85ℓ S=15	BOLT M8×85ℓ S=15	2	
E-14	M13 1754 000	テンションヒッパリバネ	SPRING, tension tightener	2	
E-15	M08 1016 000	ヒラアタマピン	PIN, clevis	4	
E-16	9ST 0161 603	ワリピン φ1.6×16ℓ	PIN, split φ1.6×16ℓ	2	
E-17	112 0872 001	シュクラッチワイヤー (L)	WIRE(L), main clutch	1	
E-18	112 0873 001 長い	シュクラッチワイヤー (H) MC 700Ⅱ 112 0872 000) 長い 873 000)	WIRE(H), main clutch	1	
E-19	109 1015 000	サイドクラッチワイヤー	WIRE, side clutch	2	
E-20	108 1311 000	スロットルワイヤー	WIRE, throttle	1	
E-21	E23 1158 001	コンビレバー	LEVER, combination	1	
E-22	E13 1158 001	クラッチレバー	LEVER, clutch	1	
E-23	109 1011 001	サイドクラッチロッド	ROD, side clutch	2	
E-24	109 1012 000	ジョイント	JOINT	2	
E-25	9NT 0800 003	ナット M8	NUT M8	2	
E-26	M54 0613 000	スプリング	SPRING	2	
E-27	9RP 0612 003	Rピン 6	"R" PIN 6	2	
E-28	109 0911 000	チェンジレバー	LEVER, change	1	
E-29	M67 0912 001	チェンジレバーウケ	SUPPORT, change lever	1	
E-30	M67 0916 003	チェンジレバーコテイバネ	SPRING, change lever fix	1	
E-31	9RP 1023 003	Rピン 10	"R" PIN 10	1	
E-32	9FW 1200 003	ヒラザガネ φ12	WASHER, plain φ12	1	
E-33	109 0916 000	シフターアーム	ARM, shifter	1	
E-34	M67 0914 000	スプリング	SPRING	1	
E-35	M67 0926 000	ヒラザガネ	WASHER, plain	1	
E-36	M67 0915 000	ヒラザガネ	WASHER, plain	1	
E-37	9BK 0601 583	バネツキボルト M6×15ℓ	BOLT M6×15ℓ	1	
E-01	**109 0902 000**	**チェンジアンナイバンアッシ**	CHANGE PLATE ASS'Y	1組	見出番号 38,47,48

E. コントロール関係
CONTROL GROUP

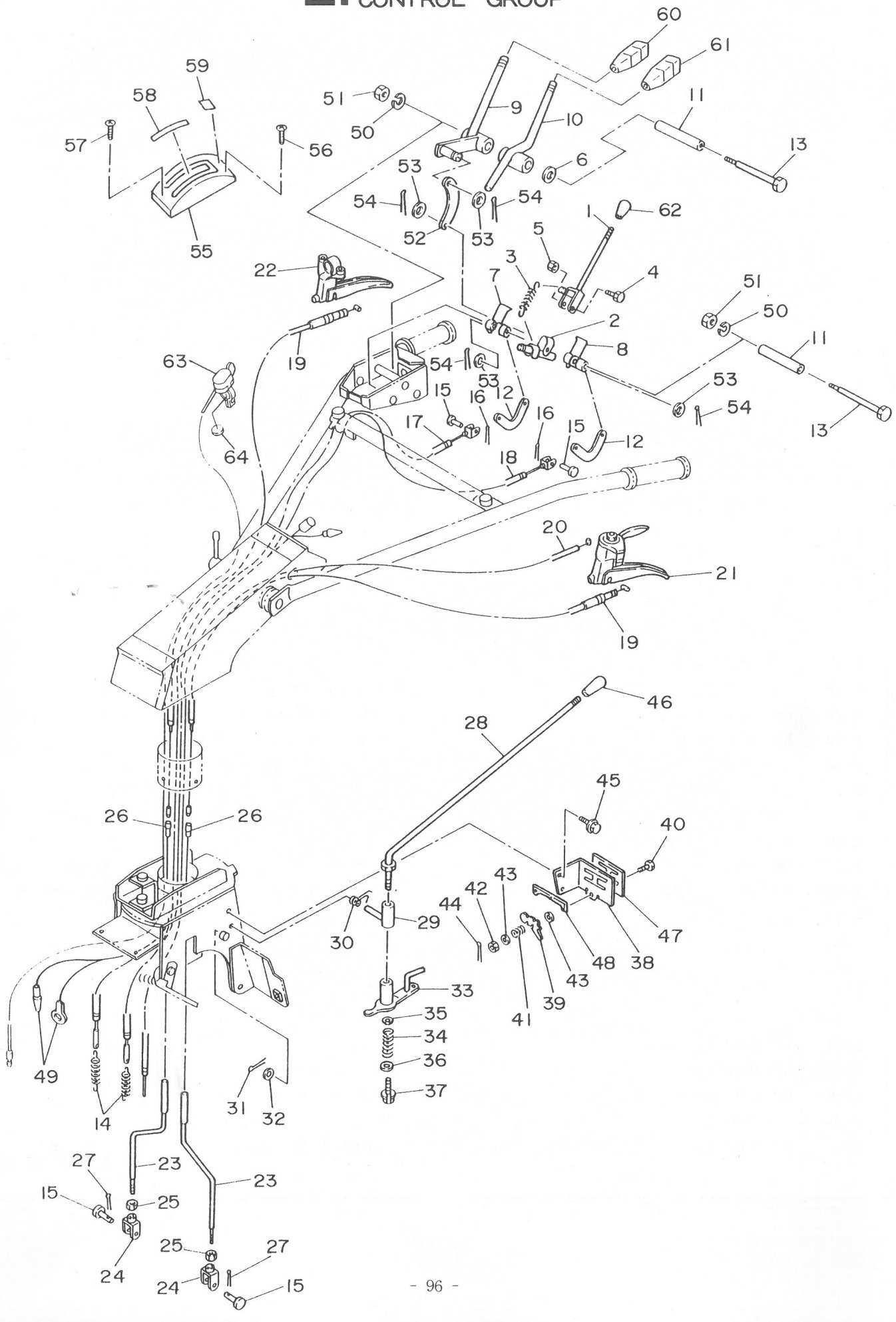

E. コントロール関係 CONTROL GROUP

見出番号 NO.	コード番号 CODE NO.	部品名称 PARTS	部品名称 NAME	数量 Q'TY	備考 REMARKS
E-38	109 0914 001	チェンジアンナイバン (F3)	PLATE (F3), change	1	
E-39	M67 0931 000	ストッパー	STOPPER	1	
E-40	M67 0932 000	マルサラコネジ	SCREW	1	
E-41	103 0913 000	スプリング	SPRING	1	
E-42	9NT 0500 003	ナット M5	NUT M5	1	
E-43	9FW 0500 003	ヒラザガネ φ5	WASHER, plain φ5	2	
E-44	9ST 0121 203	ワリピン φ1.2×12ℓ	PIN, split φ1.2×12ℓ	1	
E-45	9BK 0601 593	ヒラバネツキボルト M6×15ℓ	BOLT M6×15ℓ	2	
E-46	124 0830 000	10グリップ クロ	10 GLIP, black	1	
E-47	M71 0918 000	チェンジマーク (A)	MARK (A), change	1	
E-48	M67 0934 000	チェンジマーク (B)	MARK (B), change	1	
E-49	112 0619 000	スイッチエンチョウコード	CORD, switch	1	
E-50	9SW 0800 003	バネザガネ φ8	WASHER, spring φ8	2	
E-51	9NP 0800 083	スーパーロックナット M8	NUT M8	2	
E-52	112 0874 000	ジョイントプレート	PLATE, joint	1	
E-53	9FW 0600 003	ヒラザガネ φ6	WASHER, plain φ6	4	
E-54	9ST 0201 503	ワリピン φ2×15ℓ	PIN, split φ2×15ℓ	4	
E-02	**112 0803 000**	**クラッチカバーアッシ**	**CLUTCH COVER ASS'Y**	**1組**	**見出番号 58,60,63**
E-55	112 0869 000	クラッチカバー	COVER, clucth	1	
E-56	9CR 0601 053	ヒラバネツキコネジ 6×10ℓ	SCREW, spring with washer	1	
E-57	9CR 0601 653	ヒラバネツキコネジ 6×16ℓ	SCREW, spring with washer	2	
E-58	112 0870 000	Wシュククラッチマーク	MARK, main clutch W	1	
E-59	112 0871 000	Wマメクラッチマーク	MARK, MAME clutch W	1	
E-60	124 0828 000	8グリップ クロ	8 GLIP, black	1	
E-61	124 0829 000	8グリップ アカ	8 GLIP, red	1	
E-62	124 0831 000	10グリップ アカ	10 GLIP, red	1	
E-63	109 0737 001	ライトスイッチ	SWITCH, light	1	DMC-700V
E-64	109 0739 000	ライトスイッチザ	BUSH	1	DMC-700V

F. エンジン・ベルトカバー・テンション関係
F. ENGINE & BELT COVER TENSION GROUP

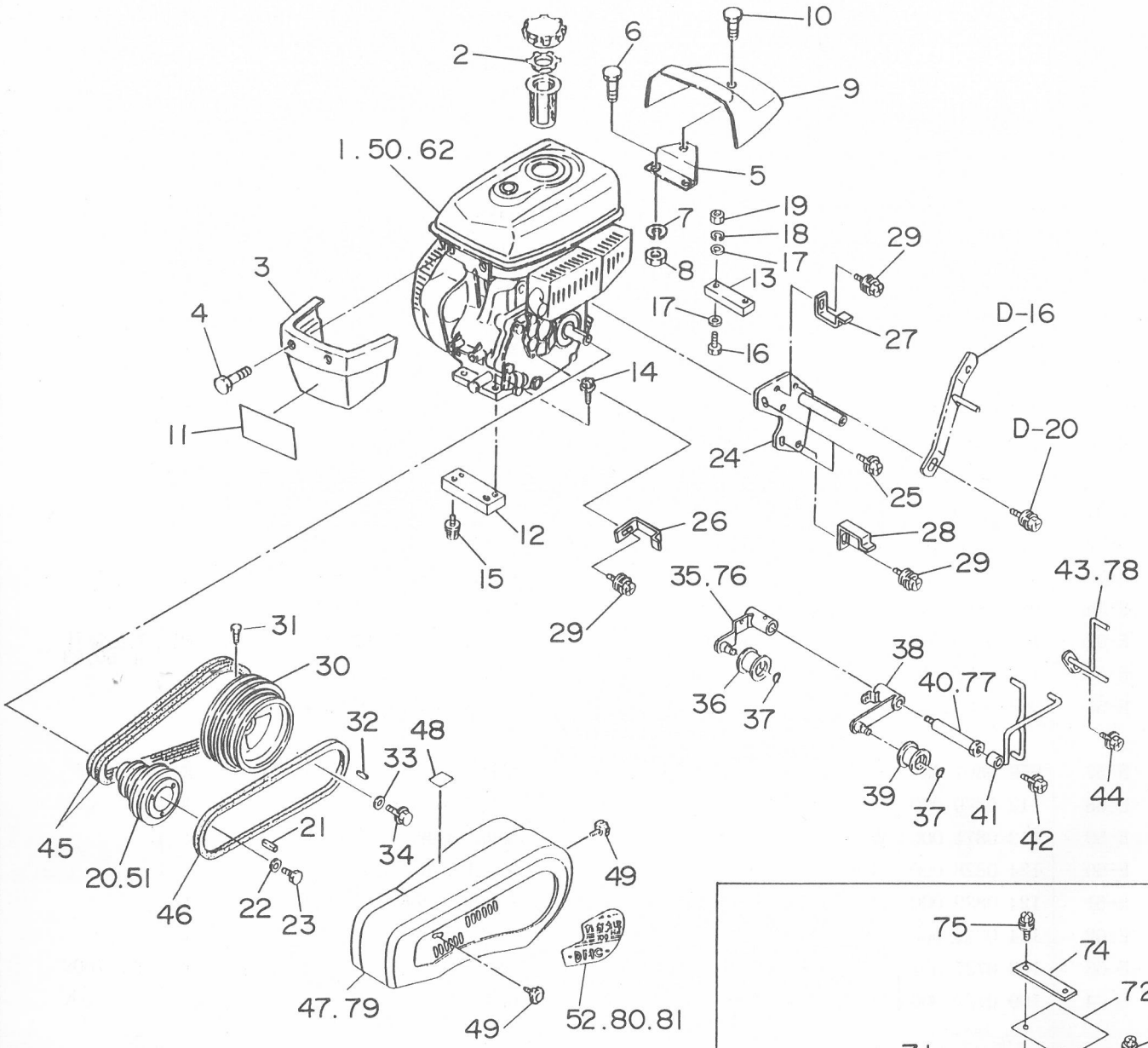

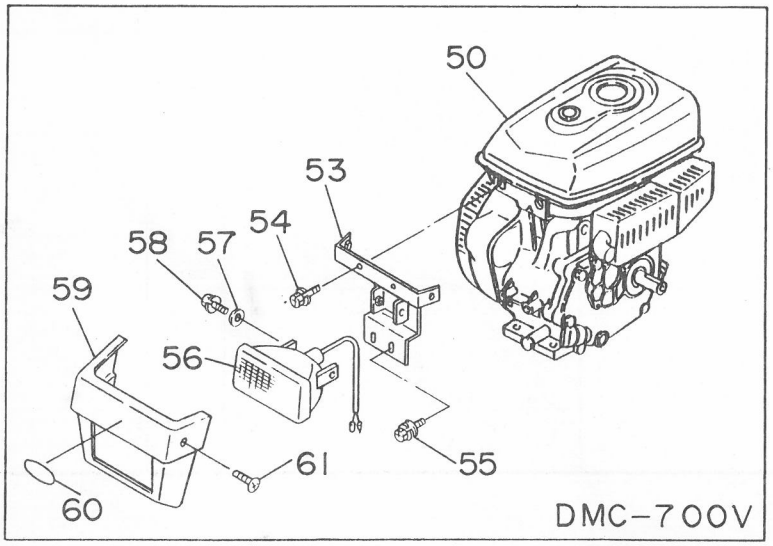

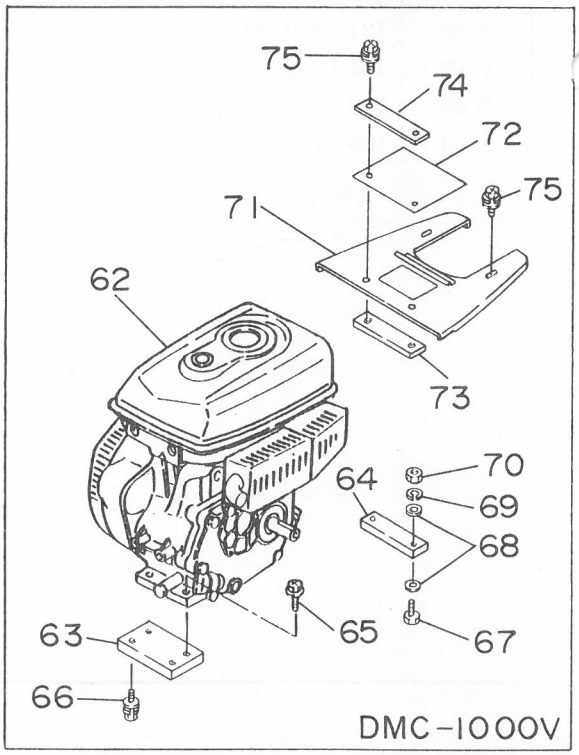

F エンジン・ベルトカバー・テンション関係
F ENGINE & BELT COVER TENSION GROUP

見出番号 NO.	コード番号 CODE NO.	部品名称 PARTS NAME	数量 Q'TY	備考 REMARKS
F- 1	CEG 0020 910	エンジン GM180LN-354 / ENGINE GM180LN-354	1	DMC-600V
F- 2	128 0717 000	シウキバルブ / VALVE	1	
F- 3	M88 1321 000	フロントカバー / COVER, front	1	DMC-600V
F- 4	9CR 0601 213	トラスコネジ M6×12ℓ / SCREW M6×12ℓ	2	DMC-600V
F- 5	128 0713 003	カバーコテイプレート / PLATE	1	
F- 6	9BT 0601 1203	ボルト M6×12ℓ / BOLT M6×12ℓ	2	
F- 7	9SW 0600 003	バネザガネ φ6 / WASHER, spring φ6	2	
F- 8	9NT 0600 003	ナット M6 / NUT M6	2	
F- 9	128 0712 000	リヤカバー / COVER, rear	1	
F-10	9CR 0801 203	トラスコネジ M8×12ℓ / SCREW M8×12ℓ	1	
F-11	108 1421 000	フロントマーク / MARK, front	1	DMC-600V
F-12	108 1320 001	エンジンベース (マエ) / BASE, engine (front)	1	
F-13	108 1321 001	エンジンベース (ウシロ) / BASE, engine (rear)	1	
F-14	9BK 0803 593	ヒラバネツキ⊕ボルト M8×35ℓ / BOLT M8×35ℓ	2	
F-15	9BK 0802 093	ヒラバネツキ⊕ボルト M8×20ℓ / BOLT M8×20ℓ	2	
F-16	9BT 0805 503	ボルト M8×55ℓ / BOLT M8×55ℓ	2	
F-17	9FW 0800 003	ヒラザガネ φ8 / WASHER, plain φ8	4	
F-18	9SW 0800 003	バネザガネ φ8 / WASHER, spring φ8	2	
F-19	9NT 0800 003	ナット M8 / NUT M8	2	
F-20	108 0857 001	エンジンプーリ / PULLEY, engine	1	DMC-600V
F-21	W405B7×045	キー / KEY	1	エンジン付属
F-22	FA24135	ワッシャ / WASHER	1	エンジン付属
F-23	B080A08×16	ボルト / BOLT	1	エンジン付属
F-24	108 0853 001	ベルトオサエトリツケザ (カン) / BRACKET	1	
F-25	9BK 0801 693	ヒラバネツキ⊕ボルト M8×16ℓ / BOLT M8×16ℓ	3	
F-26	108 0856 001	ベルトオサエ マエ / SUPPORT, belt(front)	1	
F-27	108 0854 001	ベルトオサエ ウエ / SUPPORT, belt(upper)	1	
F-28	108 0855 001	ベルトオサエ シタ / SUPPORT, belt(lower)	1	
F-29	9BK 0801 693	ヒラバネザツキボルト M8×16ℓ / BOLT M8×16ℓ	3	
F-30	109 0811 002	ホンキプーリ / PULLEY, main	1	
F-31	9BT 0801 603	ボルト M8×16ℓ / BOLT M8×16ℓ	1	
F-32	9KY 0504 500	キー / KEY	1	
F-33	M07 0813 000	プーリオサエザガネ / WASHER, pulley tigtening	1	
F-34	9BK 0601 283	バネツキボルト M6×12ℓ / BOLT M6×12ℓ	1	
F-35	112 0860 000	テイソクテンションアーム / ARM, tension(low speed)	1	
F-36	M66 0824 000	テンションコロ A－W / ROLLER, tension A-W	1	
F-37	9RS 1200 005	スナップリング S－12 / RING, snap S-12	2	
F-38	108 0850 001	コウソクテンションアーム / ARM, tension(high speed)	1	

F. エンジン・ベルトカバー・テンション関係
F. ENGINE & BELT COVER TENSION GROUP

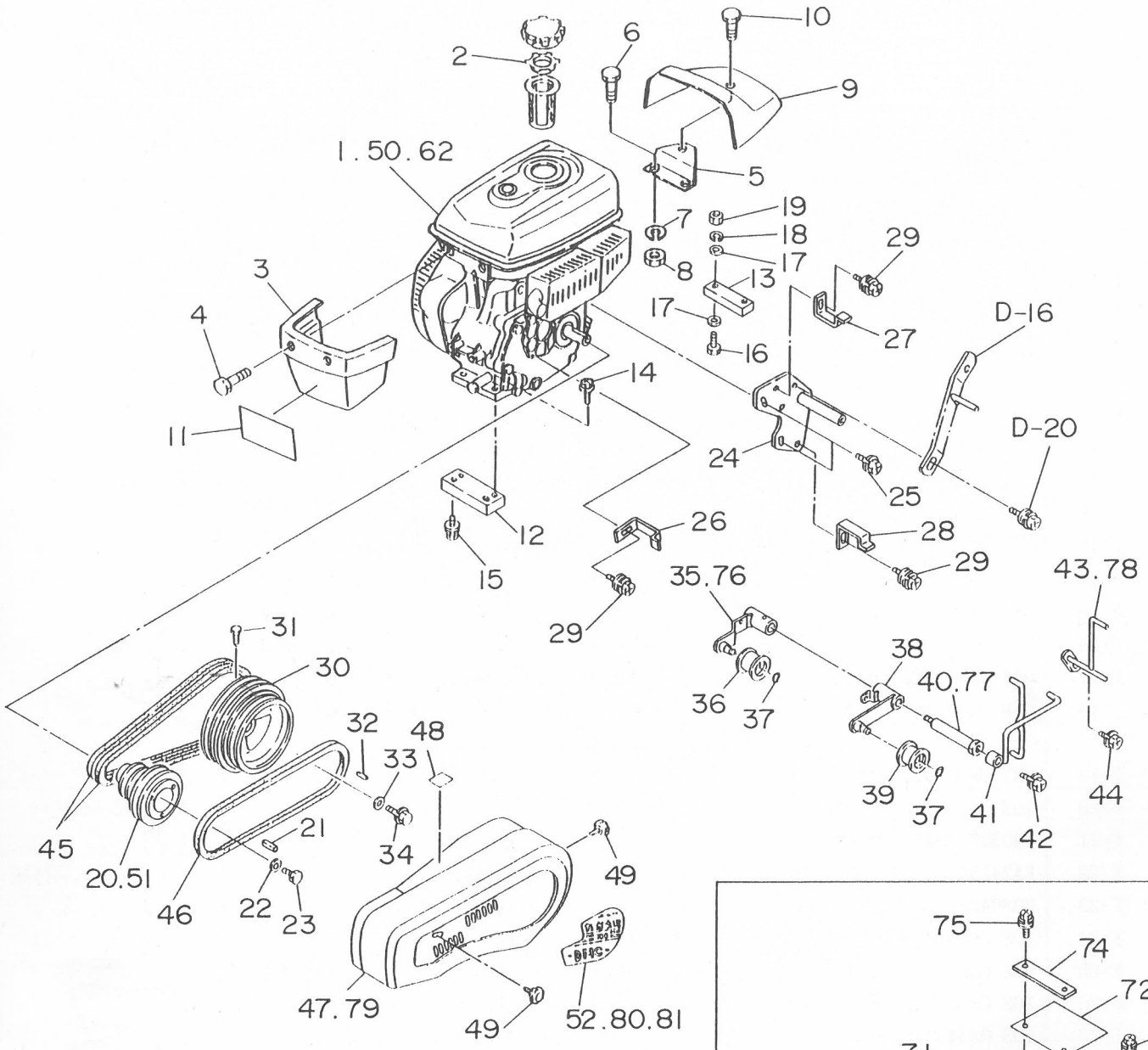

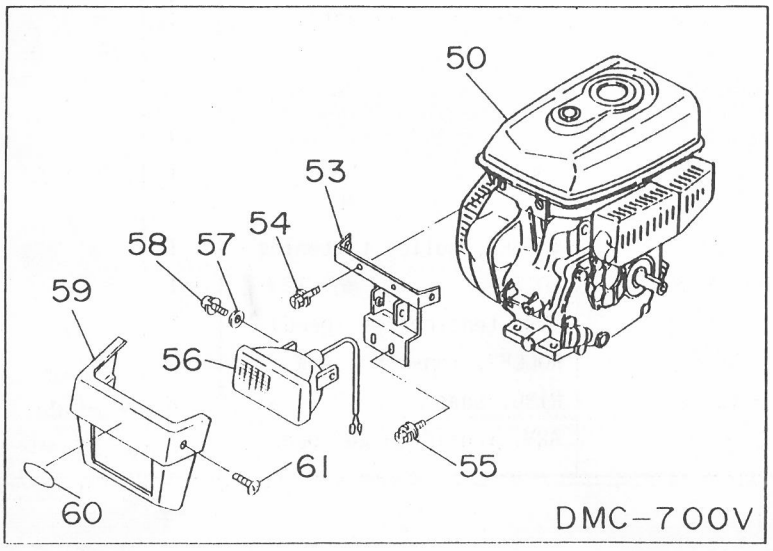

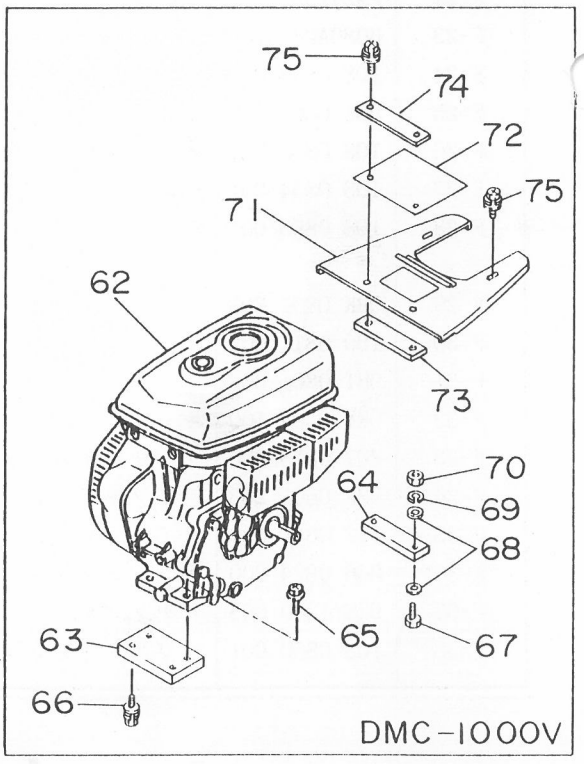

F エンジン・ベルトカバー・テンション関係
F ENGINE & BELT COVER TENSION GROUP

見出番号 ON.	コード番号	部品名称 PARTS	NAME	数量 Q'TY	備考 REMARKS
F-39	M66 0825 000	テンションコロ　B－S	ROLLER, tension B-S	1	
F-40	109 0818 001	テンショントリツケボルト	BOLT, tension fitting	1	
F-41	109 0819 001	ベルトストッパー	STOPPER, belt	1	
F-42	9BK 1002 583	バネザツキボルト　M10×25ℓ	BOLT　M10×25ℓ	1	
F-43	M71 2122 000	ベルトオサエ（ホンキガワ）	SUPPORT, belt(main side)	1	
F-44	9BK 0801 893	ヒラバネツキ⊕ボルト　M8×18ℓ	BOLT　M8×18ℓ	1	
F-45	9VA 0400 003	Vベルト　LA-40	"V" BELT　LA-40	2	
F-46	9VB 0380 003	Vベルト　LB-38	"V" BELT　LB-38	1	
F-47	108 0852 001	ベルトカバーカン	COVER, belt	1	
F-48	T12 0968 000	テ・チュウイマーク	MARK, causion hand	1	
F-49	M26 0833 000	ノブ	KNOB	2	
F-50	CEG 0021 010	エンジン　GM220LN-351	ENGINE　GM220LN-351	1	DMC-700V
F-51	109 0825 000	エンジンプーリ	PULLEY, engine	1	DMC-700V
F-52	109 1413 001	ベルトカバーマーク	MARK, belt cover	1	DMC-700V
F-53	109 0735 000	フロントササエイタ	BRACKET	1	DMC-700V
F-54	9BK 0601 683	バネツキ⊕ボルト　M6×16ℓ	BOLT　M6×16ℓ	2	DMC-700V
F-55	9BK 0801 693	ヒラバネツキ⊕ボルト　M8×16ℓ	BOLT　M8×16ℓ	2	DMC-700V
F-56	109 0736 000	ヘッドライト	LIGHT, head	1	DMC-700V
F-57	M07 0813 000	プーリオサエザガネ	WASHER, pulley tigtening	2	DMC-700V
F-58	9BK 0602 083	バネツキ⊕ボルト　M6×20ℓ	BOLT　M6×20ℓ	2	DMC-700V
F-59	109 0738 000	ライトカバー	COVER, light	1	DMC-700V
F-60	M81 0636 000	マメトラマーク　70	MARK	1	DMC-700V
F-61	9CR 0601 213	トラスコネジ　M6×12ℓ	SCREW　M6×12ℓ	2	DMC-700V
F-62	CEG 0021 020	エンジン　GM300LN-352	ENGINE　GM300LN-352	1	DMC-1000V
F-63	109 5421 001	エンジンベース　マエ	BASE, engine(frunt)	1	DMC-1000V
F-64	109 5422 000	エンジンベース　ウシロ	BASE, engine(rear)	1	DMC-1000V
F-65	9BK 1003 593	ヒラバネツキ⊕ボルト　M10×35ℓ	BOLT　M10×35ℓ	2	
F-66	9BK 1001 893	ヒラバネツキ⊕ボルト　M10×18ℓ	BOLT　M10×18ℓ	2	
F-67	9BT 1006 003	ボルト　M10×60ℓ	BOLT　M10×60ℓ	2	
F-68	9FW 1000 003	ヒラザガネ　φ10	WASHER, plain φ10	4	
F-69	9SW 1000 003	バネザガネ　φ10	WASHER, spring φ10	2	
F-70	9NT 1000 003	ナット　M10	NUT　M10	2	
F-71	109 5423 000	ヘッドカバー	COVER, head	1	DMC-1000V
F-72	109 5424 000	ヘッドカバーゴム	RUBBER, head cover	1	DMC-1000V
F-73	109 5425 000	カバーシメツケイタ	PLATE	1	DMC-1000V
F-74	109 5426 000	カバーオサエイタ	PLATE	1	DMC-1000V
F-75	9BK 0801 693	ヒラバネツキ⊕ボルト　M6×16ℓ	BOLT　M6×16ℓ	4	DMC-1000V
F-76	109 5860 000	テイソクテンションアーム	ARM, tension(low speed)	1	DMC-1000V
F-77	109 5861 000	テンショントリツケボルト	BOLT, tensino fitting	1	DMC-1000V
F-78	109 5862 000	ベルトオサエ（ホンキガワ）	SUPPORT, belt(main side)	1	DMC-1000V

F エンジン・ベルトカバー・テンション関係
F. ENGINE & BELT COVER TENSION GROUP

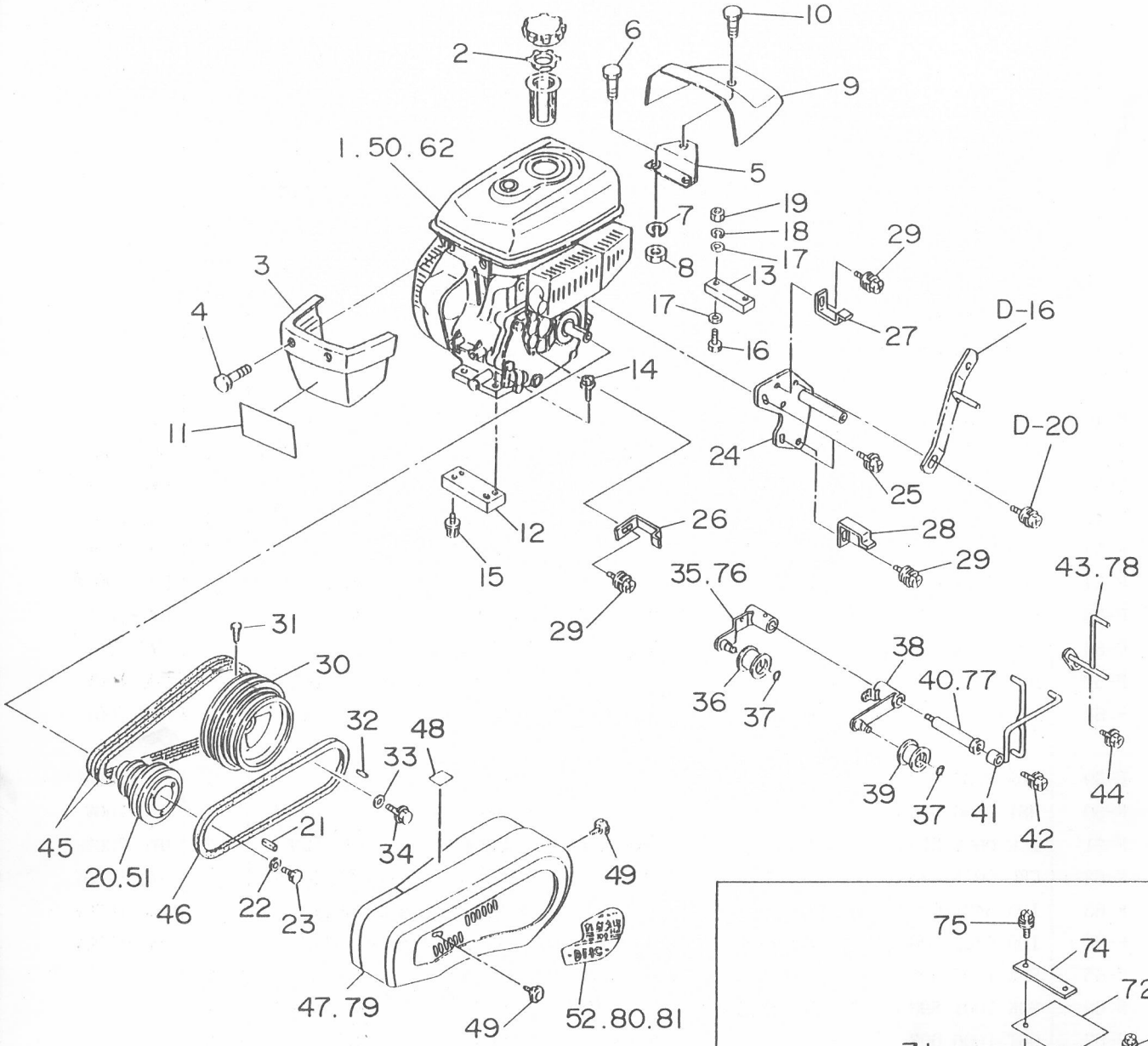

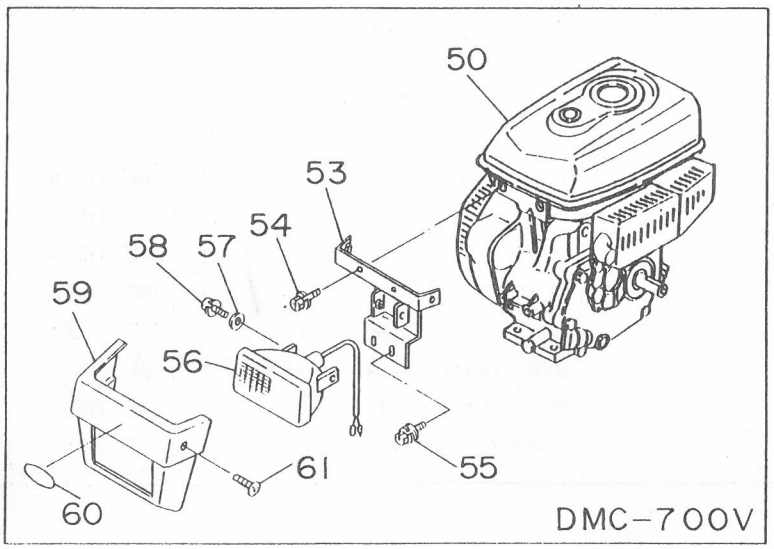

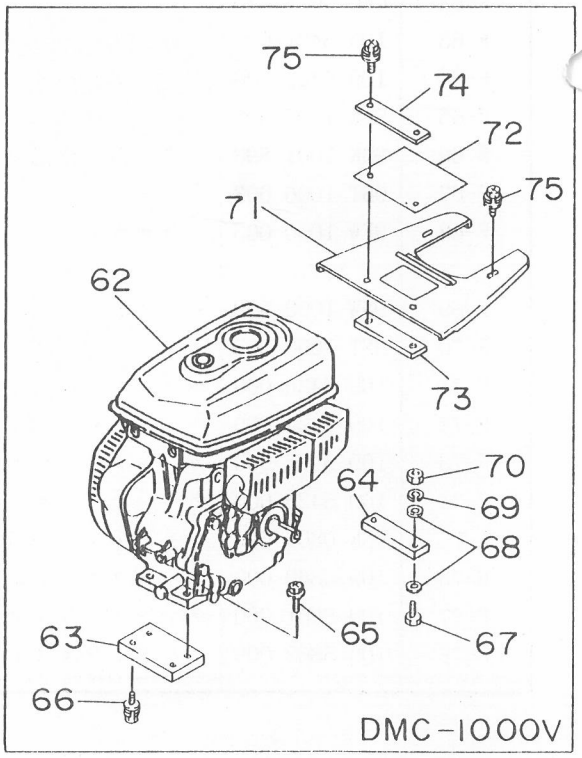

F. エンジン・ベルトカバー・テンション関係
F. ENGINE & BELT COVER TENSION GROUP

見出番号 ON.	コード番号	部品名称 PARTS	NAME	数量 Q'TY	備考 REMARKS
F-79	109 5863 000	ベルトカバー	COVER, belt	1	DMC-1000V
F-80	109 5983 000	ベルトカバーマーク	MARK, belt cover	1	DMC-1000V
F-81	108 1418 000	ベルトカバーマーク	MARK, belt cover	1	DMC-600V

G. 車輪関係 WHEEL GROUP

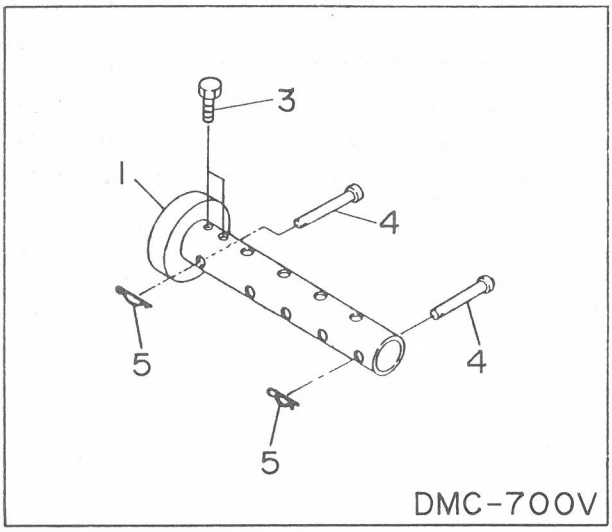

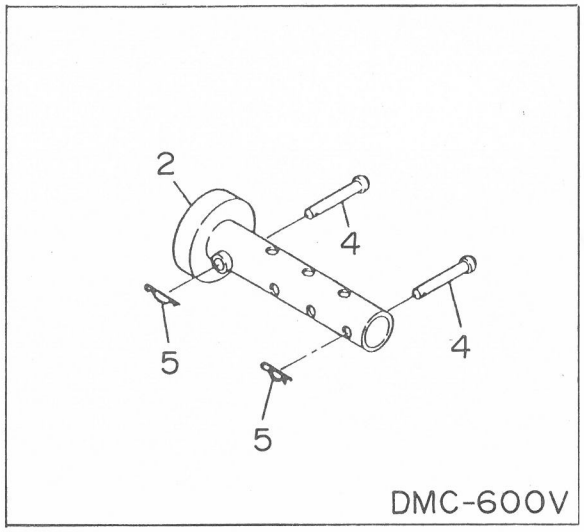

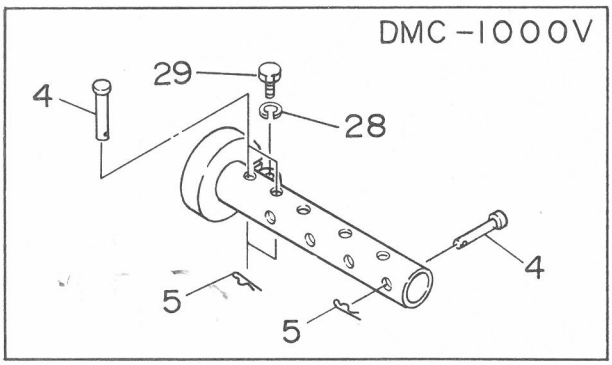

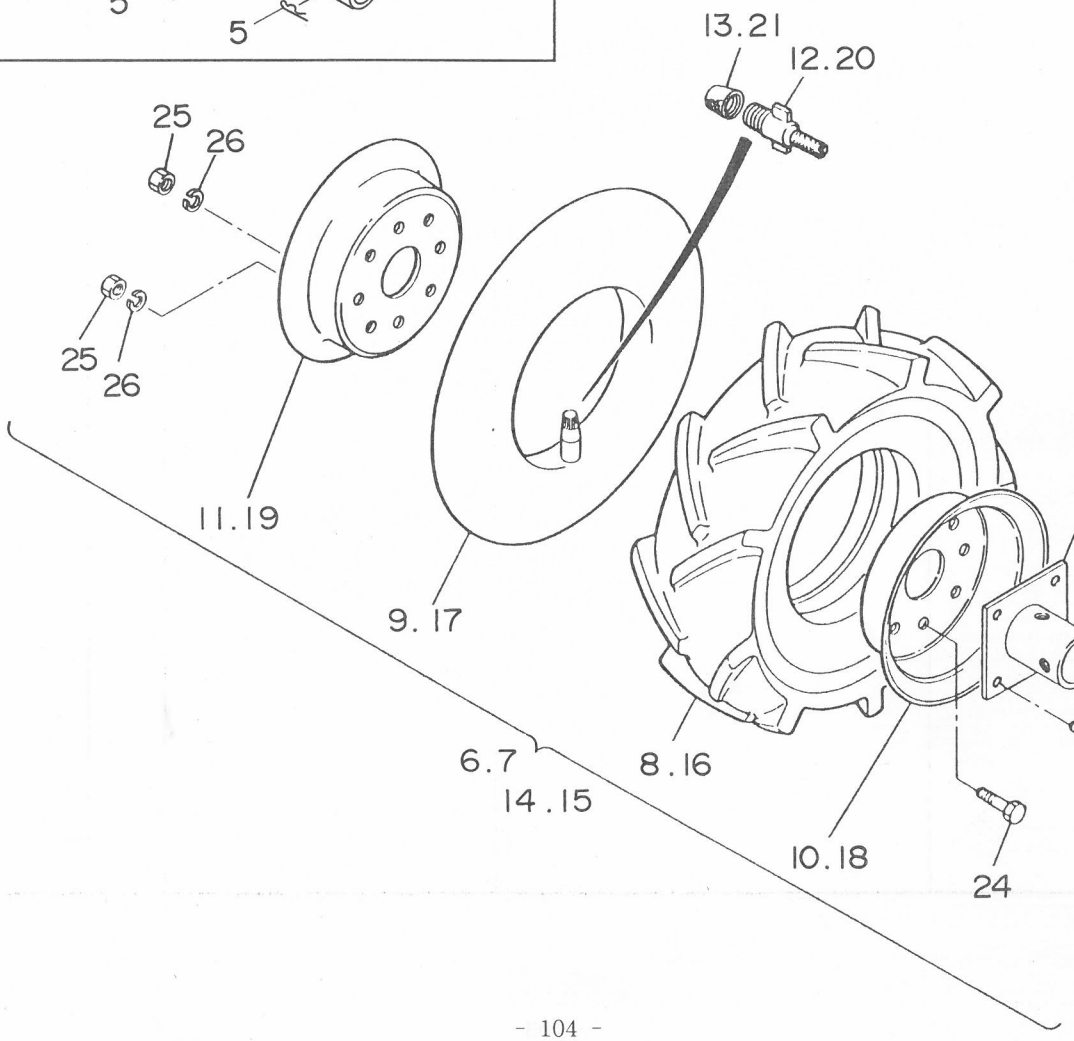

G. 車輪関係 WHEEL GROUP

見出番号 ON.	コード番号	部品名称 PARTS NAME	数量 Q'TY	備考 REMARKS
G- 1	109 3114 000	ホイールチューブ TUBE, wheel	2	DMC-700V
G- 2	M58 1111 000	ホイールチューブ TUBE, wheel	2	DMC-600V
G- 3	9BT 1001 203	ボルト M10×12ℓ BOLT M10×12ℓ	4	DMC-700V
G- 4	M26 1111 000	シャジクピン PIN, axle	4(6)	()はDMC-1000V
G- 5	9RP 1023 003	Rピン 10 "R" PIN 10	4(6)	()はDMC-1000V
G- 6	C25 0040 0081	ゴムシャリンアッシ (右) TIRE (R) ASS'Y 400-8	1	見出番号 8～13,22～26
G- 7	C25 0040 0080	ゴムシャリンアッシ (左) TIRE (L) ASS'Y 400-8	1	8～13,22～26
G- 8	C25 0040 0082	タイヤ TIRE 4.00-8	2	DMC-700V.1000V
G- 9	C25 0040 0083	チューブ TUBE 4.00-8	2	見出番号 12,13
G-10	C25 0040 0084	ホイールアナツキ (右) WHEEL (R) 400 ~~300D~~-8	2	
G-11	C25 0040 0085	ホイールアナツキ (左) WHEEL (L) 400 ~~300D~~-8	2	
G-12	C25 0040 0086	バルブインサイド VALVE, in side #8000	2	
G-13	C25 0040 0087	バルブキャップ CAP, valve #8000	2	
G-14	C25 0040 0071	ゴムシャリンアッシ (右) TIRE (R) ASS'Y 400-7	1	見出番号 16～26
G-15	C25 0040 0070	ゴムシャリンアッシ (左) TIRE (L) ASS'Y 400-7	1	16～26
G-16	C25 0040 0072	タイヤ TIRE 4.00-7	2	DMC-600V
G-17	C25 0040 0073	チューブ TUBE 4.00-7	2	見出番号 20,21
G-18	M81 1125 000	ホイールアナツキ (右) WHEEL (R) 300D-7B	2	
G-19	M81 1124 000	ホイールアナツキ (左) WHEEL (L) 300D-7A	2	
G-20	C25 0040 0076	バルブインサイド VALVE, in side #8000	2	
G-21	C25 0040 0077	バルブキャップ CAP, valve #8000	2	
G-22	M58 1112 000	ホイールボス BOSS, wheel	2	
G-23	9BT 0802 003	ボルト M8×20ℓ BOLT M8×20ℓ	8	
G-24	9BT 0801 603	ボルト M8×16ℓ BOLT M8×16ℓ	8	
G-25	9NT 0800 003	ナット M8 NUT M8	16	
G-26	9SW 0800 003	バネザガネ φ8 WASHER, spring φ8	16	
G-27	M16 1113 000	ホイールチューブ TUBE, wheel	2	
G-28	9SW 4000 003	バネザガネ 1/2" WASHER, spring 1/2"	2	DMC-1000V
G-29	9BT 4004 003	ボルト 1/2" ×40ℓ BOLT 1/2" ×40ℓ	2	

H. 付属品・工具関係
ACCESSORY PARTS & TOOL GROUP

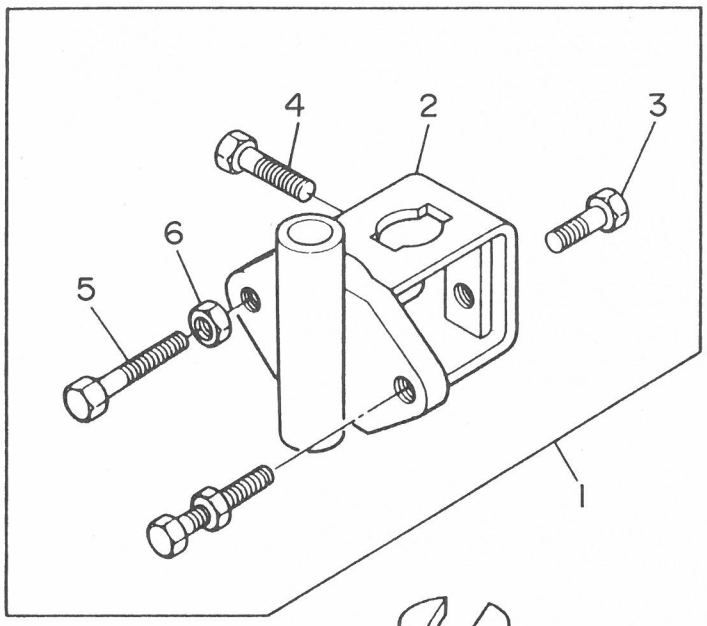



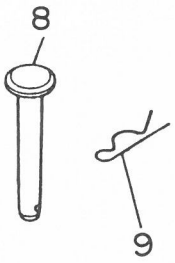

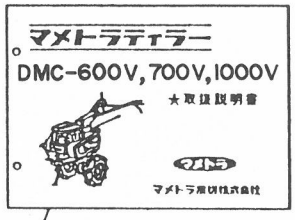

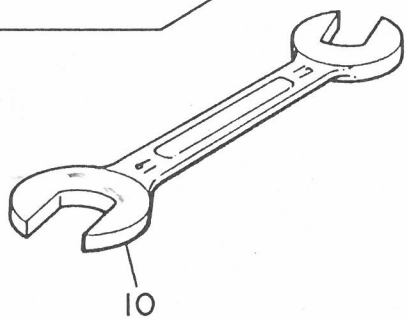

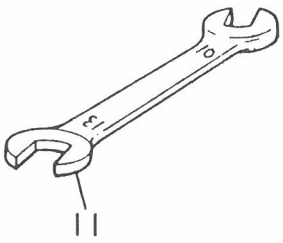

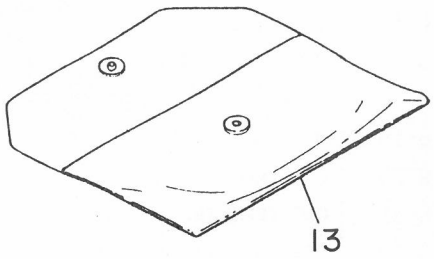

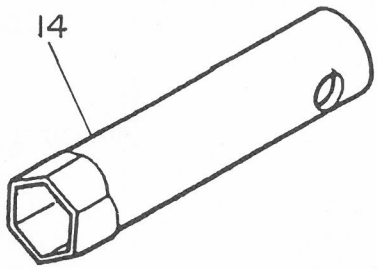

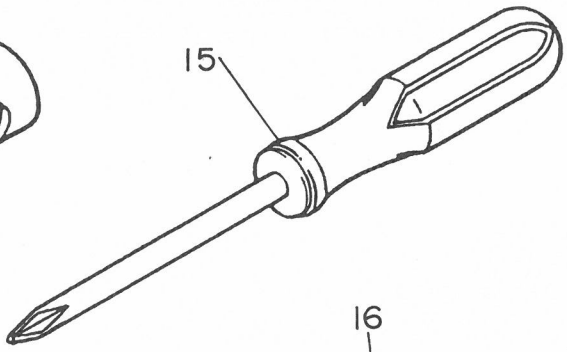

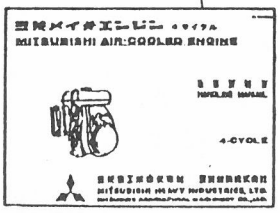



H. 付属品・工具関係
H. ACCESSORY PARTS & TOOL GROUP

見出番号 ON.	コード番号	部品名称 PARTS		NAME		数量 Q'TY	備考 REMARKS
H- 1	C29 1101 000	カルチソケットアッシ		SOCKET ASS'Y, culti		1	見出番号2～6
H- 2	M09 1411 001	カルチソケット		SOCKET, culti		1	
H- 3	9BT 1203 003	ボルト	M12×30ℓ	BOLT	M12×30ℓ	1	
H- 4	9BT 1204 003	ボルト	M12×40ℓ	BOLT	M12×40ℓ	1	
H- 5	9BT 1206 003	ボルト	M12×60ℓ	BOLT	M12×60ℓ	2	
H- 6	9NT 1200 003	ナット	M12	NUT	M12	2	
H- 7	M26 0414 001	キングピン		PIN, king		2	
H- 8	M26 1114 000	ホイールピン		PIN, wheel		2	
H- 9	9RP 1023 003	Rピン	10	"R" PIN	10	4	
H-10	9TL 1701 900	スパナ	17×19	SPANNER	17×19	1	
H-11	9TL 1001 300	スパナ	10×13	SPANNER	10×13	1	
H-12	108 9001 000	ホンキトリアツカイセツメイショ		MANUAL BOOK, chassis		1	
H-13		ビニール袋		BAG, vinyl		1	エンジン付属 見出13～16
H-14	FA21 297	ソケットレンチ	10×12	WRENCH, socket		1	
H-15	KN1 3001 AA	スクリュドライバー		DRIVER ⊕, screw		1	
H-16		エンジン取扱説明書		MANUAL BOOK, engine		1	
H-17	111 1530 001	コウグ袋		BOX, tool		1	