マメトラ管理機

DMC-603A
DMC-703A
DMC-1003A

パーツリスト
PARTS LIST

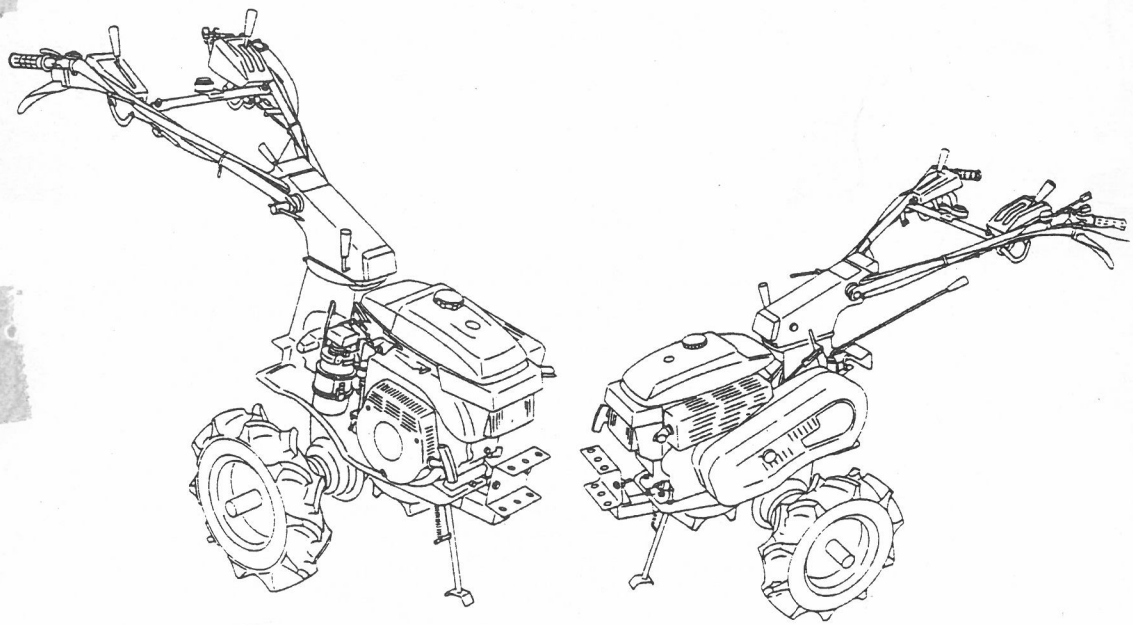

マメトラ

マメトラ農機株式会社

A. トランスミッションケース関係
TRANSMISSION CASE GROUP

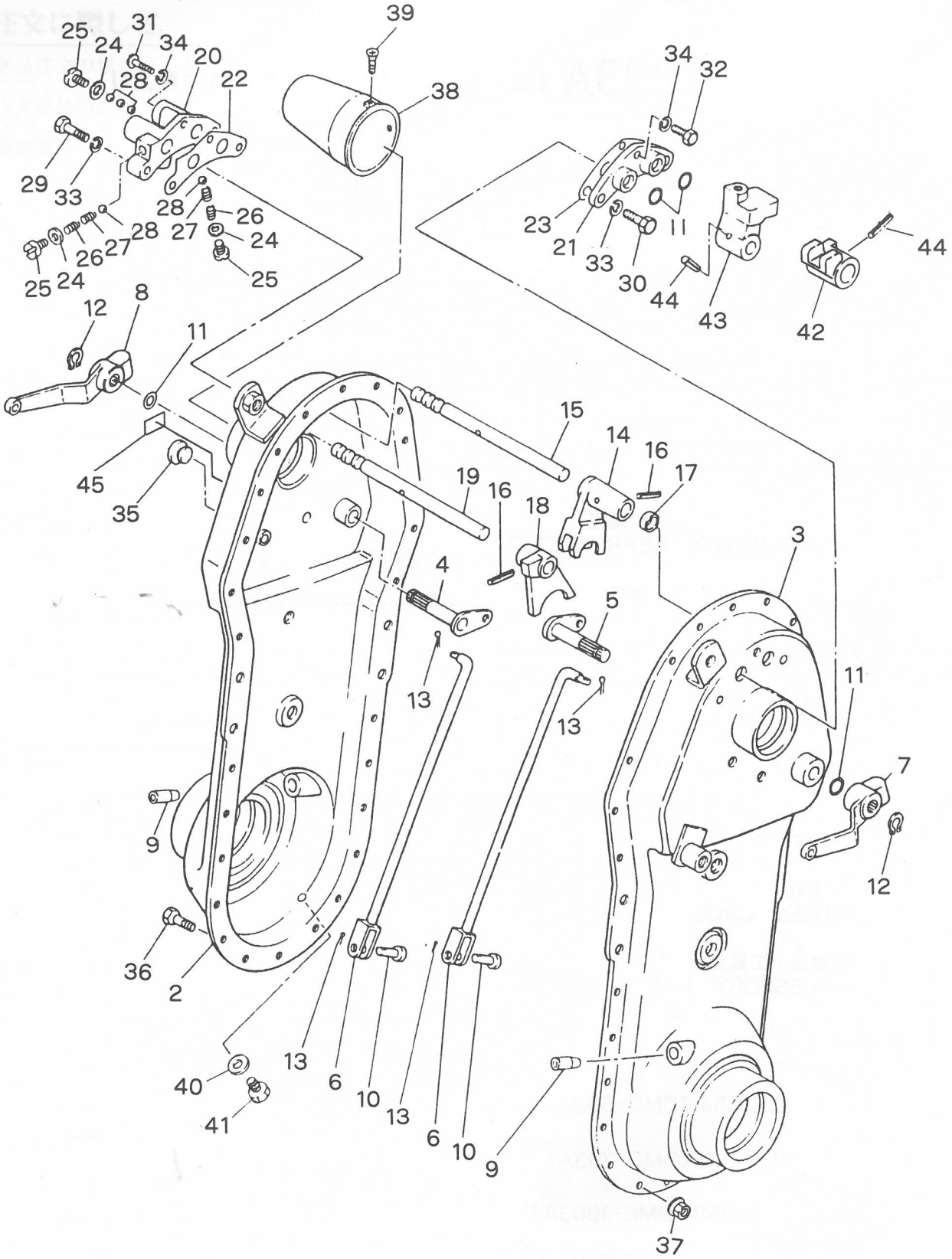

A. トランスミッションケース関係 TRANSMISSION CASE GROUP

見出番号 No.	コード 番号 CODE No.	部品名称 PARTS NAME		数量 Q' TY	備考 REMARKS
A-01	109 0105 000	ミッションアッシ	TRANSMISSION ASS'Y	1	603A·703A
A-02	109 5005 000	ミッションアッシ	TRANSMISSION ASS'Y	1	1003A
A- 2	109 0111 000	ミッションケース（右）	CASE, transmission (R)	1	603A·703A
A- 2	109 5111 000	ミッションケース（右）	CASE, transmission (R)	1	1003A
A- 3	109 0112 000	ミッションケース（左）	CASE, transmission (L)	1	603A·703A
A- 3	109 5112 000	ミッションケース（左）	CASE, transmission (L)	1	1003A
A- 4	108 0223 000	サイドクラッチアーム（右）	ARM (R), side clutch	1	
A- 5	108 0222 000	サイドクラッチアーム（左）	ARM (L), side clutch	1	
A- 6	M71 0215 000	サイドクラッチロッド	ROD, side clutch	2	
A- 7	108 0224 000	ジョイントレバー（左）	LEVER (L), joint	1	
A- 8	108 0225 000	ジョイントレバー（右）	LEVER (R), joint	1	
A- 9	M67 0234 001	キャップ	CAP	2	
A-10	M08 1016 000	ヒラアタマピン	PIN, clevis	2	
A-11	90R 1200 001	Oリング T-12	"O" RING T-12 T302	4	
A-12	9RE 1000 005	Eリング S-10	"E" RING S-10	2	
A-13	9ST 0161 603	ワリピン φ1.6×16ℓ	PIN, split φ1.6×16ℓ	4	
A-14	M67 0311 020	シフターフォーク（左．右）	FORK(L.R), shifter	1	
A-15	M71 0311 010	シフターロッド（左．右）	ROD(L.R), shifter	1	
A-16	9SP 0402 205	スプリングピン φ4×22ℓ	PIN, spring φ4×22ℓ	2	
A-17	M71 0216 000	カラー	COLLAR	1	
A-18	M67 0312 020	シフターフォーク（H）	FORK(H), shifter	1	
A-19	M71 0312 010	シフターロッド（H，H'）	ROD(H，H'), shifter rod	1	
A-20	M67 0313 001	シフターロッドウケ A	BRACKET A, shifter rod	1	
A-21	M67 0314 000	シフターロッドウケ B	BRACKET B, shifter rod	1	
A-22	M67 0315 000	パッキン A	PACKING A	1	
A-23	M67 0316 000	パッキン B	PACKING B	1	
A-24	M67 0317 000	パッキン C	PACKING C	6	
A-25	M67 0318 000	ボルト	BOLT	3	
A-26	M07 0314 000	シフターロッドオシバネ	SPRING, tightening shifter	2	
A-27	M07 0314 010	シフターロッドオシバネ（B）	SPRING(B), tightening	2	
A-28	9SB 2500 000	スチールボール 5/16"	BALL, steel 5/16"	5	
A-29	9BT 0803 000	ボルト M8×30ℓ	BOLT M8×30ℓ	2	
A-30	9BT 0802 000	ボルト M8×20ℓ	BOLT M8×20ℓ	2	
A-31	9BT 0603 500	ボルト M6×35ℓ	BOLT M6×35ℓ	1	
A-32	9BT 0601 800	ボルト M6×18ℓ	BOLT M6×18ℓ	1	
A-33	9SW 0800 000	バネザガネ φ8	WASHER, spring φ8	4	
A-34	9SW 0600 000	バネザガネ φ6	WASHER, spring φ6	2	
A-35	M60 0116 000	チュウユセン	PLUG, oil	1	
A-36	9BH 0601 470	7Tボルト M6×14ℓ	BOLT M6×14ℓ	24	
A-37	9NF 0600 000	フランジ付ナット	NUT	24	

A. トランスミッションケース関係
TRANSMISSION CASE GROUP

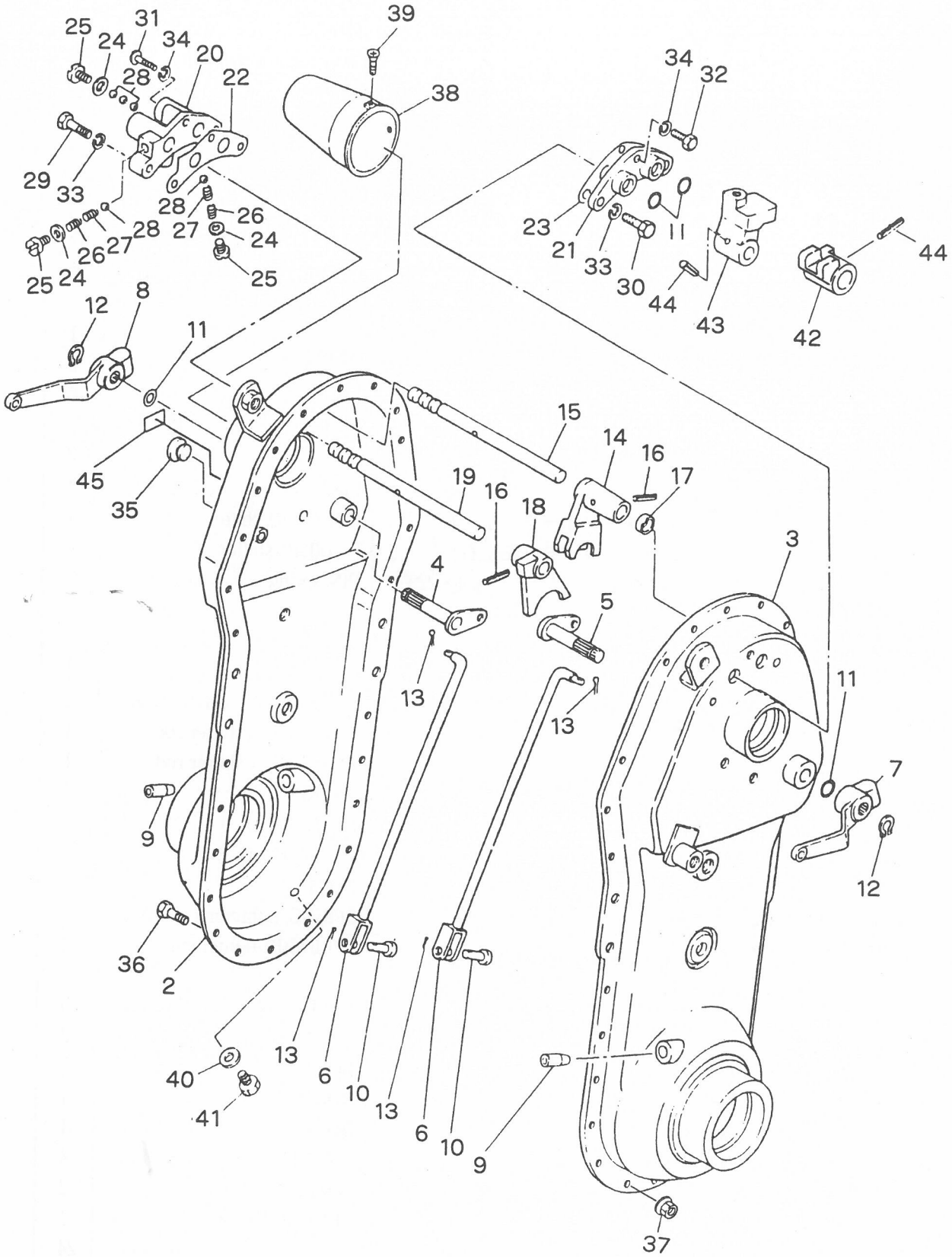

A. トランスミッションケース関係 TRANSMISSION CASE GROUP

見出番号 No.	コード 番号 CODE No.	部品名称 PARTS NAME		数量 Q' TY	備考 REMARKS
A-38	M54 0223 000	シールドキャップ	CAP, sealed	1	
A-39	9CR 0501 003	⊕ナベコネジ M5×10ℓ	SCREW M5×10ℓ	2	
A-40	M07 0118 000	ハイユコウパッキン φ8	PACKING, oiloutlet	1	
A-41	9BT 0801 003	ボルト M8×10ℓ	BOLT M8×10ℓ	1	
A-42	M71 0912 004	チェンジガイド A	GUIDE A, change	1	
A-43	M71 0913 003	チェンジガイド B	GUIDE B, change	1	
A-44	9SP 0402 205	スプリングピン φ4×22ℓ	PIN, spring φ4×22ℓ	2	
A-45	108 1420 000	オイルマーク 2.2	MARK, oil 2.2	1	

B. トランスミッションギヤ関係
TRANSMISSION GEAR GROUP

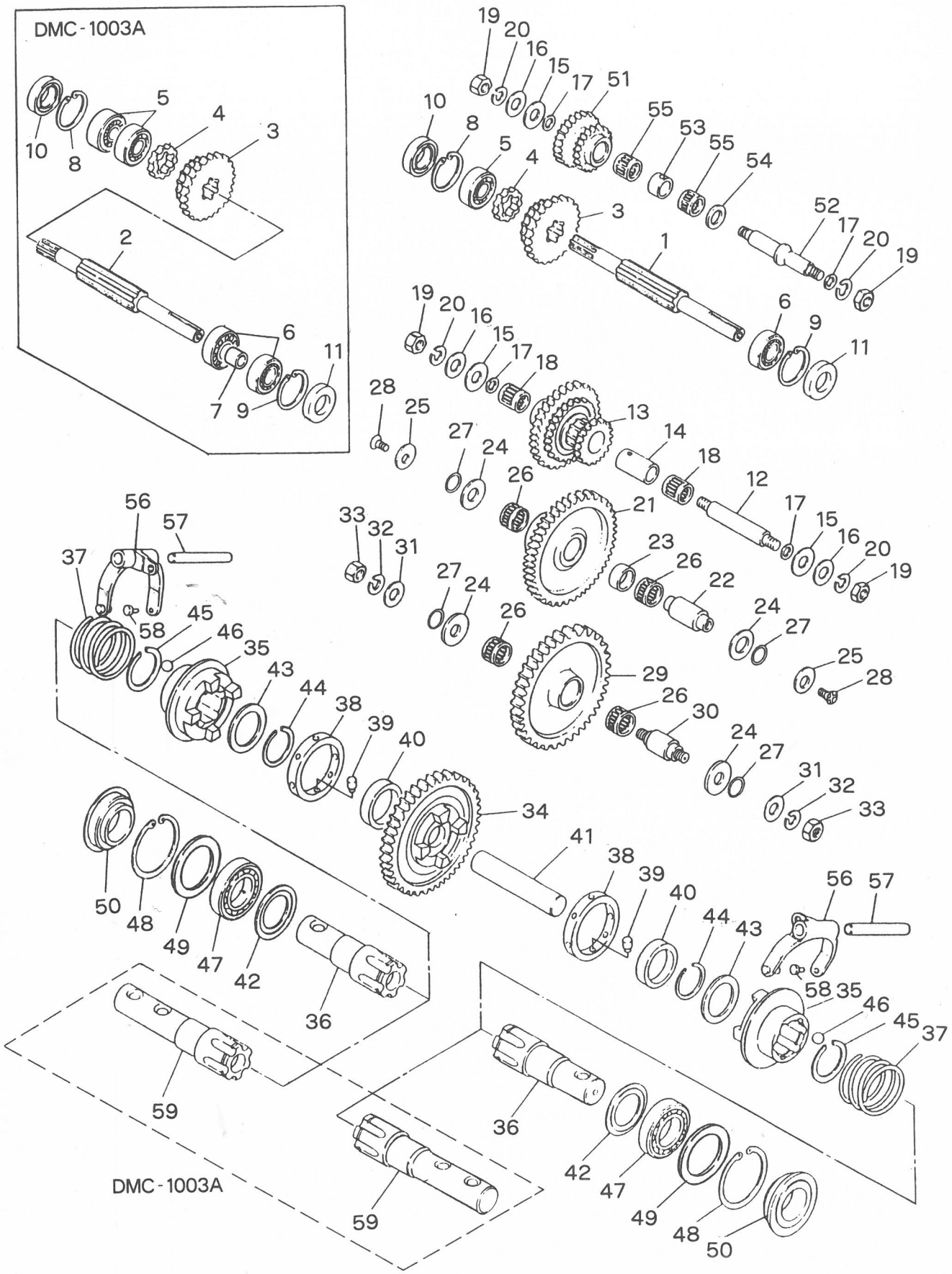

B. トランスミッションギヤ関係 TRANSMISSION GEAR GROUP

見出番号 No.	コード 番号 CODE No.	部品名称 PARTS NAME			数量 Q' TY	備考 REMARKS
B- 1	109 0212 000	シュジク		SHAFT, main	1	603A·703A
B- 2	109 5212 000	シュジク		SHAFT, main	1	1003A
B- 3	108 0221 000	チェンジギヤ	25T × 36T	GEAR, change 25T × 36T	1	
B- 4	108 0220 000	チェンジギヤ	15T	GEAR, change 15T	1	
B- 5	9BB 6004 000	ボールベアリング	＃6004	BEARING, ball ＃6004	1 (2)	( )は1003A
B- 6	9BB 6203 000	ボールベアリング	＃6203	BEARING, ball ＃6203	1 (2)	( )は1003A
B- 7	109 5213 000	シュジクカラー		COLLER, main shaft	1	1003A
B- 8	9RR 4200 015	スナップリング	R-42	RING, snap R-42	1	
B- 9	9RR 4000 015	スナップリング	R-40	RING, snap R-40	1	
B-10	9OS 2042 1002	オイルシール	SC-204210	SEAL, oil SC-204210	1	
B-11	9OS 1740 0802	オイルシール	SC-17408	SEAL, oil SC-17408	1	
B-12	M67 0214 000	２ジク		SHAFT, second	1	
B-13	M71 0212 000	２ジクギヤカン		GEAR, second shaft	1	
B-14	M67 0215 000	２ジクカラー		COLLAR, second shaft	1	
B-15	M07 0217 001	ザガネ A		WASHER A	3	
B-16	M07 0234 002	ネジツキシャフト用パッキン（外）		PACKING, shaft with screw	3	
B-17	M07 0313 001	シフターロッドヨウパッキン		PACKING, shifter rod	4	
B-18	9NB 1519 182	ニードルベアリング	KT151918	BEARING, needle KT151918	2	
B-19	9NT 1000 010	ナット	M10 P1.25	NUT M10 P1.25	4	
B-20	9SW 1000 000	バネザガネ	φ10	WASHER. spring φ10	4	
B-21	108 0213 000	ゲンソクギヤ		GEAR, reduction	1	
B-22	M67 0217 000	ゲンソクジク		SHAFT, reduction	1	
B-23	M67 0218 000	ゲンソクジクカラー		COLLAR, reduction shaft	1	
B-24	M67 0219 000	ザガネ A		WASHER A	4	
B-25	M67 0220 000	ゲンソクジクワッシャー		WASHER, reduction shaft	2	
B-26	9NB 2226 132	ニードルベアリング	KT222613	BEARING, needle KT222613	4	
B-27	9OR 1600 005	Ｏリング	S-16 T302	"O"RING S-16 T302	4	
B-28	9CD 0801 603	⊕サラコネジ	M8 × 16 ℓ	SCREW M8 × 16 ℓ	2	
B-29	M67 0221 000	アイドラーギヤ		GEAR,idler	1	
B-30	M67 0242 000	アイドラージク		SHAFT, idler	1	
B-31	9FW 1200 000	ヒラザガネ	φ12	WASHER, plain φ12	2	
B-32	9SW 1200 000	バネザガネ	φ12	WASHER, spling φ12	2	
B-33	9NH 1200 050	５Ｔナット	M12 P1.5	NUT, 5T M12 P1.5	2	
B-34	108 0214 000	シャジクギヤ		GEAR, axle shaft	1	
B-35	M67 0244 001	スリーブ		SLEEVE	2	
B-36	M67 0245 002	シャジク		SHAFT, axle	2	603A·703A
B-37	M67 0246 000	サイドクラッチバネ		SPRING, side clutch	2	
B-38	M67 0247 001	リング		RING	2	
B-39	M67 0248 002	ローラー		ROLLER	16	
B-40	M67 0249 002	カラー		COLLER	2	

B. トランスミッションギヤ関係
TRANSMISSION GEAR GROUP

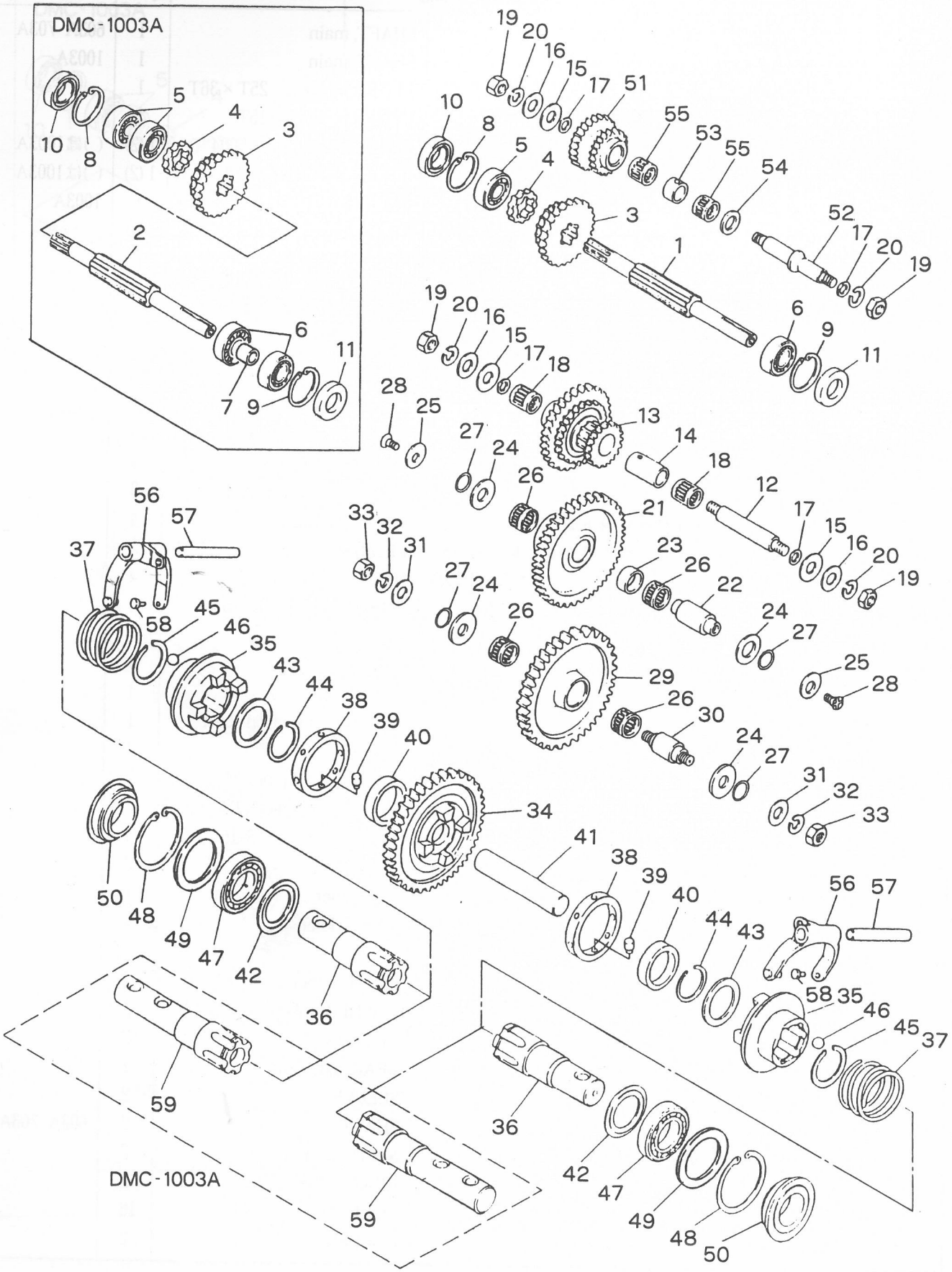

B. トランスミッションギヤ関係 TRANSMISSION GEAR GROUP

見出番号 No.	コード 番号 CODE No.	部品名称 PARTS NAME		数量 Q' TY	備考 REMARKS
B-41	M62 0212 000	ナカジク	SHAFT, in side	1	
B-42	M62 0222 000	シャジクザガネ	WASHER, axle shaft	2	
B-43	M67 0252 000	ストッパーザガネ	WASHER, stopper	2	
B-44	M99 0212 000	サークリップ WR-37	CLIP WR-37	2	
B-45	M99 0211 000	サークリップ AR-47	CLIP AR-47	2	
B-46	9SB 3000 000	スチールボール 3/8"	BALL, steel 3/8"	24	
B-47	9BB 6007 000	ボールベアリング ＃6007	BEARING, ball ＃6007	2	
B-48	9RR 6200 015	スナップリング R-62	RING, snap R-62	2	
B-49	108 0218 000	ストッパーザガネ	WASHER, stopper	2	(調節シム)
B-50	9OS 3562 1914	オイルシール QLFY35621319	SEAL, oil QLFY35621319	2	
B-51	M71 0213 000	バックギヤ	GEAR, back	1	
B-52	M67 0227 000	バックジク	SHAFT, back	1	
B-53	M67 0228 000	バックジクカラー	COLLAR, back shaft	1	
B-54	M54 0227 000	ザガネ	WASHER	1	
B-55	9NB 1519 132	ニードルベアリング KT151913	BEARING, needle KT151913	2	
B-56	M67 0250 001	サイドクラッチフォーク	FORK, side clutch	2	
B-57	M67 0230 000	フォークシャフト	SHAFT, fork	2	
B-58	M67 0251 000	フォークピン	PIN, fork	4	
B-59	108 2111 000	シャジク	SHAFT, axle	2	1003A

C. シャーシ・フェンダー関係
CHASSIS & FENDER GROUP

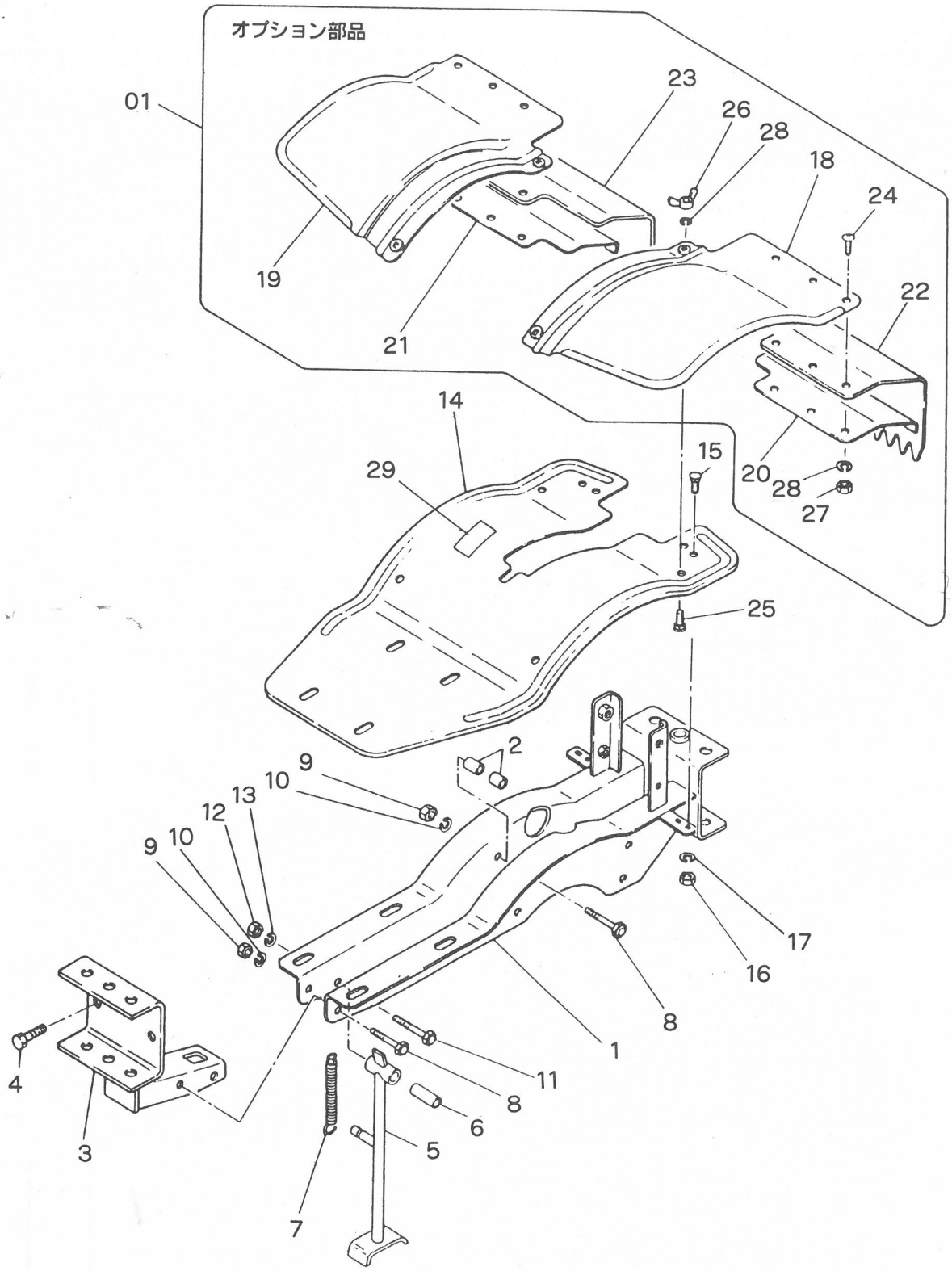

C. シャーシ・フェンダー関係 CHASSIS & FENDER GROUP

見出番号 No.	コード 番号 CODE No.	部品名称 PARTS NAME				数量 Q' TY	備考 REMARKS
C- 1	108 0411 001	シャーシフレーム		FRAME, chassis		1	
C- 2	M67 0412 000	ケースシメツケカラー		COLLAR, tightening case		8	
C- 3	M67 0413 002	フロントヒッチ		HITCH, front		1	
C- 4	9BT 1203 503	ボルト	M12×35ℓ	BOLT	M12×35ℓ	2	
C- 5	M67 0414 000	スタンド		STAND		1	
C- 6	M67 0415 000	スタンドウケパイプ		PIPE, stand		1	
C- 7	M97 0412 000	スタンドバネ		SPRING, stand		1	
C- 8	9BT 0806 203	ボルト	M8×62ℓ	BOLT	M8×62ℓ	5	
C- 9	9NT 0800 003	ナット	M8	NUT	M8	5	
C-10	9SW 0800 003	バネザガネ	φ8	WASHER	φ8	5	
C-11	9BT 1006 503	ボルト	M10×65ℓ	BOLT	M10×65ℓ	1	
C-12	9NT 1000 003	ナット	M10	NUT	M10	1	
C-13	9SW 1000 003	バネザガネ	φ10	WASHER	φ10	1	
C-14	108 0511 000	フェンダー		FENDER		1	
C-15	9BT 0601 263	カクネボルト	M6×12ℓ	BOLT	M6×12ℓ	4	
C-16	9NT 0600 003	ナット	M6	NUT	M6	4	
C-17	9SW 0600 003	バネザガネ	φ6	WASHER, spring	φ6	4	
C-01	**M67 0501 000**	**ホジョフェンダーアッシ**		**EXTENSION FENDER ASS'Y**		**1組**	オプション部品 OPTION番号18~28
C-18	M67 0512 000	ホジョフェンダー（左）		FENDER(L), extension		1	
C-19	M67 0513 000	ホジョフェンダー（右）		FENDER(R), extension		1	
C-20	M23 0513 000	タレゴムオサエイタ（左）		PLATE(L), setting rubber		1	
C-21	M23 0516 000	タレゴムオサエイタ（右）		PLATE(R), setting rubber		1	
C-22	M23 0514 001	ホジョフェンダータレゴム（左）		RUBBER(L), sheet		1	
C-23	M23 0515 001	ホジョフェンダータレゴム（右）		RUBBER(R), sheet		1	
C-24	9CR 0601 703	ナベコネジ	M6×17ℓ	SCREW	M6×17ℓ	6	
C-25	9BT 0601 263	カクネボルト	M6×12ℓ	BOLT	M6×12ℓ	4	
C-26	9NW 0600 043	チョウナット	M6	NUT, wing	M6	4	
C-27	9NT 0600 003	ナット	M6	NUT	M6	6	
C-28	9SW 0600 003	バネザガネ	φ6	WASHER, spring	φ6	10	
C-29	8MA 0063 000	キャップトリツケマーク		MARK		1	

D. ハンドル関係 HANDLE GROUP

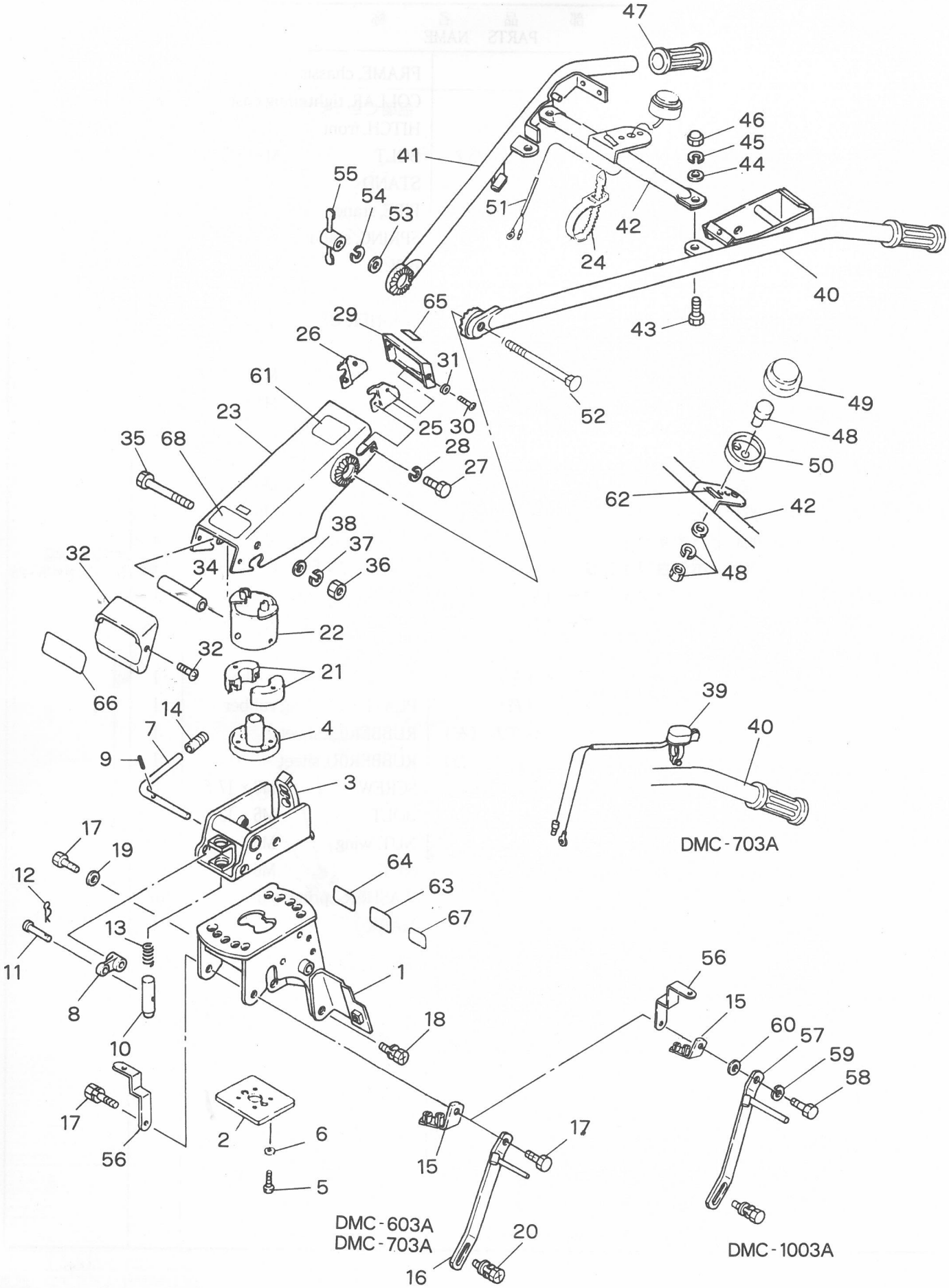

D. ハンドル関係 HANDLE GROUP

見出番号 No.	コード番号 CODE No.	部品名称 PARTS NAME		数量 Q' TY	備考 REMARKS
D- 1	108 1425 001	ハンドルブラケットカン	BRACKET, handle	1	
D- 2	109 0616 000	プレート	PLATE	1	
D- 3	109 0614 002	ハンドルウケザカン	BRACKET	1	
D- 4	109 0615 000	コテイフランジ	FLANGE	1	
D- 5	9BK 1002 583	バネツキ⊕ボルト M10×25ℓ	BOLT M10×25ℓ	4	
D- 6	103 1012 000	ヒラザガネ φ10	WASHER, spring φ10	4	
D- 7	109 0617 003	カイドウレバー	LEVER, turning	1	
D- 8	M88 0618 000	カイドウジョイント	JOINT, turning	1	
D- 9	9SP 0402 205	スプリングピン	PIN, spring	1	
D-10	109 0618 000	カイドウピン	PIN, turning	1	
D-11	T10 0272 000	シャジクピン	SHAFT, axle	1	
D-12	9RP 0612 003	Rピン φ6	"R"PIN φ6	1	
D-13	M88 0616 000	カイドウスプリング	SPRING, turning	1	
D-14	124 0830 000	10グリップ クロ	GLIP, black	1	
D-15	108 0851 000	ワイヤーウケカン	MARK	1	
D-16	108 1322 002	ボウシンステーカン	STAY	1	603A·703A
D-17	9BK 1003 083	バネツキ⊕ボルト M10×30ℓ	BOLT M10×30ℓ	2	
D-18	9BK 1002 583	バネツキ⊕ボルト M10×25ℓ	BOLT M10×25ℓ	2	
D-19	9FW 1000 003	ヒラザガネ φ10	WASHER,plain φ10	1	
D-20	9BK 0802 093	ヒラバネツキ⊕ボルト M8×20ℓ	BOLT M8×20ℓ	1	
D-21	109 1013 000	サイドクラッチセッシュ	CLUTCH, side	2	
D-22	109 1014 001	セッシュホルダーカン	HOLDER	1	
D-23	109 0612 003	ハンドルシャーシカン	CHASSIS, handle	1	
D-24	9CV 1500 001	コンベックスベルト	BELT	1	
D-25	109 0620 000	カバーステー（左）	STAY(L), cover	1	
D-26	109 0621 000	カバーステー（右）	STAY(R), cover	1	
D-27	9CR 0601 003	ナベコネジ M6×10ℓ	SCREW M6×10ℓ	2	
D-28	9SW 0600 003	バネザガネ φ6	WASHER, spring φ6	2	
D-29	M91 0615 001	フロントカバー A	COVER A, front	1	
D-30	9CD 0501 213	マルサラコネジ M5×12ℓ	SCREW M5×12ℓ	2	
D-31	9FW 0500 022	フィニッシュワッシャ	WASHER, finish	2	
D-32	109 0625 000	シャーシキャップ	CAP, chassis	1	
D-33	9TB 0401 013	⊕タッピングネジ M4×10ℓ	SCREW M4×10ℓ	2	
D-34	109 0626 000	ハンドルシャーシトリツケパイプ	PIPE	1	
D-35	9BT 1211 503	ボルト M12×115ℓ	BOLT M12×115ℓ	1	
D-36	9NC 1200 003	フクロナット M12	NUT, cap M12	1	
D-37	9SW 1200 003	バネザガネ M12	WASHER, spring M12	1	
D-38	9FW 1200 003	ヒラザガネ M12	WASHER, plain M12	1	
D-39	109 0737 002	ライトスイッチ	SWITCH, light	1	703A
D-40	109 0651 000	ハンドル（左）	HANDLE(L)	1	

D. ハンドル関係 HANDLE GROUP

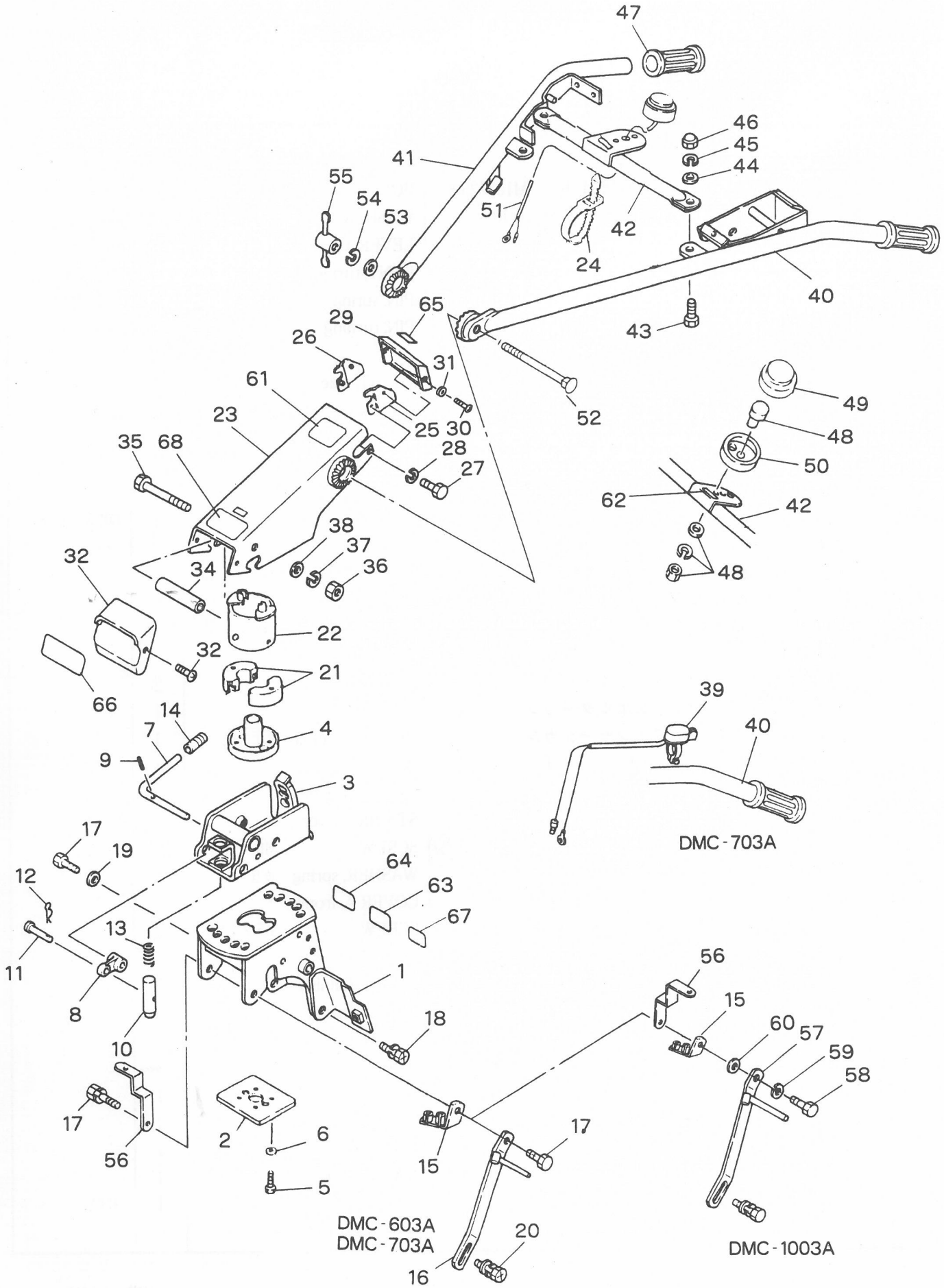

D. ハンドル関係 HANDLE GROUP

見出番号 No.	コード 番号 CODE No.	部品名称 PARTS NAME		数量 Q' TY	備考 REMARKS
D-41	109 0652 000	ハンドル（右）	HANDLE(R)	1	
D-42	109 0627 000	ハンドルステー	STAY, handle	1	
D-43	9BT 1002 503	ボルト M10×25ℓ	BOLT M10×25ℓ	2	
D-44	9FW 1000 003	ヒラザガネ φ10	WASHER,plain φ10	2	
D-45	9SW 1000 003	バネザガネ φ10	WASHER,spring φ10	2	
D-46	9NC 1000 003	フクロナット M10	NUT,cap M10	2	
D-47	124 0618 000	ハンドルニギリ	GLIP,handle	2	
D-48	FR63048A	ストップスイッチ（ネジ付き）	SWITCH,stop	1	
D-49	M81 2311 000	スイッチカバー	COVER,switch	1	
D-50	M81 2312 000	カバートリツケフランジ	FLANGE	1	
D-51	124 0646 000	スイッチエンチョウコード	CORD,extension	1	
D-52	9BT 1217 563	カクネボルト M12×175ℓ	BOLT M12×175ℓ	1	
D-53	9FW 1200 003	ヒラザガネ φ12	WASHER,plain φ12	1	
D-54	9SW 1200 003	バネザガネ φ12	WASHER,spring φ12	1	
D-55	M77 0617 000	ハンドルジョウゲクランプ	CLAMP,adjusting handle	1	
D-56	109 5611 002	カバートリツケステー	STAY,cover	2	1003A
D-57	109 5612 001	ボウシンステー	STAY	1	1003A
D-58	9BT 1004 003	ボルト M10×40ℓ	BOLT M10×40ℓ	1	1003A
D-59	9SW 1000 003	バネザガネ φ10	WASHER,spring φ10	1	1003A
D-60	9FW 1000 003	ヒラザガネ φ10	WASHER,plain φ10	1	1003A
D-61	8MA 0009 000	アンゼンゴケンショウマーク	MARK	1	
D-62	8MA 0027 000	テイシボタンマーク	MARK	1	
D-63	8MA 0084 000	バックケイコクマーク	MARK	1	
D-64	8MA 0268 000	カタシキキバンマーク	MARK	1	603A
D-64	8MA 0269 000	カタシキキバンマーク	MARK	1	703A
D-64	8MA 0270 000	カタシキキバンマーク	MARK	1	1003A
D-65	8MA 0088 000	カタシキマーク	MARK	1	603A
D-65	8MA 0089 000	カタシキマーク	MARK	1	703A
D-65	8MA 0158 000	カタシキマーク	MARK	1	1003A
D-66	8MA 0090 000	シュメイハン	MARK	1	603A
D-66	8MA 0091 000	シュメイハン	MARK	1	703A
D-66	8MA 0159 000	シュメイハン	MARK	1	1003A
D-67	108 1415 000	シュツガンマーク	MARK	1	
D-68	109 1414 000	ジドウキリカエマーク	MARK	1	

E. コントロール関係
CONTROL GROUP

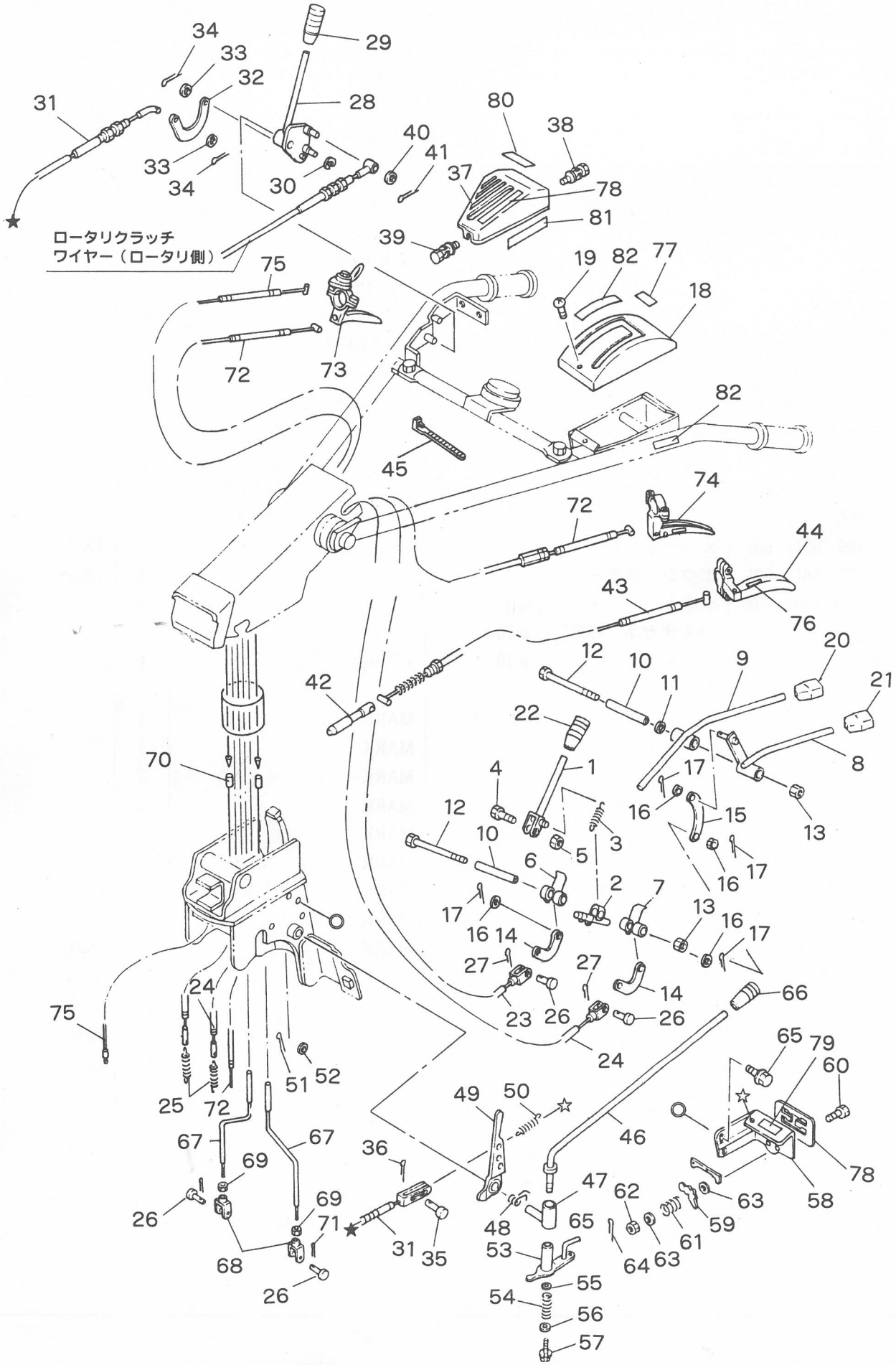

E. コントロール関係 CONTROL GROUP

見出番号 No.	コード 番号 CODE No.	部品名称 PARTS NAME		数量 Q' TY	備考 REMARKS
E- 1	112 0861 000	シュクラッチレバー	LEVER, main clutch	1	
E- 2	G57 0831 000	ジョイント（左）	JOINT L	1	
E- 3	112 0863 000	シュクラッチスプリング	SPRING, main clutch	1	
E- 4	9BT 0603 000	ボルト M6×30ℓ	BOLT M6×30ℓ	1	
E- 5	9NT 0600 003	ナット M6	NUT M6	1	
E- 6	112 0864 000	レバーカウンター L	COUNTER, lever L	1	
E- 7	112 0865 000	レバーカウンター H	COUNTER, lever H	1	
E- 8	G57 0832 000	ＯＮクラッチ WL	ON CLUTCH, WL	1	
E- 9	G57 0833 000	ストップクラッチ WL	CLUTCH, stop WL	1	
E-10	112 0868 000	ジュクカラー	COLLAR	2	
E-11	124 0823 000	マルバネ	SPRING	1	
E-12	9BT 0809 003	ボルト M8×90ℓ	BOLT M8×90ℓ	2	
E-13	9NP 0800 083	スーパーロックナット M8	NUT M8	2	
E-14	M13 0825 000	テンションワイヤージョイント	JOINT, tension wire	2	
E-15	112 0874 000	ジョイントプレート	PLATE, joint	1	
E-16	9FW 0600 003	ヒラザガネ φ6	WASHER, plain φ6	4	
E-17	9ST 0201 503	ワリピン φ2×15ℓ	PIN, split φ2×15ℓ	4	
E-18	112 0869 000	クラッチカバー	COVER, clucth	1	
E-19	9CR 0601 653	ヒラバネツキコネジ M6×16ℓ	SCREW, w/spring washer M6×16ℓ	3	
E-20	124 0828 000	８グリップ クロ ON	ON 8 GLIP, black	1	
E-21	124 0829 000	８グリップ アカ	8 GLIP, red	1	
E-22	124 0831 000	１０グリップ アカ	10GLIP, red	1	
E-23	112 0872 001	シュクラッチワイヤー（左）	WIRE(L), main clutch L	1	
E-24	112 0873 001	シュクラッチワイヤー（右）	WIRE(R), main clutch H	1	
E-25	M13 1754 000	テンションヒッパリバネ	SPRING, tension tightener	2	
E-26	M08 1016 000	ヒラアタマピン	PIN, clevis	4	
E-27	9ST 0161 603	ワリピン φ1.6×16ℓ	PIN, split φ1.6×16ℓ	2	
E-28	109 0654 000	ロータリークラッチレバー	LEVER, rotary clutch	1	
E-29	124 0830 000	10グリップ クロ	10GRIP	1	
E-30	9RE 1000 005	Ｅリング E-10	"E"RING E-10	1	
E-31	109 0629 000	バックセフティワイヤ	WIRE, back safety	1	
E-32	M13 0825 000	テンションワイヤジョイント	JOINT, tension wire	1	
E-33	9FW 0600 003	ヒラザガネ M6	WASHER, plain M6	2	
E-34	9ST 0201 503	ワリピン	PIN, split	2	
E-35	M08 1016 000	ヒラアタマピン	PIN, clevis	1	
E-36	9RR 0612 003	ピン 6	PIN 6	1	
E-37	109 0655 000	クラッチカバー（右）	COVER, clutch R	1	
E-38	9BK 0601 693	ヒラバネツキ⊕ボルト M6×16ℓ	BOLT, w/washer M6×16ℓ	1	
E-39	9CR 0601 653	ヒラバネツキコネジ M6×16ℓ	SCREW, w/washer M6×16ℓ	2	
E-40	9FW 0600 003	ヒラザガネ M6	WASHER, plain M6	1	

E. コントロール関係
CONTROL GROUP

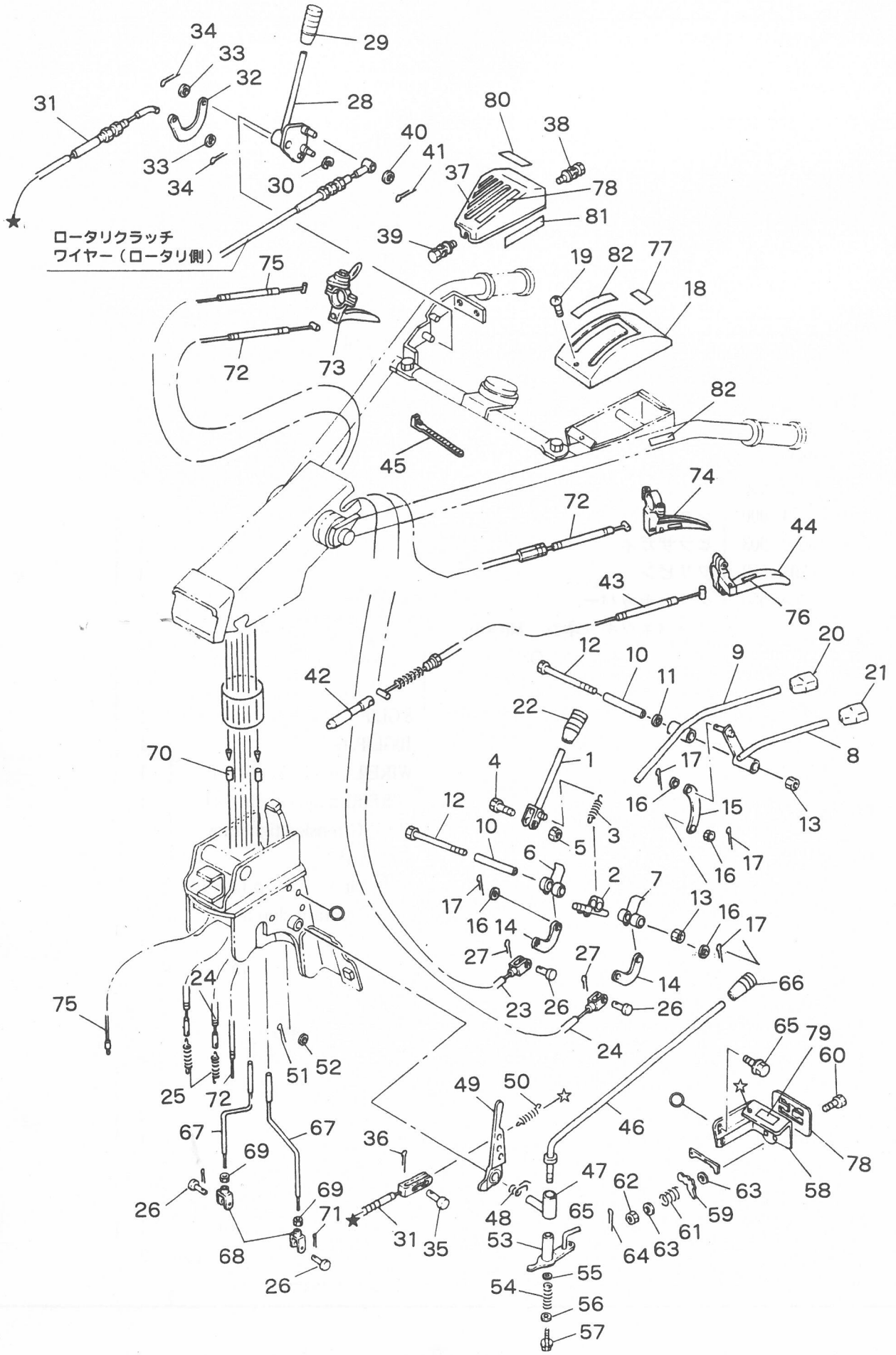

E. コントロール関係 CONTROL GROUP

見出番号 No.	コード 番号 CODE No.	部品名称 PARTS NAME		数量 Q' TY	備考 REMARKS
E-41	9RP 0612 003	Rピン 6	"R"PIN 6	1	
E-42	109 0630 001	ジョウゲピン	PIN	1	
E-43	109 0631 002	ハンドルジョウゲワイヤー	WIRE	1	
E-44	E13 1158 001	クラッチレバー	LEVER, cluth	1	
E-45	9CV 1500 001	コンベックスベルト CA－150A	BELT	4	
E-46	109 0911 000	チェンジレバー	LEVER, change	1	
E-47	M67 0912 001	チェンジレバーウケ	SUPPORT, change lever	1	
E-48	M67 0916 003	チェンジレバーコテイバネ	SPRING, change lever fix	1	
E-49	109 0632 000	バックセフティレバー	LEVER, back safety	1	
E-50	109 0633 000	セフティバネ	SPRING, safety	1	
E-51	9RP 1023 003	Rピン 10	"R"PIN 10	1	
E-52	9FW 1200 003	ヒラザガネ φ12	WASHER, plain φ12	1	
E-53	109 0916 000	シフターアーム	ARM, shifter	1	
E-54	M67 0914 000	スプリング	SPRING	1	
E-55	M67 0926 000	ヒラザガネ	WASHER, plain	1	
E-56	M67 0915 000	ヒラザガネ	WASHER, plain	1	
E-57	9BK 0601 683	バネツキボルト M6×16ℓ	BOLT M6×16ℓ	1	
E-58	109 0634 000	チェンジアンナイバン	PLATE, change	1	
E-59	M67 0931 000	ストッパー	STOPPER	1	
E-60	M67 0932 000	マルサラコネジ M5	SCREW M5	1	
E-61	103 0913 000	スプリング	SPRING	1	
E-62	9NT 0500 003	ナット M5	NUT M5	1	
E-63	9FW 0500 003	ヒラザガネ φ5	WASHER, plain φ5	2	
E-64	9ST 0121 203	ワリピン φ1.2×12ℓ	PIN, split φ1.2×12ℓ	1	
E-65	9BK 0601 693	ヒラバネツキボルト M6×16ℓ	BOLT M6×16ℓ	2	
E-66	124 0830 000	10グリップ クロ	10GLIP, black	1	
E-67	109 1011 001	サイドクラッチロッド	ROD, side clutch	2	
E-68	109 1012 000	ジョイント	JOINT	2	
E-69	9NT 0800 003	ナット M8	NUT M8	2	
E-70	M54 0613 000	スプリング	SPRING	2	樹脂レバー用
E-71	9RP 0612 003	Rピン 6	"R"PIN 6	2	H20～ 1091015001
E-72	109 1015 000	サイドクラッチワイヤー 鉄レバー用	WIRE, side clutch	2	
E-73	~~E23 1122 004~~	コンビレバー E24 6056 000	LEVER, combination	1	H26(703C)
E-74	~~E13 1158 001~~	クラッチレバー E14 6054 000	LEVER, clutch	1	1091015003
E-75	108 1311 000	スロットルワイヤー (樹脂レバーへ変更)	WIRE, throttle	1	
E-76	M54 0618 000	ハンドルジョウゲマーク	MARK	1	
E-77	8MA 0211 000	Wマメクラッチマーク	MARK	1	
E-78	8MA 0079 000	ロータリクラッチマーク	MARK	1	
E-79	8MA 0081 000	ギャクテンチェンジマーク	MARK	1	
E-80	8MA 0103 000	ロータリレバーチュウイマーク	MARK	1	
E-81	8MA 0104 000	ロータリワイヤートリツケマーク	MARK	1	
E-82	112 0870 000	Wシュクラッチマーク	MARK	1	

F. エンジン・ベルトカバー・テンション関係
ENGINE & BELT COVER TENSION GROUP

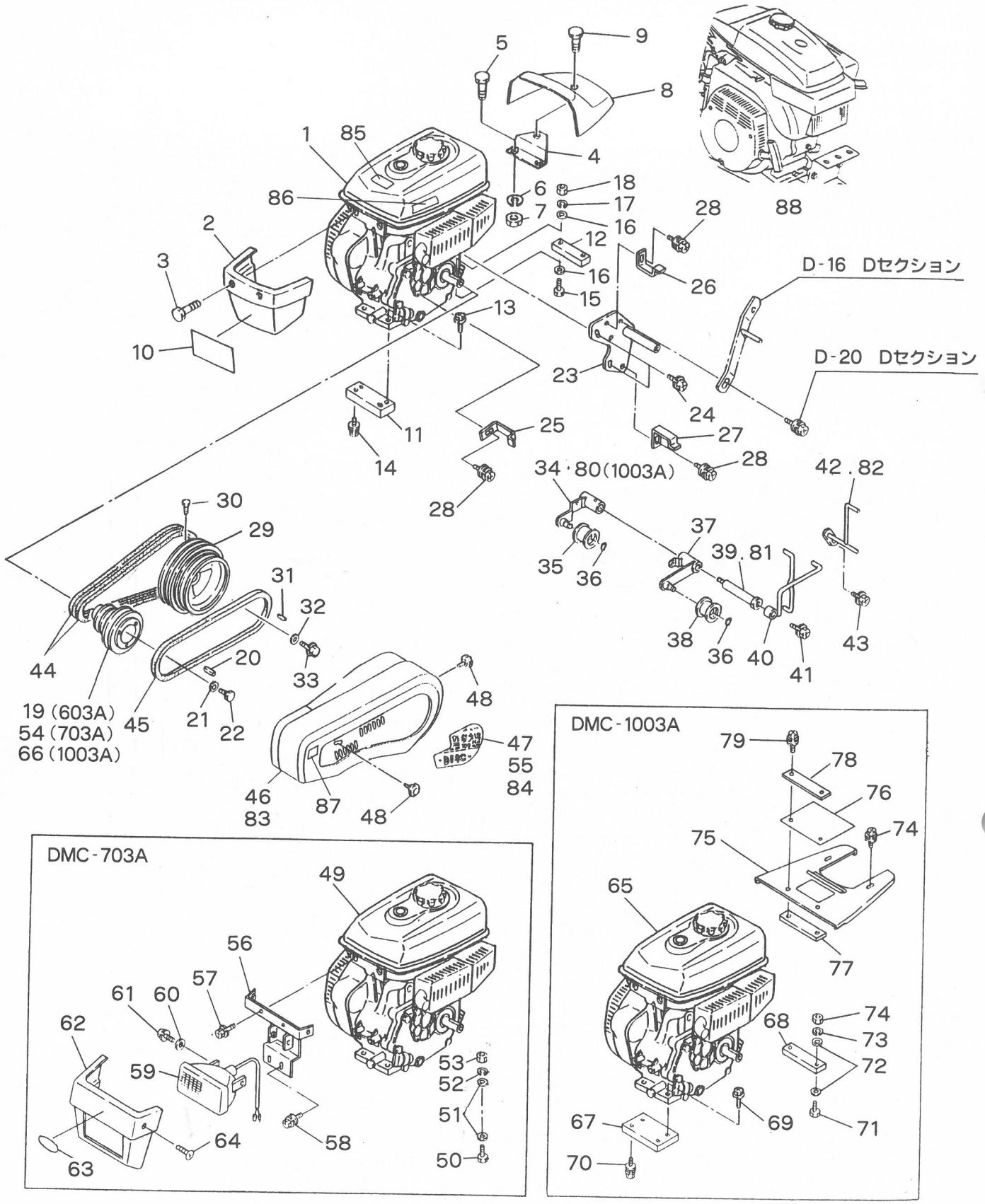

F. エンジン・ベルトカバー・テンション関係
ENGINE & BELT COVER TENSION GROUP

見出番号 No.	コード 番号 CODE No.	部品名称 PARTS NAME		数量 Q' TY	備考 REMARKS
F- 1	CEG 0020 911	エンジン	GM181LN-354	1	603A
F- 2	M88 1321 000	フロントカバー		1	603A
F- 3	9CR 0601 213	トラスコネジ	M6×12ℓ	2	603A
F- 4	128 0713 000	カバーコテイプレート		1	603A·703A
F- 5	9BT 0601 203	ボルト	M6×12ℓ	2	603A·703A
F- 6	9SW 0600 003	バネザガネ	φ6	2	603A·703A
F- 7	9NT 0600 003	ナット	M6	2	603A·703A
F- 8	128 0712 000	リヤカバー		1	603A·703A
F- 9	9CR 0801 203	トラスコネジ	M8×12ℓ	1	603A·703A
F-10	108 1421 000	フロントマーク		1	603A
F-11	108 1320 001	エンジンベース（前）		1	603A
F-12	108 1321 001	エンジンベース（後）		1	603A
F-13	9BK 0803 593	ヒラバネツキ⊕ボルト	M8×35ℓ	2	
F-14	9BK 0802 093	ヒラバネツキ⊕ボルト	M8×20ℓ	2	
F-15	9BT 0805 503	ボルト	M8×55ℓ	2	
F-16	9FW 0800 003	ヒラザガネ	φ8	4	
F-17	9SW 0800 003	バネザガネ	φ8	2	
F-18	9NT 0800 003	ナット	M8	2	
F-19	108 0857 001	エンジンプーリ		1	603A
F-20	W405B7×045	キー		1	エンジン付属
F-21	FA24135	ワッシャ		1	エンジン付属
F-22	B08A08×16	ボルト	B08A08×16	1	エンジン付属
F-23	108 0853 001	ベルトオサエトリツケザ（カン）		1	
F-24	9BK 0801 693	ヒラバネツキ⊕ボルト	M8×16ℓ	3	
F-25	108 0856 001	ベルトオサエ （前）		1	
F-26	108 0854 001	ベルトオサエ （上）		1	
F-27	108 0855 002	ベルトオサエ （下）		1	
F-28	9BK 0801 693	ヒラバネザツキボルト	M8×16ℓ	3	
F-29	109 0811 002	ホンキプーリ		1	
F-30	9BT 0801 603	ボルト	M8×16ℓ	1	
F-31	9KY 0504 500	キー		1	
F-32	M07 0813 000	プーリオサエザガネ		1	
F-33	9BK 0601 283	バネツキボルト	M6×12ℓ	1	
F-34	112 0860 000	テイソクテンションアーム		1	603A·703A
F-35	M66 0824 000	テンションコロ	A-W	1	
F-36	9RS 1200 005	スナップリング	S-12	2	
F-37	108 0850 001	コウソクテンションアーム		1	
F-38	M66 0825 000	テンションコロ	B-S	1	
F-39	109 0818 001	テンショントリツケボルト		1	
F-40	109 0819 001	ベルトストッパー		1	

F. エンジン・ベルトカバー・テンション関係
ENGINE & BELT COVER TENSION GROUP

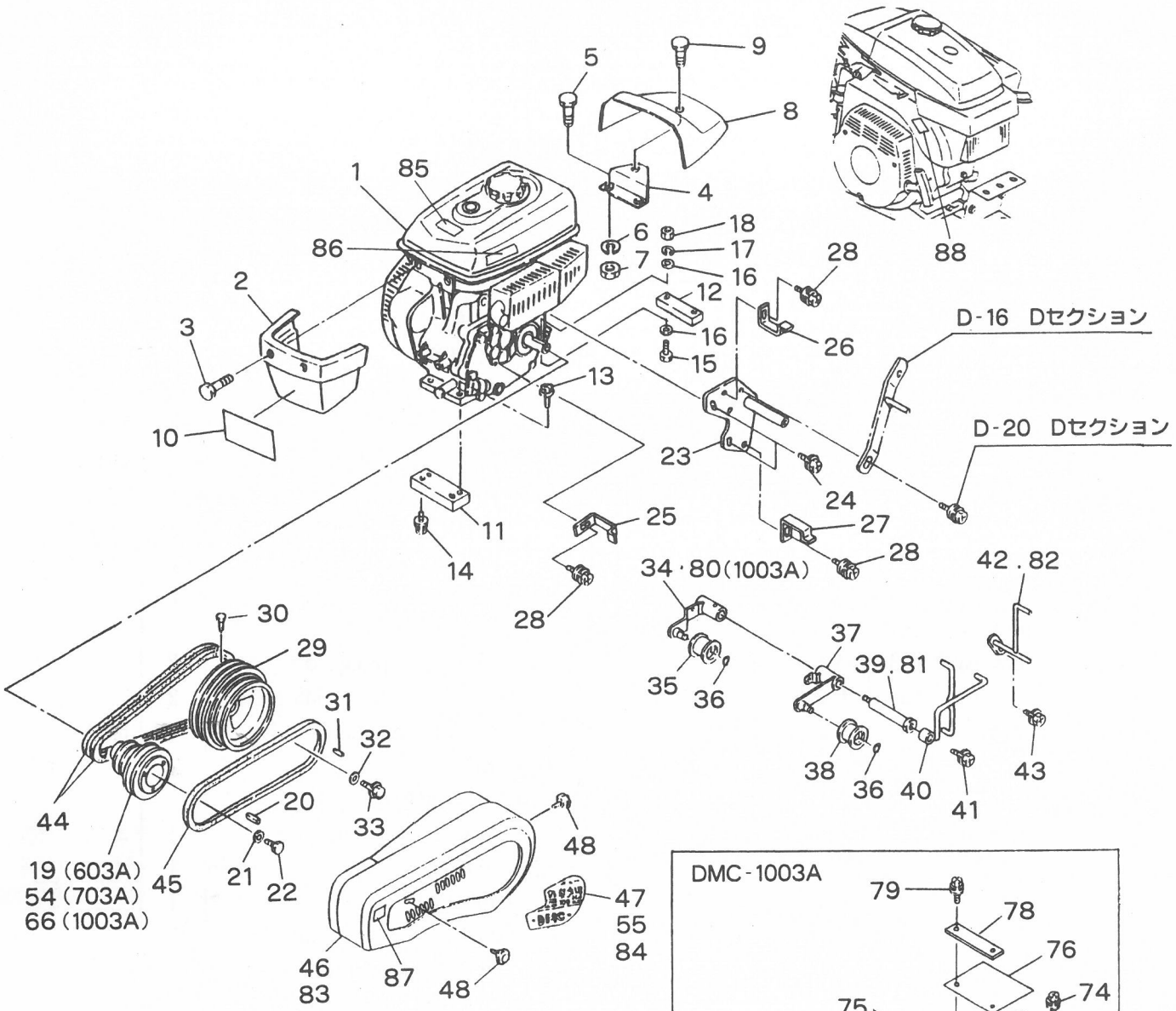

F. エンジン・ベルトカバー・テンション関係
ENGINE & BELT COVER TENSION GROUP

見出番号 No.	コード 番号 CODE No.	部品名称 PARTS NAME		数量 Q' TY	備考 REMARKS
F-41	9BK 1002 583	バネザツキボルト M10×25ℓ	BOLT M10×25ℓ	1	
F-42	M71 2122 000	ベルトオサエ（ホンキガワ）	SUPPORT, belt(main side)	1	603A·703A
F-43	9BK 0801 893	ヒラバネツキ⊕ボルト M8×18ℓ	BOLT M8×18ℓ	1	
F-44	9VA 0400 003	Vベルト LA-40	"V"BELT LA-40	2	オレンジ
F-45	9VB 0380 003	Vベルト LB-38	"V"BELT LB-38	1	オレンジ
F-46	108 0852 002	ベルトカバーカン	COVER, belt	1	603A·703A
F-47	8MA 0095 000	ベルトカバーマーク	MARK	1	603A
F-48	M26 0833 000	ノブ	KNOB	2	
F-49	CEG 0021 290	エンジン GM231LM-351	ENGINE GM231LM-351	1	703A
F-50	9BT 1004 003	ボルト M10×40ℓ	BOLT M10×40ℓ	4	703A
F-51	9FW 1000 003	ヒラザガネ M10	WASHER, plain	8	703A
F-52	9SW 1000 003	バネザガネ M10	WASHER, spring	4	703A
F-53	9NT 1000 003	ナット M10	NUT	4	703A
F-54	109 0825 001	エンジンプーリ	PULLEY, engine	1	703A
F-55	8MA 0096 000	ベルトカバーマーク	MARK, belt cover	1	703A
F-56	109 0735 001	フロントササエイタ	BRACKET	1	703A
F-57	9BK 0601 683	バネツキ⊕ボルト M6×16ℓ	BOLT M6×16ℓ	2	703A
F-58	9BK 0801 693	ヒラバネツキ＋ボルト M6×16ℓ	BOLT M6×16ℓ	2	703A
F-59	109 0736 000	ヘッドライト 6V-15W	LIGHT, head 6V-15W	1	703A
F-60	M07 0813 000	プーリオサエザガネ	WASHER, pulley tigtening	2	703A
F-61	9BK 0602 083	バネツキ⊕ボルト M6×20ℓ	BOLT M6×20ℓ	2	703A
F-62	109 0738 001	ライトカバー	COVER, light	1	703A
F-63	109 1417 000	マメトラマーク 150	MARK	1	703A
F-64	9CR 0601 213	トラスコネジ M6×20ℓ	BOLT M6×20ℓ	2	703A
F-65	CEG 0021 021	エンジン GM301LN-352	ENGINE GM301LN-352	1	1003A
F-66	109 0825 000	エンジンプーリ	PULLEY, engine	1	1003A
F-67	109 5421 001	エンジンベース（前）	BASE, engine(front)	1	1003A
F-68	109 5422 000	エンジンベース（後）	BASE, engine(rear)	1	1003A
F-69	9BK 1003 593	ヒラバネツキ⊕ボルト M10×35ℓ	BOLT M10×35ℓ	2	1003A
F-70	9BK 1001 893	ヒラバネツキ⊕ボルト M10×18ℓ	BOLT M10×18ℓ	2	1003A
F-71	9BT 1006 003	ボルト M10×60ℓ	BOLT M10×60ℓ	2	1003A
F-72	9FW 1000 003	ヒラザガネ φ10	WASHER, plain φ10	4	1003A
F-73	9SW 1000 003	バネザガネ φ10	WASHER, spring φ10	2	1003A
F-74	9NT 1000 003	ナット M10	NUT M10	2	1003A
F-75	109 5423 001	ヘッドカバー	COVER, head	1	1003A
F-76	109 5424 000	ヘッドカバーゴム	RUBBER, head cover	1	1003A
F-77	109 5425 000	カバーシメツケイタ	PLATE	1	1003A
F-78	109 5426 000	カバーオサエイタ	PLATE	1	1003A
F-79	9BK 0801 693	ヒラバネツキ⊕ボルト M6×16ℓ	BOLT M6×16ℓ	2	1003A
F-80	109 5860 000	テイソクテンションアーム	ARM, tension(low speed)	1	1003A

F. エンジン・ベルトカバー・テンション関係
ENGINE & BELT COVER TENSION GROUP

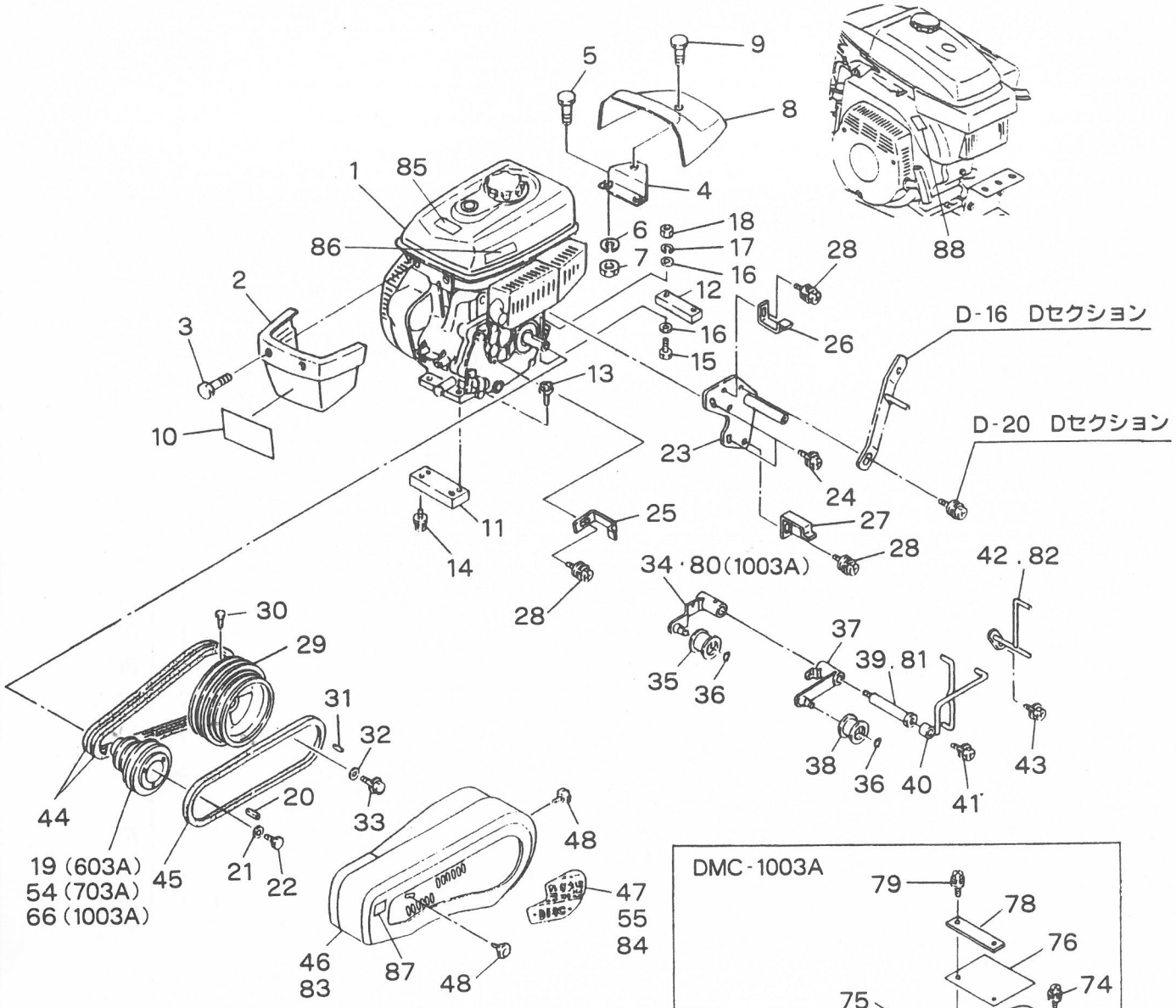

F. エンジン・ベルトカバー・テンション関係
ENGINE & BELT COVER TENSION GROUP

見出番号 No.	コード 番号 CODE No.	部品名称 PARTS NAME		数量 Q' TY	備考 REMARKS
F-81	109 5861 000	テンショントリツケボルト	BOLT, tension fitting	1	1003A
F-82	109 5862 000	ベルトオサエ（ホンキガワ）	SUPPORT, belt(main side)	1	1003A
F-83	109 5863 001	ベルトカバー	COVER, belt	1	1003A
F-84	8MA 0160 000	ベルトカバーマーク	MARK, belt cover	1	1003A
F-85	KW56069AA	カキゲンキンマーク	MARK	1	
F-86	KW56070AA	ハイガス・マフラーチュウイマーク	MARK	1	
F-87	8MA 0518 000	カバーダッチャクマーク	MARK	1	
F-88	8MA 0007 000	クラッチレバーチュウイマーク	MARK	1	

G. 車輪関係 WHEEL GROUP

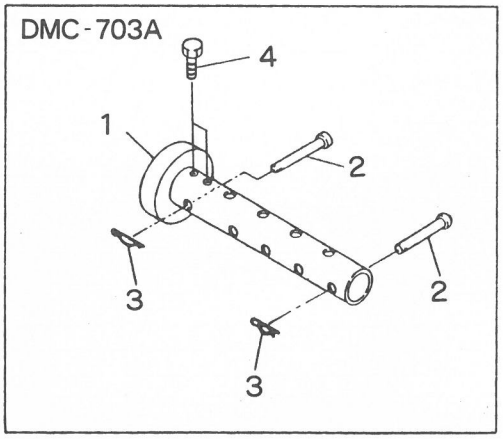

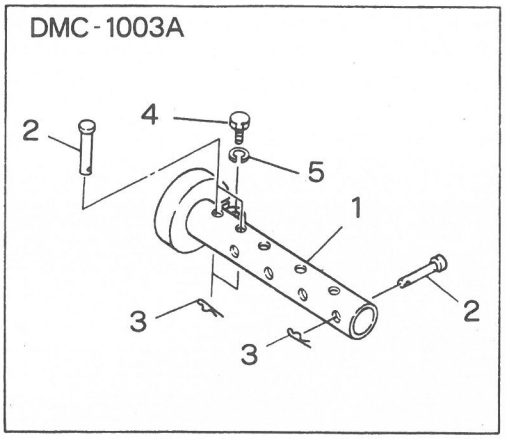

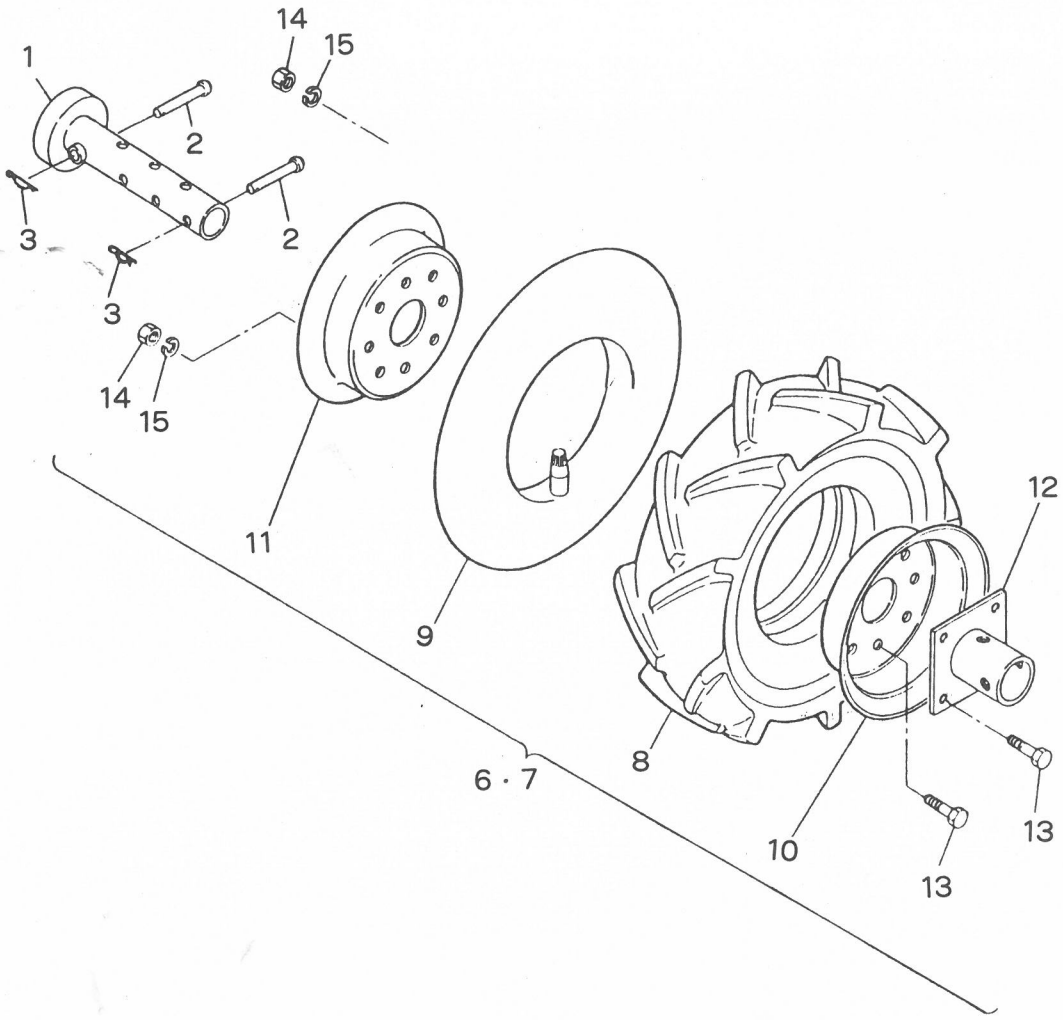

G. 車輪関係 WHEEL GROUP

見出番号 No.	コード 番号 CODE No.	部品名称 PARTS NAME				数量 Q' TY	備考 REMARKS
G- 1	M58 1111 000	ホイルチューブ		TUBE, wheel		2	603A
G- 1	109 3114 000	ホイルチューブ		TUBE, wheel		2	703A
G- 1	M16 1113 000	ホイルチューブ		TUBE, wheel		2	1003A
G- 2	M26 1111 000	車軸ピン		PIN, axle		4	
G- 3	9RP 1023 003	Rピン	φ10	"R"PIN		4	
G- 4	9BT 1001 203	ボルト	M10×12ℓ	BOLT		4	703A
G- 4	9BT 4004 003	ボルト	1/2"×40ℓ	BOLT		2	1003A
G- 5	9SW 4000 003	バネザガネ	1/2"	WASHER, spring	1/2"	2	1003A
G- 6	C25 0040 0070	ゴム車輪（左）(400-7)		TIRE ASS'Y(400-7)		1	603A
G- 6	C25 0040 0080	ゴム車輪（左）(400-8)		TIRE ASS'Y(400-8)		1	703A·1003A
G- 7	C25 0040 0071	ゴム車輪（右）(400-7)		TIRE ASS'Y(400-7)		1	603A
G- 7	C25 0040 0081	ゴム車輪（右）(400-8)		TIRE ASS'Y(400-8)		1	703A·1003A
G- 8	C25 0040 0072	タイヤ		TIRE		2	603A
G- 8	C25 0040 0082	タイヤ		TIRE		2	703A·1003A
G- 9	C25 0040 0073	チューブ		TUBE		2	603A
G- 9	C25 0040 0083	チューブ		TUBE		2	703A·1003A
G-10	M81 1124 000	ホイル（300D-7A）		WHEEL(R) (300D-7A)		2	603A
G-10	C25 0040 0084	リム（右）バルブ穴付		WHEEL(R)		2	703A·1003A
G-11	M81 1125 000	ホイル（300D-7B）		WHEEL(L) (300D-7B)		2	603A
G-11	C25 0040 0085	リム（左）		WHEEL(L)		2	703A·1003A
G-12	M58 1112 000	ホイルボス		BOSS, wheel		2	
G-13	9BT 0802 003	ボルト	M8×20ℓ	BOLT	M8×20ℓ	8	
G-14	9NT 0800 003	ナット	M8	NUT	M8	8	
G-15	9SW 0800 003	バネザガネ	M8	WASHER, spring	M8	8	

H. 付属品・工具関係
ACCESSORY PARTS & TOOL GROUP

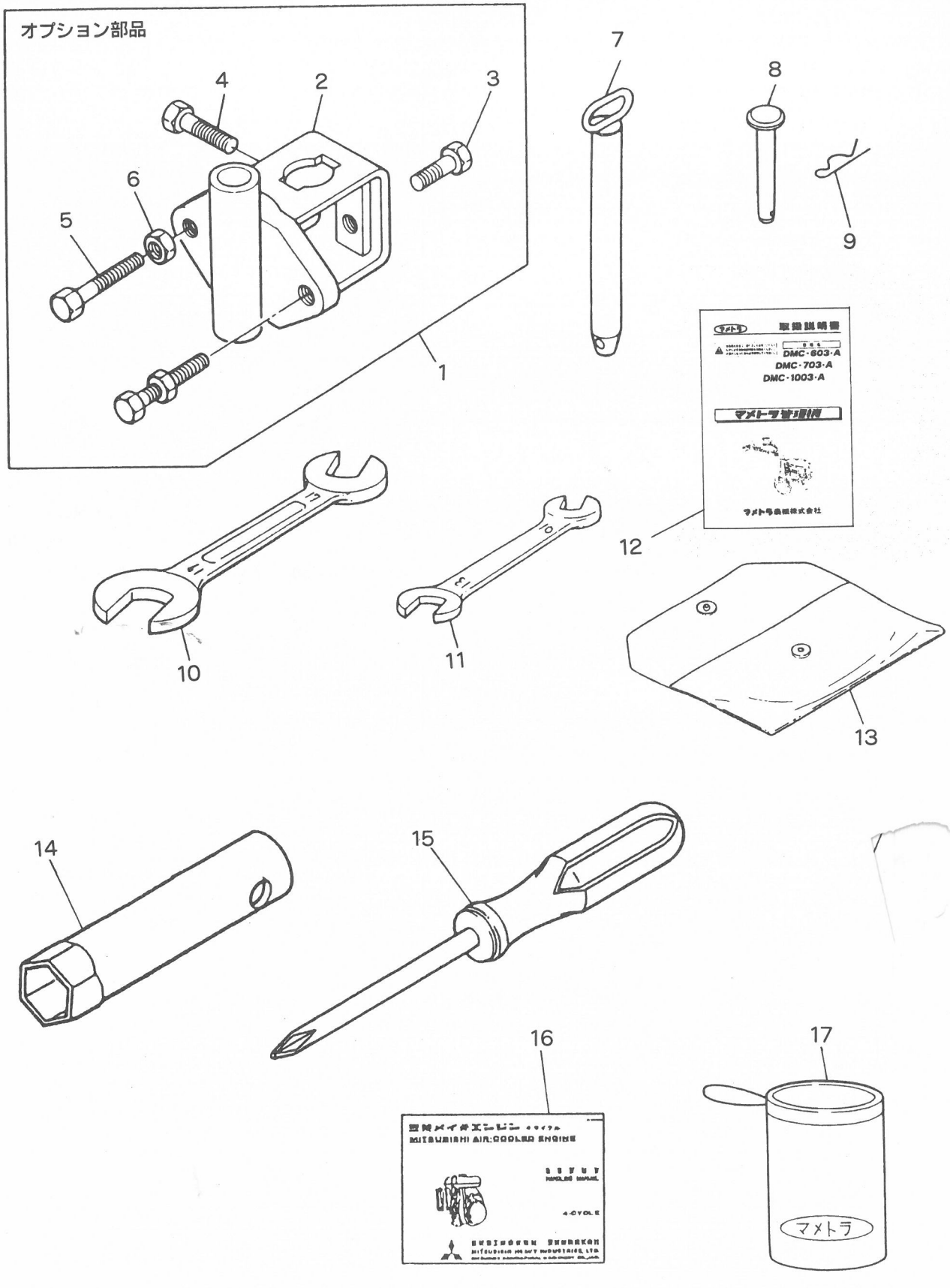

H. 付属品・工具関係 ACCESSORY PARTS & TOOL GROUP

見出番号 No.	コード 番号 CODE No.	部品名称 PARTS NAME				数量 Q' TY	備考 REMARKS
H- 1	C29 1101 000	カルチソケットアッシ		SOCKET ASS'Y, culti		1	
H- 2	M09 1411 001	カルチソケット		SOCKET, culti		1	
H- 3	9BT 1203 003	ボルト	M12×30ℓ	BOLT	M12×30ℓ	1	見出番号2～6 オプション
H- 4	9BT 1204 003	ボルト	M12×40ℓ	BOLT	M12×40ℓ	1	
H- 5	9BT 1206 003	ボルト	M12×60ℓ	BOLT	M12×60ℓ	2	
H- 6	9NT 1200 003	ナット	M12	NUT	M12	2	
H- 7	M26 0414 001	キングピン		PIN, king		2	
H- 8	M26 1114 000	ホイールピン		PIN, wheel		2	
H- 9	9RP 1023 003	Rピン	10	"R"PIN	10	4	
H-10	9TL 1701 900	スパナ	17×19	SPANNER	17×19	1	
H-11	9TL 1001 300	スパナ	10×13	SPANNER	10×13	1	
H-12	108 9002 001	ホンキトリアツカイセツメイショ		MANUAL BOOK, chassis		1	
H-13		ビニール袋	LDPEユニパック	BAG, vinyl LDPEユニパック		1	
H-14	FA21297	ソケットレンチ	10×12	WRENCH, socket	10×12	1	エンジン付属 見出 13～17
H-15	KN1 3001 AA	スクリュウドライバー		DRIVER ⊕, screw		1	
H-16	KN5 2009 AA	エンジン取扱説明書		MANUAL BOOK, engine		1	
H-17	111 1530 001	コウグ袋		BOX, tool		1	