マメトラティラー

MC-300

パーツリスト
PARTS LIST

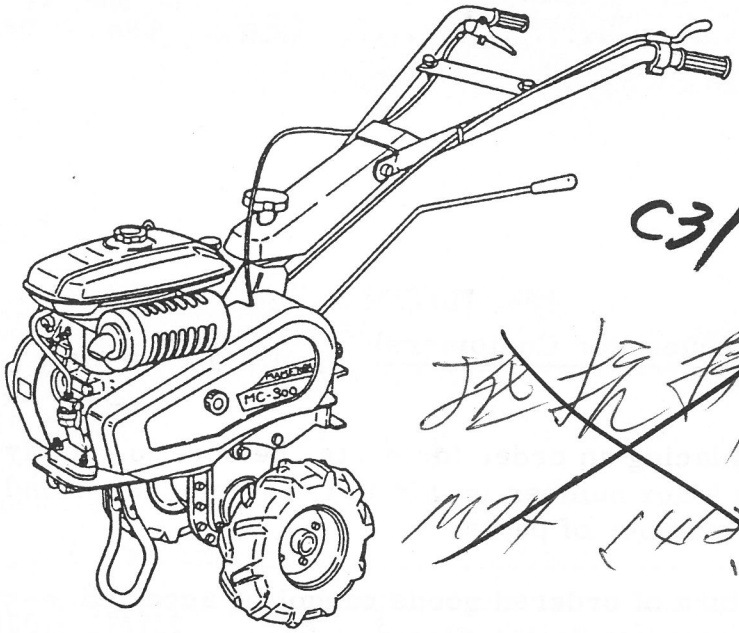

C31 1001 000

マメトラ

マメトラ農機株式会社

A. トランスミッションケース関係
TRANSMISSION CASE GROUP

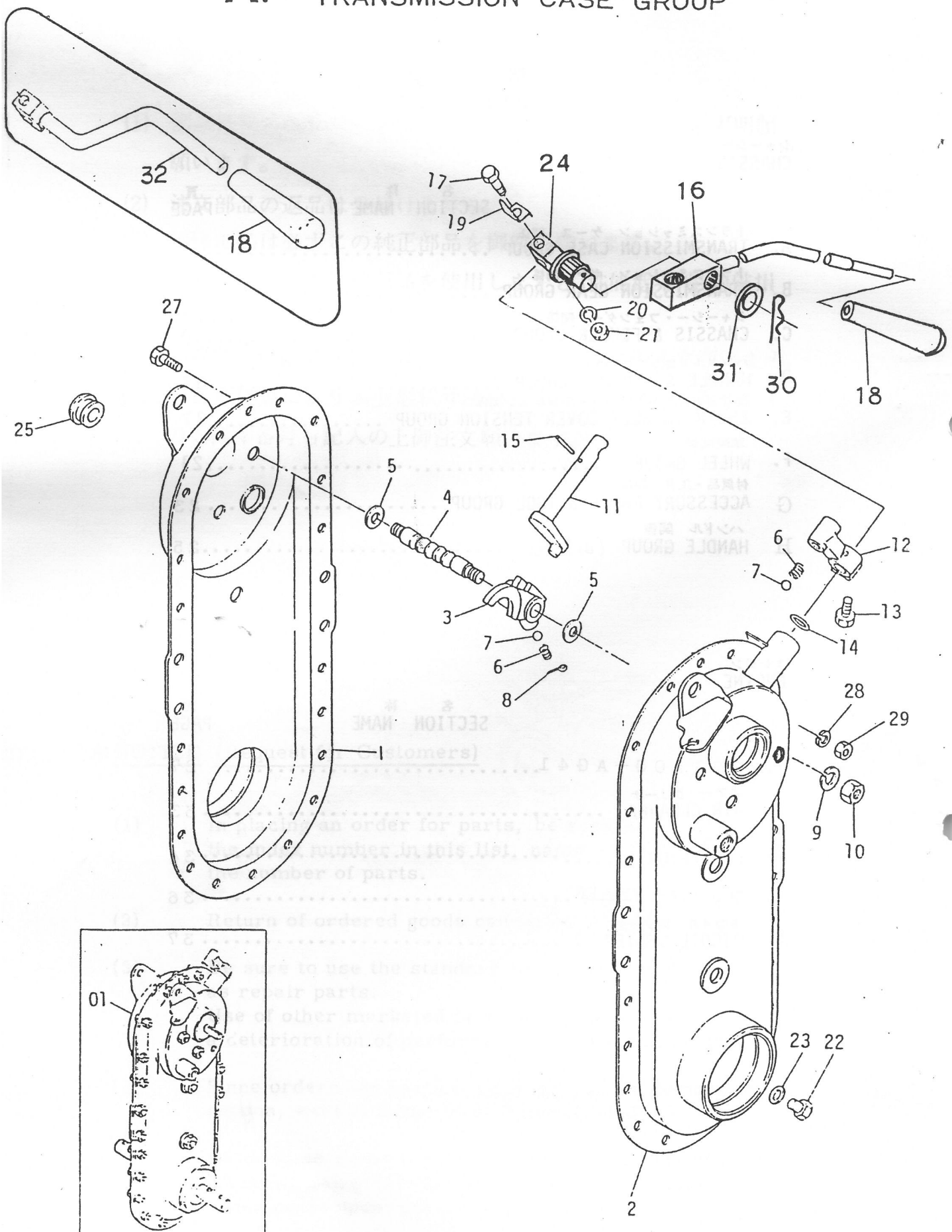

A. トランスミッションケース関係 TRANSMISSION CASE GROUP

見出番号 NO.	コード番号 CODE NO.	部品名称 PARTS NAME	数量 Q'TY	摘要 REMARKS
A - 1	M91 2111 000	ミッション ケース (R) CASE (R), transmission	1	
A - 2	M91 2110 000	ミッション ケース (L) CASE (L), transmission	1	
A - 3	M99 0311 000	シフター フォーク FORK, shifter	1	
A - 4	M99 0312 000	シフター ロット ROD, shifter	1	
A - 5	M07 0313 001	シフター ロット ヨウ パッキン PACKING, shifter rod	2	
A - 6	M07 0314 000	シフター ロット オシ バネ SPRING, tightning shifter	2	
A - 7	9SB 0800 000	スティール ボール BALL, steel 8Ø	2	
A - 8	9ST 0302 003	ワリピン PIN, split 3øx20ℓ	1	
A - 9	9SW 1000 000	バネ ザガネ WASHER, spring 10ø	2	
A-10	9NT 1000 010	ナット NUT M10 P1.25	2	
A-11	M54 0312 001	シフター アーム ARM, shifter	1	
A-12	M77 0313 000	チェンジ レバー ボス BOSS, change lever	1	
A-13	9BT 0801 003	ボルト BOLT, M8x10ℓ	1	
A-14	90R 1200 001	O リング "O" RING, P-12 T302	1	
A-15	9TP 0352 500	テーパー ピン PIN, taper 3.5øx25ℓ	1	
A-16	M62 0911 002	チェンジ レバー LEVER, change	1	
A-17	M54 0913 000	ロック ボルト BOLT, lock	1	
A-18	M25 0420 000	グリップ GRIP,	2	
A-19	M86 0911 000	チェンジ ガイド GUIDE, change	1	
A-20	9SW 1000 003	バネ ザガネ WASHER, spring 10ø	1	
A-21	9NT 1000 003	ナット NUT, M10	1	
A-22	M07 0129 001	バイユコウ ネジ SCREW,oil outlet	1	
A-23	M07 0118 000	バイユコウ パッキン PACKING, oil outlet	1	
A-24	M65 0912 000	チェンジレバーボス	1	
A-25	M60 0116 000	チュウユ セン PLUG, oil	1	
A-26				
A-27	9BH 0601 473	ボルト BOLT, (7T) M6x14ℓ	20	

A. トランスミッションケース関係 TRANSMISSION CASE GROUP

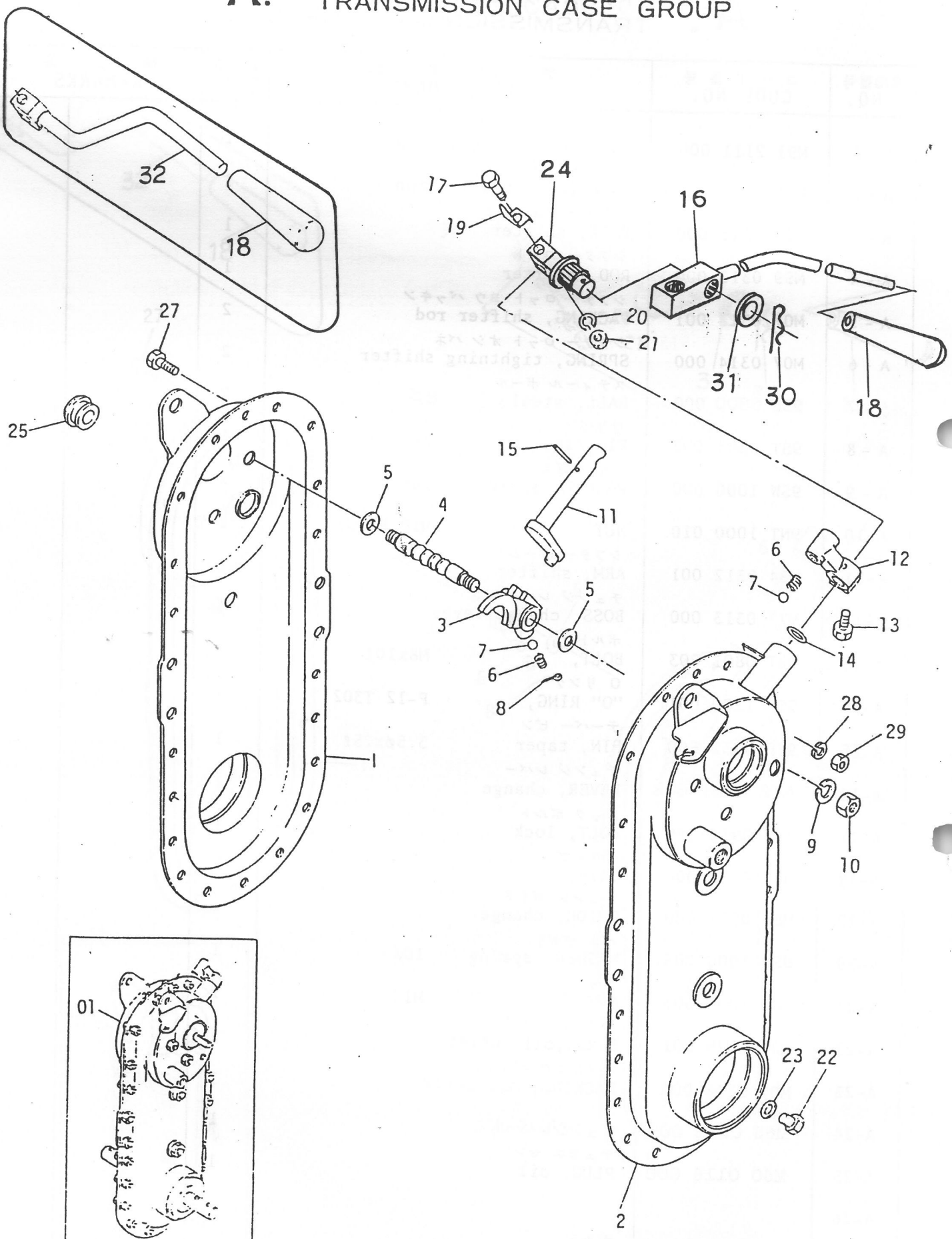

A. トランスミッションケース関係 TRANSMISSION CASE GROUP

見出番号 NO.	コード番号 CODE NO.	部品名称 PARTS NAME	数量 Q'TY	摘要 REMARKS
A-28	9SW 0600 000	バネ ザガネ WASHER, spring 6φ	20	
A-29	9NT 0600 000	ナット NUT, M6	20	
A-30	9RP 1023 000	Rピン 10中用	1	
A-31	M99 0911 000	平座金	1	
A-32	M92 2114 000	チエンジレバー	1	
A-01	124 0101 000	トランスミッション アッシ	1	

B. トランスミッションギヤ関係 TRANSMISSION GEAR GROUP

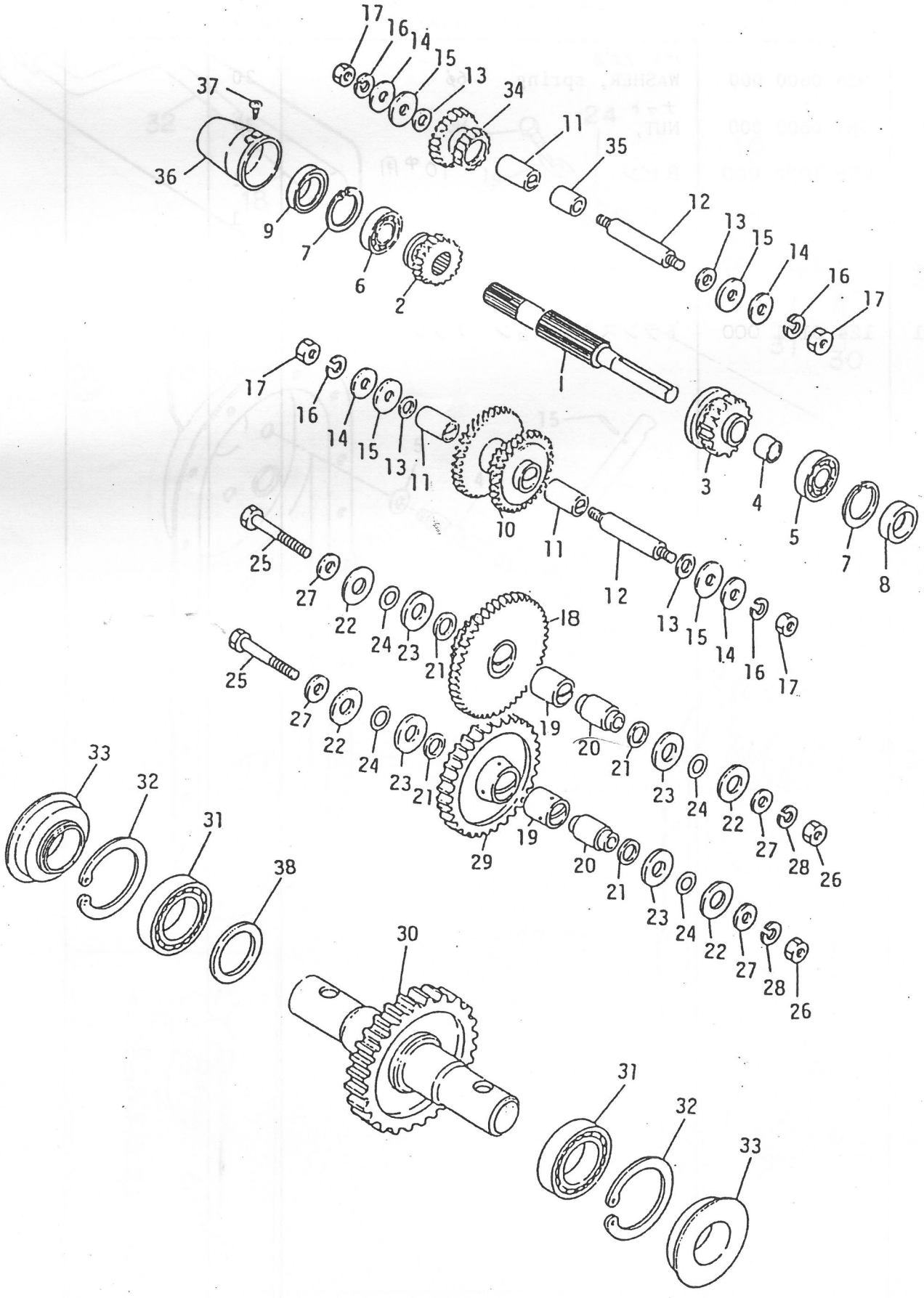

B. トランスミッションギヤ関係 TRANSMISSION GEAR GROUP

見出番号 NO.	コード番号 CODE NO.	部品名称 PARTS NAME	数量 Q'TY	摘要 REMARKS
B - 1	M62 3137 000	シュジク SHAFT, main	1	
B - 2	M62 3138 000	シュジク ギヤ GEAR, main shaft 14T	1	
B - 3	M99 0222 000	シュジク ギヤ GEAR, main shaft 20T	1	
B - 4	M99 0223 000	ブッシュ BUSH	1	
B - 5	9BB 6202 000	ボール ベアリング BEARING, ball #6202	1	
B - 6	9BB 6003 000	ボール ベアリング BEARING, ball #6003	1	
B - 7	9RR 3500 005	スナップリング RING, snap R-35	2	
B - 8	90S 1535 0702	オイル シール SEAL, oil SC-15357	1	
B - 9	90S 1735 0702	オイル シール SEAL, oil SC-17357	1	
B-10	M99 0224 000	ロー トップ ギヤ ブッシュ ツキ GEAR, low-top (with bush)	1	見出番号11を含む
B-11	M23 0256 000	マキ ブッシュ BUSH A	3	
B-12	M23 0255 000	ネジ ツキ シャフト SHAFT, with screw	2	
B-13	M07 0313 001	シフター ロット ヨウ パッキン PACKING, shifter rod	4	
B-14	M07 0234 002	ネジ ツキ シャフト ヨウ パッキン(ソト) PACKING, shaft with screw (out)	4	
B-15	M23 0258 001	バック ジク ザガネ WASHER, back chaft	4	
B-16	9SW 1000 000	バネ ザガネ WASHER, spring 10ø	4	
B-17	9NT 1000 010	ナット NUT, M10 P1.25	4	
B-18	M54 0214 000	ゲンソク ギヤ ブッシュ ツキ GEAR, reduction (with bush)	1	見出番号19を含む
B-19	M23 0224 000	マキ ブッシュ B BUSH B	2	
B-20	M23 0216 000	カラー シャフト SHAFT, collar	2	
B-21	M07 0238 000	カラー シャフト ヨウ パッキン(ウチ) PACKING, collar shaft (in)	4	
B-22	M07 0237 000	カラー シャフト ヨウ パッキン(ソト) PACKING, collar shaft (out)	4	
B-23	M67 0219 000	ザガネ A WASHER A	4	
B-24	90R 1600 005	O リング "O" RING, S-16 T302	4	
B-25	9BH 1006 073	ボルト BOLT, M10x60ℓ 7T	2	
B-26	9NH 1000 073	ナット NUT, M10 7T	2	
B-27	M99 0214 000	ザガネ WASHER	4	

MC300

B. トランスミッションギヤ関係 TRANSMISSION GEAR GROUP

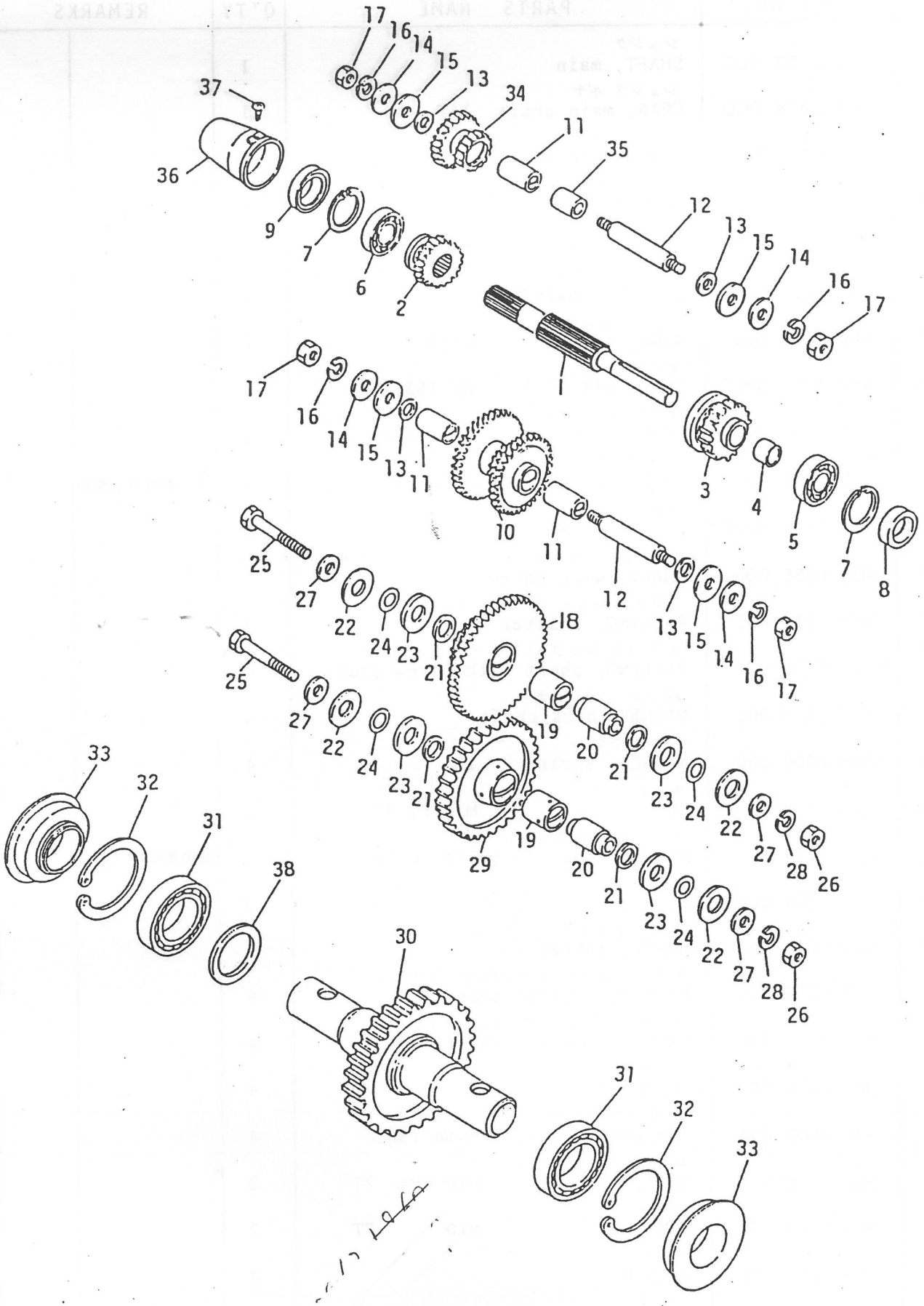

B. トランスミッションギヤ関係 TRANSMISSION GEAR GROUP

見出番号 NO.	コード番号 CODE NO.	部品名称 PARTS NAME	数量 Q'TY	摘要 REMARKS
B-28	9SW 1000 003	バネ ザガネ WASHER, spring 10ø	2	
B-29	M54 0215 000	アイドラ ギヤ ブッシュツキ GEAR, idler (with bush)	1	見出番号19を含む
B-30	M57 0211 000	シャジク SHAFT, axle	1	
B-31	9BB 6007 000	ボール ベアリング BEARING, ball #6007	2	
B-32	9RR 6200 005	スナップ リング SNAP RING R62	2	
B-33	90S 3562 1914	オイル シール SEAL, oil QLFY35621319	2	
B-34	M99 0226 000	バック ギヤ ブッシュ ツキ GEAR, back (with bush) 15T-21T	1	見出番号11を含む
B-35	M99 0225 000	カラー COLLAR	1	
B-36	M54 0223 000	シールド キャップ CAP, sealed	1	
B-37	9CR 0501 403	⊕ ナベ コネジ SCREW M5x14ℓ	2	
B-38	M07 0232 000	シール オサエ カラー COLLER	1	

C. シャーシー・フェンダー関係 CHASSIS & FENDER GROUP

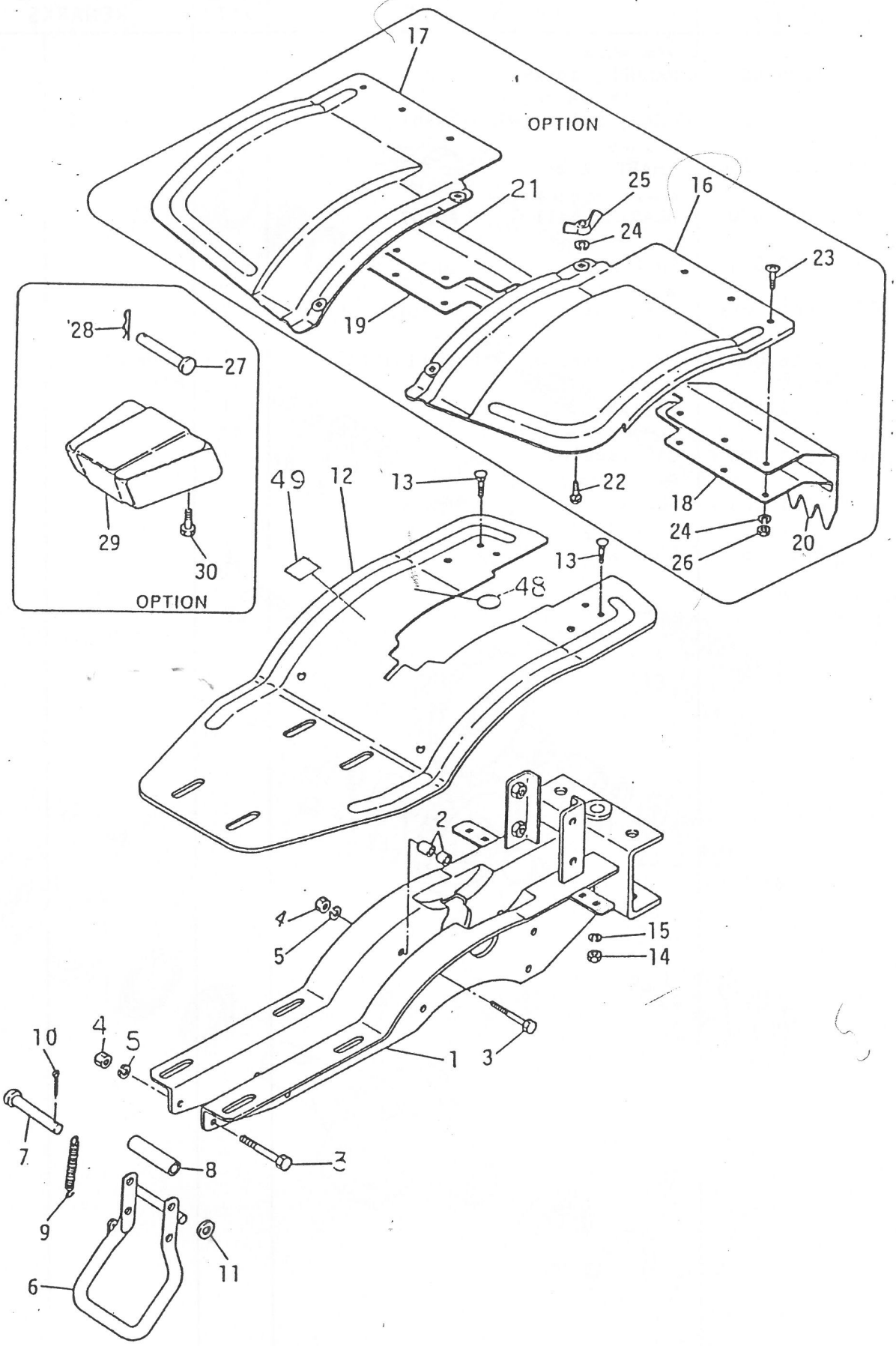

C. シャーシー・フェンダー関係 CHASSIS & FENDER GROUP

見出番号 NO.	コード番号 CODE NO.	部品名称 PARTS NAME	数量 Q'TY	摘要 REMARKS
C-1	M62 2156 000	シャーシ フレーム FRAME, chassis	1	
C-2	M23 0416 001	ケース シメツケ カラー COLLAR, tightening case	8	
C-3	9BT 0805 003	ボルト BOLT, M8x50ℓ	5	
C-4	9NT 0800 003	ナット NUT, M8	5	
C-5	9SW 0800 003	バネ ザガネ WASHER, spring 8ø	5	
C-6	M54 0412 001	スタンド STAND	1	
C-7	M54 0413 000	スタンド ピン PIN, stand	1	
C-8	M23 0415 000	ウェイト トリツケダイ ウケ パイプ PIPE, stand waight fitting	1	
C-9	M09 0417 000	スタンド スプリング SPRING, stand	1	
C-10	9ST 0302 003	ワリ ピン PIN, split 3øx20ℓ	1	
C-11	9FW 0800 003	ヒラ ザガネ WASHER, plain 8ø	1	
C-12	M54 0511 000	フェンダー FENDER	1	
C-13	9BT 0601 363	カクネ ボルト BOLT, M6x13ℓ	4	
C-14	9NT 0600 003	ナット NUT, M6	4	
C-15	9SW 0600 003	バネ ザガネ WASHER, spring 6ø	4	
C-16	M54 0512 000	ホジョ フェンダー (L) FENDER (L), extention	1	
C-17	M54 0513 000	ホジョ フェンダー (R) FENDER (R), extention	1	
C-18	M23 0513 000	タレゴム オサエ イタ (L) PLATE (L), setting rubber	1	
C-19	M23 0516 000	タレゴム オサエ イタ (R) PLATE (R), setting rubber	1	
C-20	M23 0514 001	ホジョ フェンダー タレゴム (L) SHEET RUBBER (L)	1	
C-21	M23 0515 001	ホジョ フェンダー タレゴム (R) SHEET RUBBER (R)	1	
C-22	9BT 0601 363	カクネ ボルト BOLT, M6x13ℓ	4	
C-23	9CR 0601 703	⊕ナベ コネジ SCREW, M6x17ℓ	6	
C-24	9SW 0600 003	バネ ザガネ WASHER, spring 6ø	10	
C-25	9NW 0600 043	チョウ ナット NUT, wing (small) M6	4	
C-26	9NT 0600 003	ナット NUT, M6	6	
C-27	M54 0413 000	スタンド ピン PIN, stand	1	OPTION

C. シャーシー・フェンダー関係 CHASSIS & FENDER GROUP

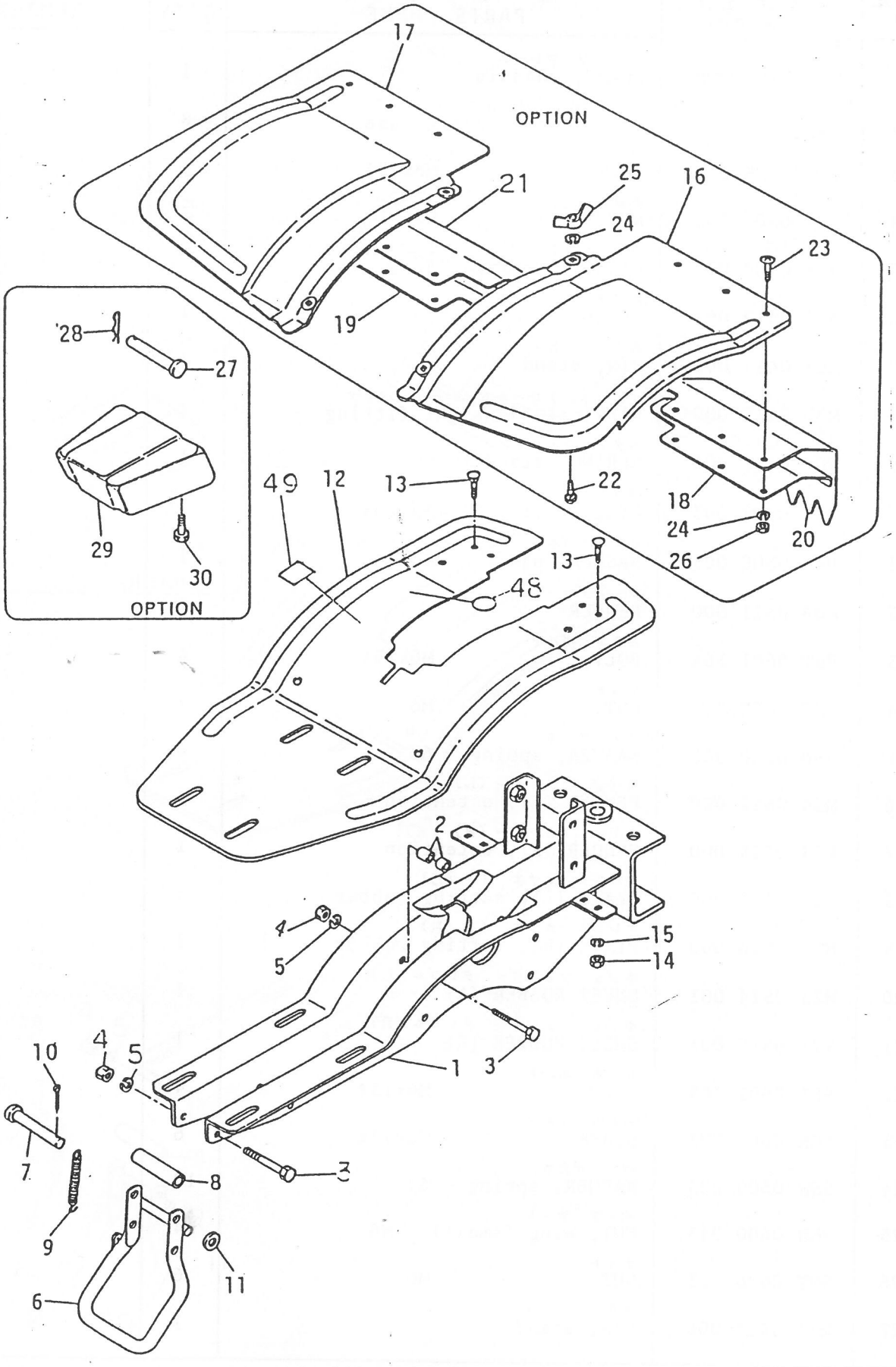

C. シャーシー・フェンダー関係 CHASSIS & FENDER GROUP

見出番号 NO.	コード番号 CODE NO.	部品名称 PARTS NAME	数量 Q'TY	摘要 REMARKS
C-28	9RP 0816 003	R ピン "R" PIN, 8	1	OPTION
C-29	M57 1211 000	バランス ウェイト WEIGHT, balance	1	
C-30	9BT 0825 000	ボルト BOLT M8x25ℓ	2	

D. ハンドル関係 HANDLE GROUP

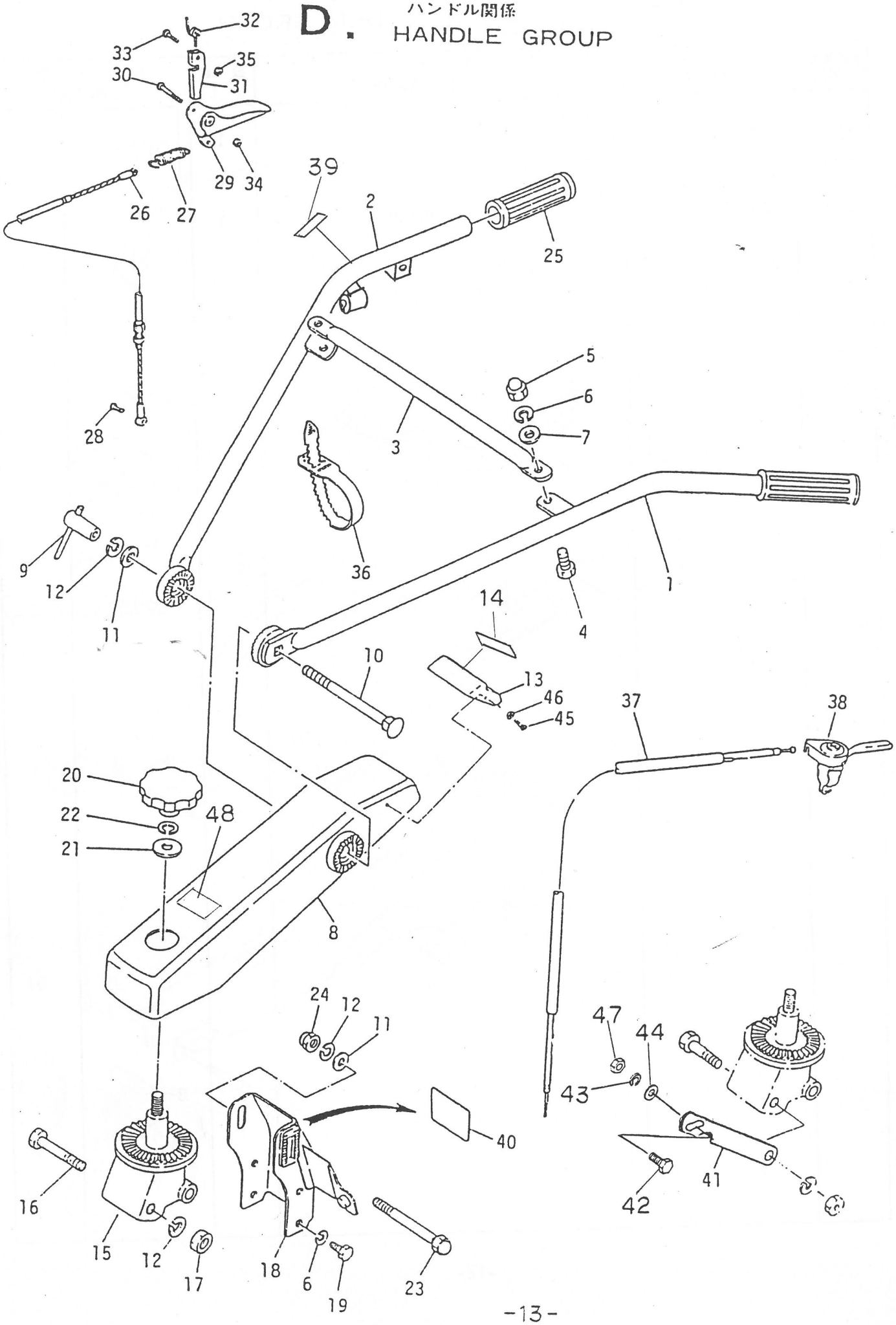

D. ハンドル・コントロール関係 HANDLE & CONTROL GROUP

見出番号 NO.	コード番号 CODE NO.	部品名称 PARTS NAME		数量 Q'TY	摘要 REMARKS
D - 1	M62 3125 000	ハンドルパイプ（L） PIPE, (L) handle		1	山梨向不用
D - 2	124 0611 000	ハンドルパイプ（R） PIPE, (R) handle		1	〃
D - 3	M90 0612 000	ハンドル チュウカン パイプ PIPE,		1	〃
D - 4	9BT 1002 503	ボルト BOLT	M10x25	2	〃
D - 5	9NC 1000 062	フクロナット NUT	M10 3形2種	2	〃
D - 6	9SW 1000 003	バネ ザガネ WASHER, spring	10ø	6	〃 (2ケ)
D - 7	9FW 1000 003	ヒラ ザガネ WASHER, plain	10ø	2	
D - 8	M91 2112 000	ハンドル フレーム FRAME, handle		1	
D - 9	M77 0617 000	ハンドルジョウゲクランプ CLAMP, handle		1	
D-10	9BT 1217 553	カクネボルト BOLT	M12x175	1	
D-11	9FW 1200 003	ヒラ ザガネ WASHER, plain	12ø	2	
D-12	9SW 1200 003	バネ ザガネ WASHER, spring	12ø	3	
D-13	M91 0615 001	フロントカバー(A) COVER, (A) front		1	
D-14	124 1411 000	キシュプレート		1	
D-15	M99 0611 001	ハンドル ウケザ BRACKET, handle		1	
D-16	9BT 1209 003	ボルト BOLT,	M12x90	1	
D-17	9NT 1200 003	ナット NUT	M12	1	
D-18	M77 0614 000	ハンドル ブラケット BTACKET, handle		1	
D-19	9BT 1002 003	ボルト BOLT	M10x20	4	
D-20	M77 0615 000	ノブ KNOB		1	
D-21	M77 0616 000	ザガネ WASHER		1	
D-22	9SW 1400 003	バネ ザガネ WASHER, spring	14ø	1	
D-23	M77 0618 000	ハンドル シメツケ ボルト BOLT, handle clamp		1	
D-24	9NC 1200 062	フクロナット NUT	M12 3形2種	1	
D-25	106 0420 000	ハンドル ニギリ GRIP hindle		2	山梨向不用
D-26	M54 2012 000	テンション ワイヤー WIRE, tension		1	〃
D-27	106 0496 000	テンション ヒッパリ バネ SPRING, tension tightener		1	

MC-300-Ⅱ(L) 1240833000 テンションワイヤー ルーフ° ハンドル、○
~~MC300(L) 1240815000~~ 〃
MC-300-Ⅱ 1240832000 〃

D. ハンドル関係 HANDLE GROUP

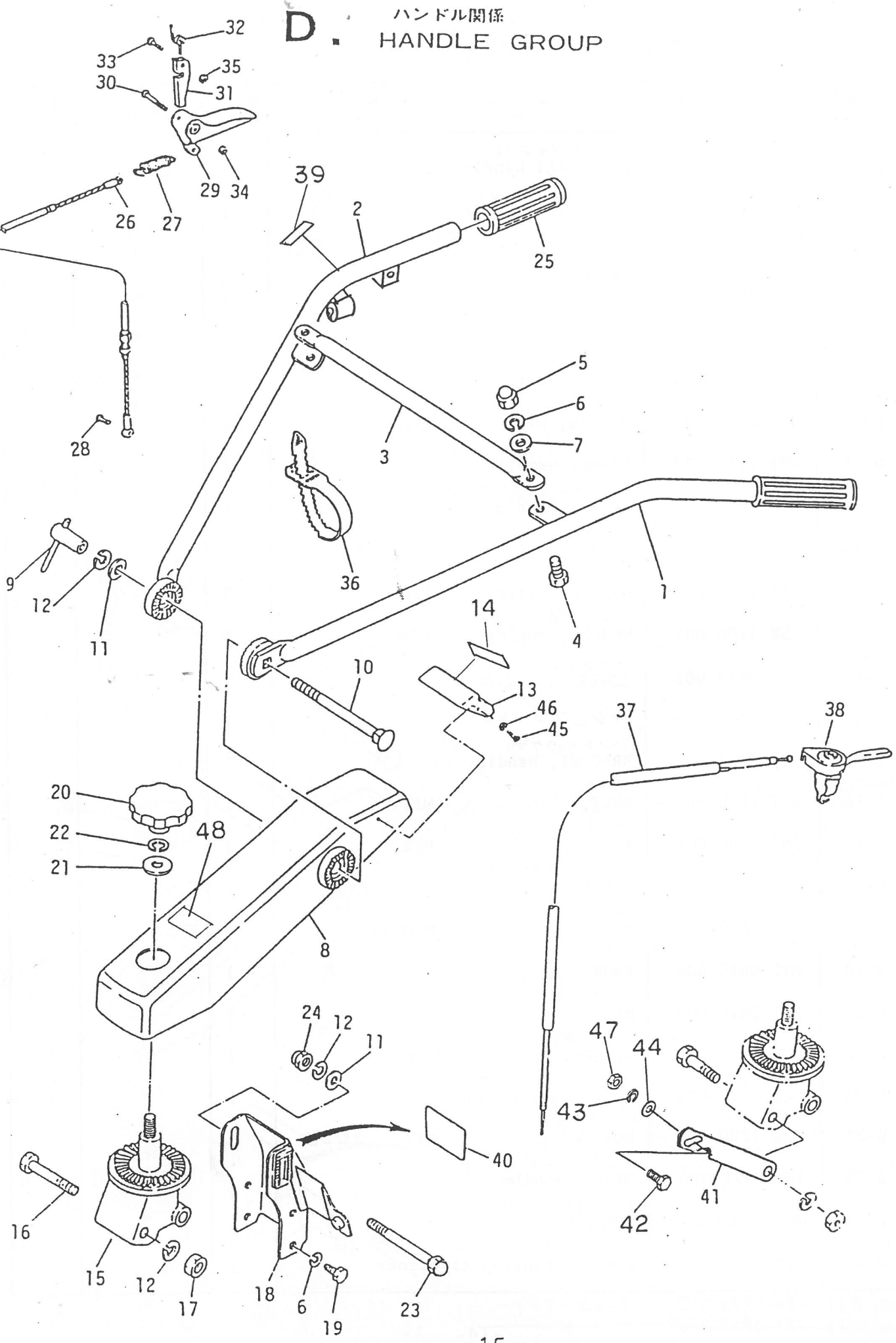

D. ハンドル・コントロール関係 HANDLE & CONTROL GROUP

見出番号 NO.	コード番号 CODE NO.	部品名称 PARTS NAME	数量 Q'TY	摘要 REMARKS
D-28	M07 0835 000	ボルト BOLT	1	
D-29	M54 2033 000	シュ クラッチ レバー LEVER, main clutch	1	
D-30	M54 2034 000	クラッチレバーヨウコネジ SCREW, clutch lever	1	
D-31	M54 2035 000	クラッチ ストッパー STOPPER, clutch	1	
D-32	M54 2036 000	ストッパー バネ SPRING, stopper	1	
D-33	M54 2037 000	ストッパー ヨウ コネジ SCREW, stopper	1	
D-34	9NL 0500 003	ロックナット NUT M5	1	
D-35	9NL 0400 003	ロックナット NUT M4	1	
D-36	9CV 1500 001	コンベックス ベルト	2	
D-37	M62 1313 000	スロットル ワイヤー WIRE, throttle	1	
D-38	E32 0258 020	スロットルレバー LEVER, throttle	1	
D-39	M54 0617 000	主クラッチ マーク	1	
D-40	M99 0914 000	チェンジ マーク MARK, change	1	
D-41	124 0711 001	ボウシンステー STAY	1	
D-42	9BT 0801 603	ボルト BOLT M8×16ℓ	1	
D-43	9SW 0800 003	バネザガネ WASHER, spring 8ø	1	
D-44	9FW 0800 003	ヒラザガネ WASHER, plain 8ø	1	
D-45	9CD 0501 213	マルサラコネジ SCREW M5x12ℓ	2	
D-46	9FW 0500 023	フィニッシュワッシャ WASHER 5ø	2	
D-47	9NT 0800 003	ナット NUT, M8	2	
D-48	124 1413 000	カタシキ マーク	1	

E. エンジン・ベルトカバー・テンション関係
ENGINE & BELT COVER TENSION GROUP

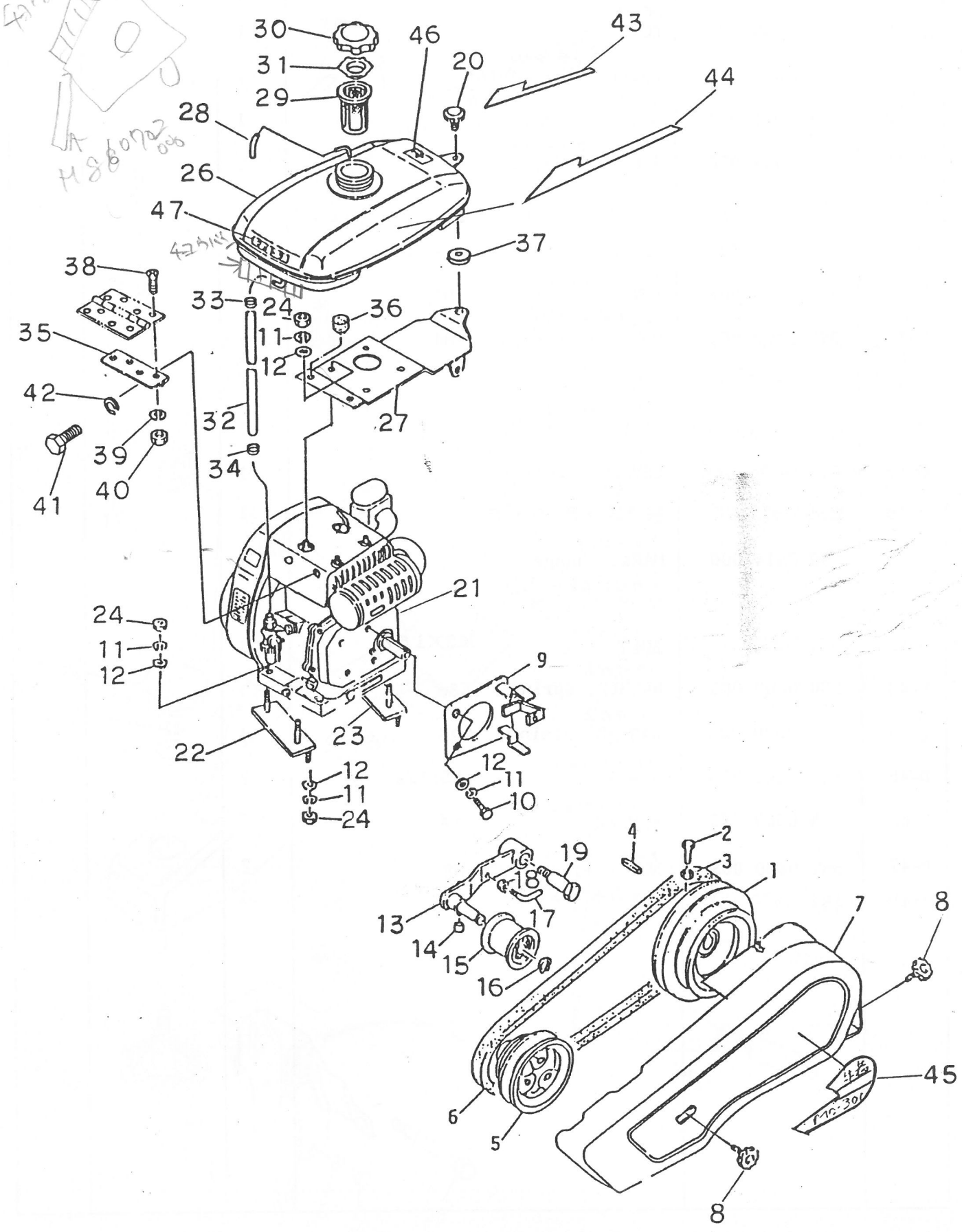

E. エンジン・ベルトカバー・テンション関係 ENGINE & BELT COVER TENSION GROUP

見出番号 NO.	コード番号 CODE NO.	部品名称 PARTS NAME		数量 Q'TY	摘要 REMARKS	
E-1	M57 0812 001	ホンキ プーリ PULLEY, main		1		
E-2	9BT 0802 503	ボルト BOLT	M8x25ℓ	1		
E-3	9NT 0800 003	ナット NUT	M8	1		
E-4	M07 0814 000	キー KEY	5x5x4	1		
E-5	124 0811 000	エンジン プーリ PULLEY, engine		1		
E-6	9VB 0340 001	V ベルト BELT-V	LB-34	1		
E-7	124 0814 000	ベルト カバー COVER, belt		1		
E-8	M26 0833 000	ノブ KNOB		2		
E-9	124 0812 000	ベルト オサエ BRACKET, belt support		1		
E-10	9BT 0801 603	ボルト BOLT	M8x16	2		
E-11	9SW 0800 003	バネザガネ WASHER, spring	8ø	14		
E-12	9FW 0800 003	ヒラ ザガネ WASHER, plain	8ø	14		
E-13	M64 0811 000	テンション ARM, tension		1		
E-14	M54 0825 000	テンション カンショウ ゴム RUBBER, tension		1		
E-15	M08 0817 001	テンション コロ (B－W) ROLLER, (B-W) tension		1		
E-16	9RS 0120 005	スナップリング RING, snap	S-12	1		
E-17	M54 2047 000	ベルト オサエ STOPPER, belt		1		
E-18	9NT 0600 003	ナット NUT	M6	1		
E-19	M54 0816 000	テンション トリツケ ボルト BOLT, tension		1		
E-20	M26 0833 000	ノブ KNOB		1		
E-21	CEG 0030 000	エンジン ENGINE	カワサキFG150G－AG41	1		
E-22	124 1111 000	エンジン ベース BASE, engine	マエ	1		
E-23	124 1112 000	エンジン ベース	ウシロ	1		
E-24	9NT 0800 003	ナット NUT	M8	12		
E-25						
E-26	1240701 000 ~~116 0714 000~~	ネンリョウ タンク TANK, fuel	ASSY1=2 タンクロ 1和 2和	1		
E-27	116 0718 000	タンク ブラケット BRACKET, tank	ウエ 2種	1		

E. エンジン・ベルトカバー・テンション関係
ENGINE & BELT COVER TENSION GROUP

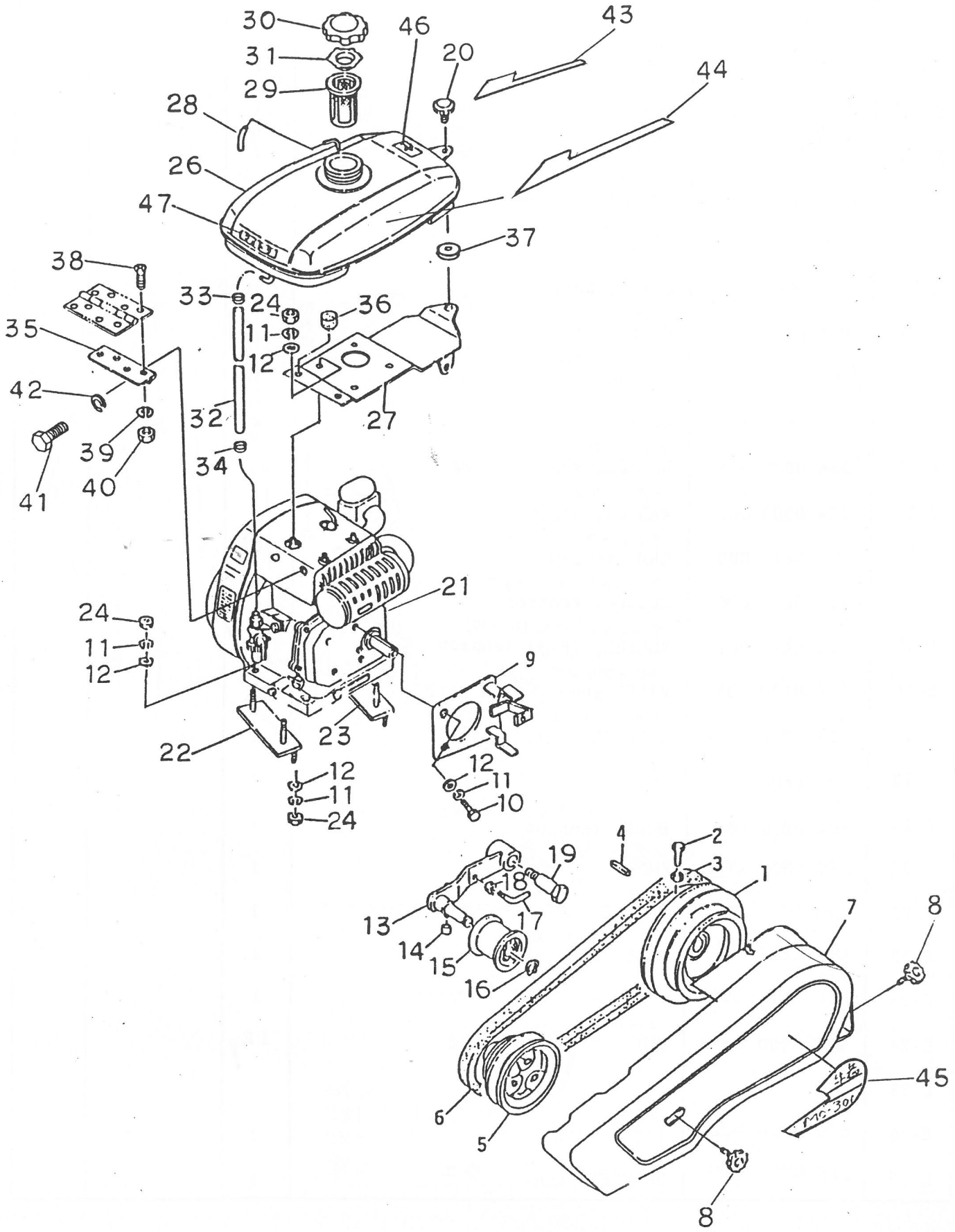

E. エンジン・ベルトカバー・テンション関係 ENGINE & BELT COVER TENSION GROUP.

見出番号 NO.	コード番号 CODE NO.	部品名称 PARTS NAME	数量 Q'TY	摘要 REMARKS
E-28	M86 0720 000	ヒューエル パイプ PIPE, fuel 5ø×8ø×100ℓ	1	
E-29	~~M86 0721 000~~	ヒューエル フィルター ~~FILTER, fuel~~	1	タンク ASSYについている
E-30	~~M86 0722 000~~	タンク キャップ ~~CAP, tank~~	1	
E-31	~~M86 0718 001~~	ツウキ バルブ ~~VALVE~~	1	
E-32	111 0718 000	ヒューエル パイプ PIPE, fuel 150	1	
E-33	M86 0742 000	クリップ CRIP 10ø	1	
E-34	116 0716 000	クリップ	1	
E-35	116 0719 000	タンク ブラケット BRACKET, tank マエ	1	
E-36	M86 0714 000	カンショウ ゴム RUBBER	2	
E-37	M26 0833 030	ワッシャー WASHER	1	
E-38	9CD 0501 203	皿小ネジ M5×12ℓ	4	
E-39	9SW 0500 003	バネ座金 5ø	4	
E-40	9NT 0500 003	ナット M5	4	
E-41	9BT 0601 603	ボルト BOLT M6×16ℓ	2	
E-42	9SW 0600 003	バネ ザガネ WASHER, spring 6ø	2	
E-43	M95 1415 010	ラインマーク R	1	
E-44	M95 1415 020	ラインマーク L	1	
E-45	124 1414 000	ベルトカバーマーク	1	
E-46	M86 0717 000	アンゼンサギョウマーク	1	
E-47	M86 0636 000	マメトラマーク	1	

車輪関係

F ・ WHEEL GROUP

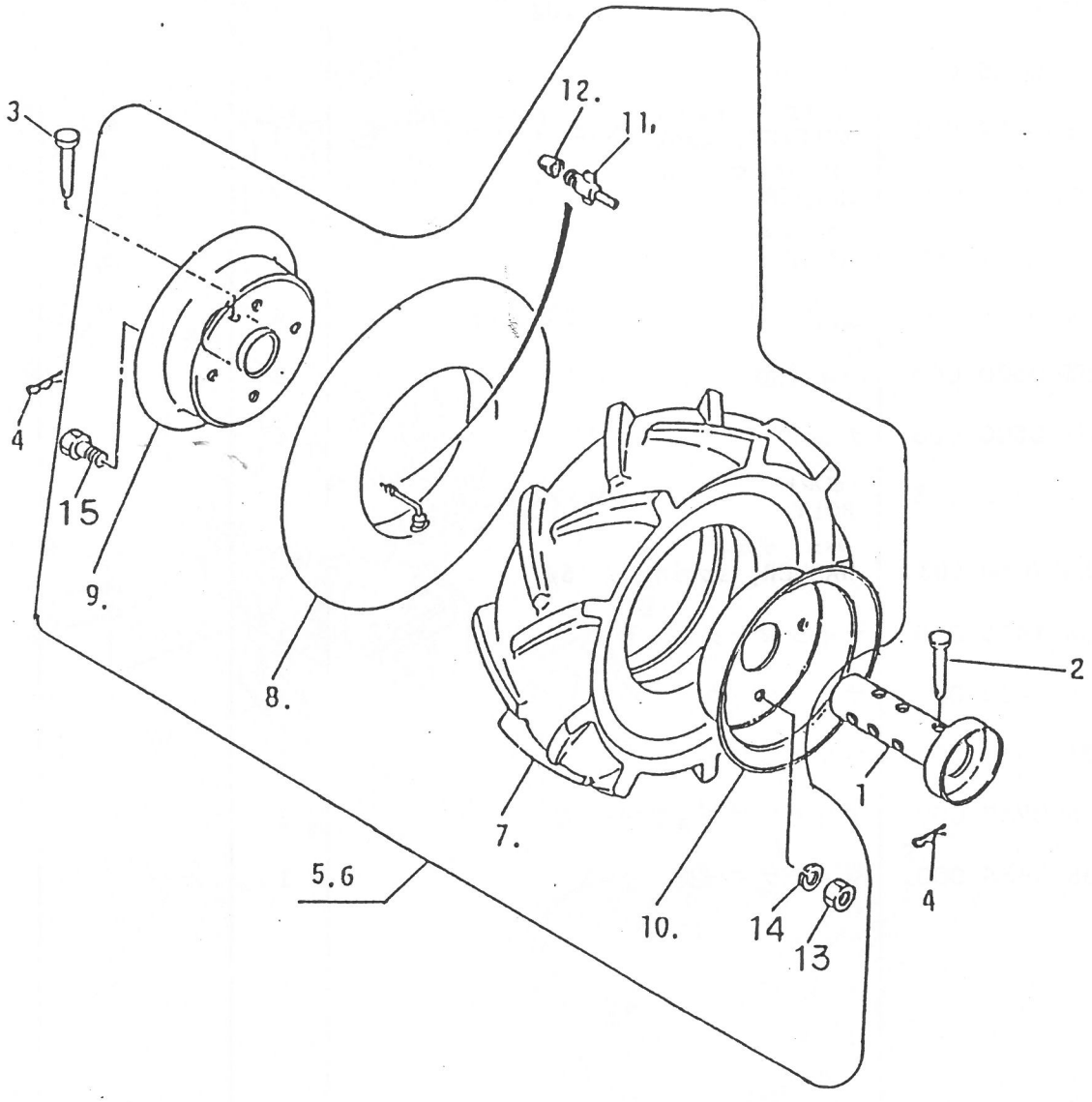

F. 車輪関係 WHEEE GROUP

見出番号 NO.	コード番号 CODE NO.	部品名称 PARTS NAME	数量 Q'TY	摘要 REMARKS
G-1	M88 1111 000	ホイル チューブ TUBE, wheel	2	
G-2	M81 1116 000	シャジク ピン (シ゛ウ) PIN, axle (small)	2	
G-3	M26 1111 000	シャジク ピン PIN, axle	2	
G-4	9RR 1023 003	Rピン "R" PIN, 10	4	
G-5	M40 4101 002	ゴム シャリン (R) アッシ TIRE (R) ASS'Y	1	
G-6	M40 4102 002	ゴム シャリン (L) アッシ TIRE (L) ASS'Y	1	
G-7	C25 0035 0052	タイヤ TIRE, 3.50-5	2	
G-8	C25 0035 0053	チューブ TUBE, 3.50-5	2	
G-9	M40 4113 002	ホイール (R) アナツキ WHEEL (R), 3.50-5 (C)	2	
G-10	M40 4112 002	ホイール (L) アナナシ WHEEL (L), 3.50-5 (A)	2	
G-11	C25 0035 0056	バルブ インサイド VALVE, in side	2	
G-12	C25 0035 0057	バルブ キャップ CAP, valve	2	
G-13	9NS 0800 003	コガタ ナット NUT, small M8	8	
G-14	9SW 0800 003	バネ ザガネ WASHER, spring 8ø	8	
G-15	9BS 0801 603	コガタ ボルト BOLT, small M8x16ℓ	8	

G. 付属品・工具関係
ACCESSORY PARTS & TOOL GROUP

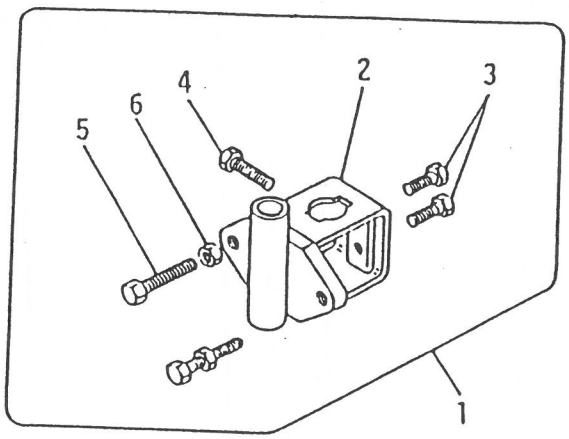

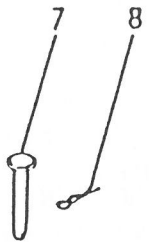



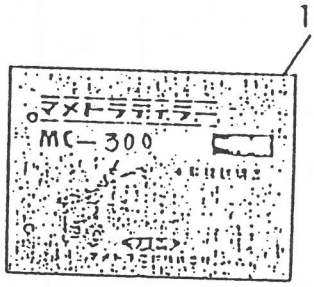

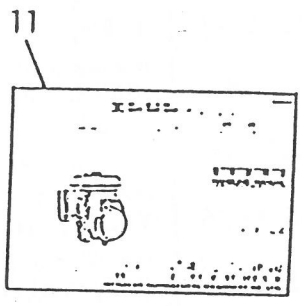

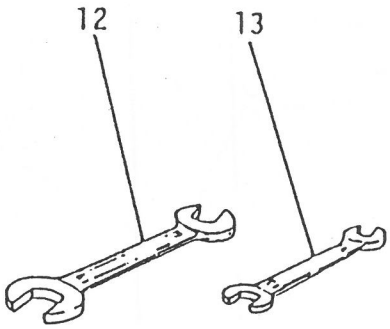

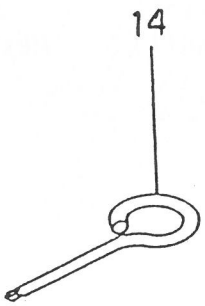

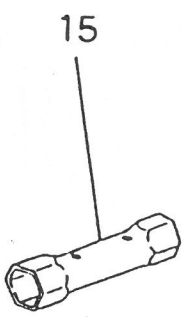

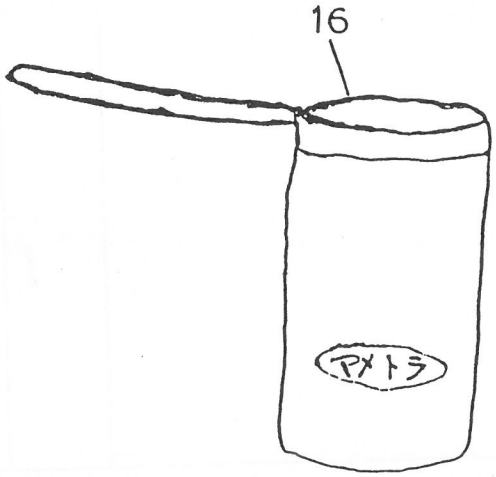

G. 付属品・工具関係 ACCESSORY PARTS & TOOL GROUP

見出番号 NO.	コード番号 CODE NO.	部品名称 PARTS NAME	数量 Q'TY	摘要 REMARKS
H-1	C29 1101 000	カルチ ソケット アッシ SOCKET ASS'Y, culti	1	
H-2	M09 1411 001	カルチ ソケット SOCKET, culti	1	
H-3	9BT 1203 003	ボルト BOLT, M12x30ℓ	2	
H-4	9BT 1204 003	ボルト BOLT, M12x40ℓ	1	
H-5	9BT 1206 003	ボルト BOLT, M12x60ℓ	2	
H-6	9NT 1200 003	ナット NUT, M12	2	
H-7	M26 1114 000	ホイル ピン PIN, wheel	2	
H-8	9RP 1023 003	Rピン "R" PIN, 10	2	
H-9	M26 0414 001	キング ピン PIN, king	2	
H-10		ホンキ トリセツ MANUAL BOOK, chassis.	1	
H-11		エンジン トリセツ MANUAL BOOK, engine	1	
H-12	9TL 1001 300	スパナ SPANNER, 10x13	1	
H-13	9TL 1701 900	スパナ SPANNER, 17x19	1	
H-14		⊕ドライバー DRIVER⊕	1	
H-15		ボックス スパナ SPANNER, box 19x21	1	
H-16		コウグ ブクロ BAG, tool	1	

H . ハンドル関係 HANDLE GROUP

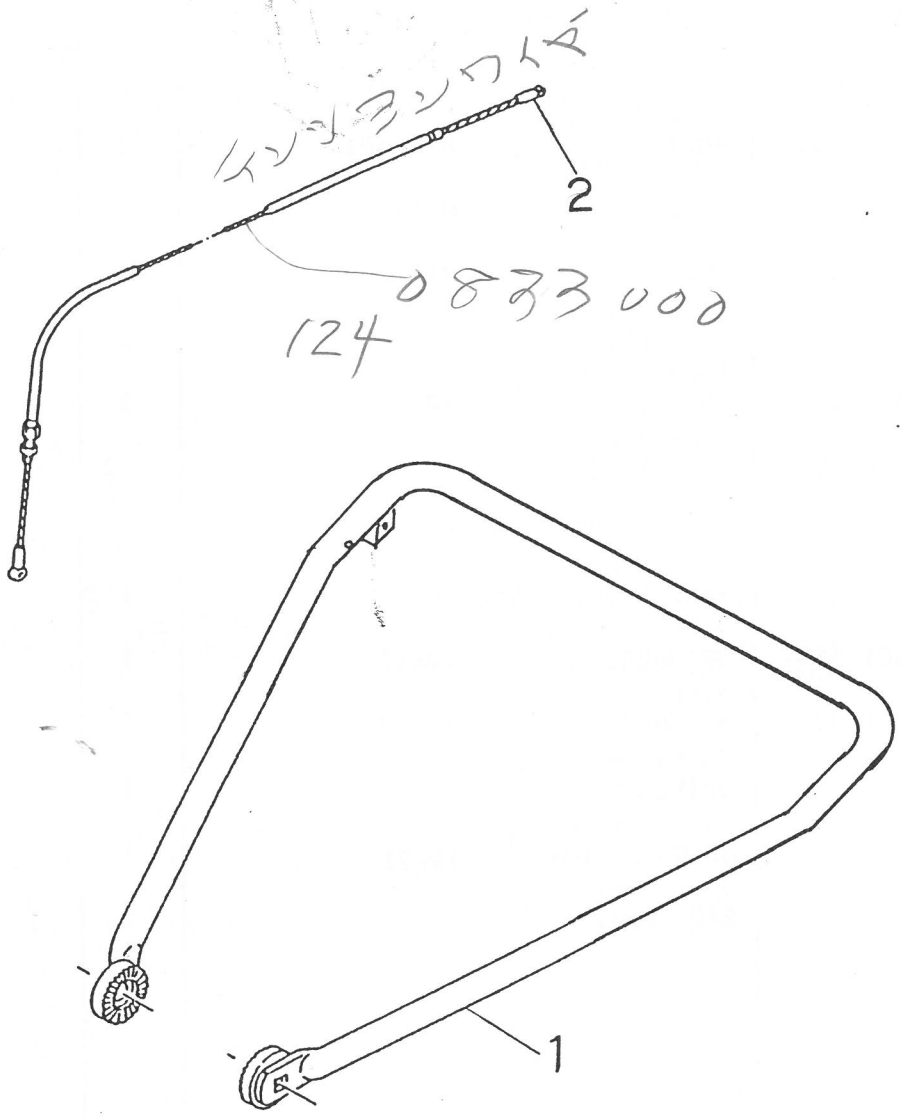

H ハンドル関係
HANDLE GROUP （山梨向）

見出番号 NO.	コード番号 CODE NO.	部品名称 PARTS NAME	数量 Q'TY	摘要 REMARKS
1	124 0612 000	ループ ハンドル	1	
2	124 0815 000	テンションワイヤー	1	
		テンションアーム		