MAMETORA TILLER

マメトラ管理機

MC-300VH
MC-400VH
MC-500VH

パーツリスト
PARTS LIST

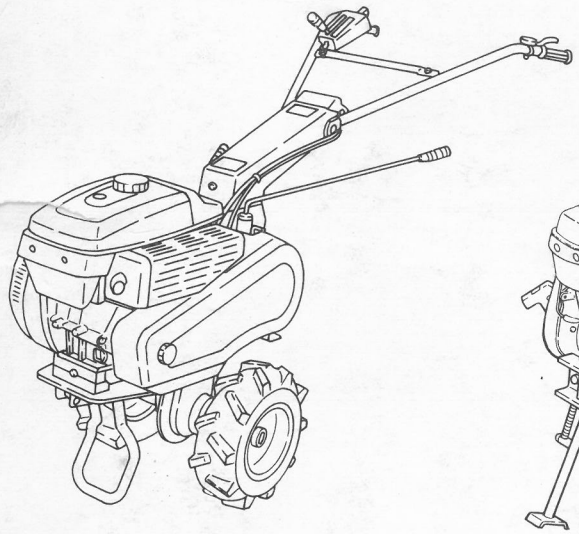

MC-300VH

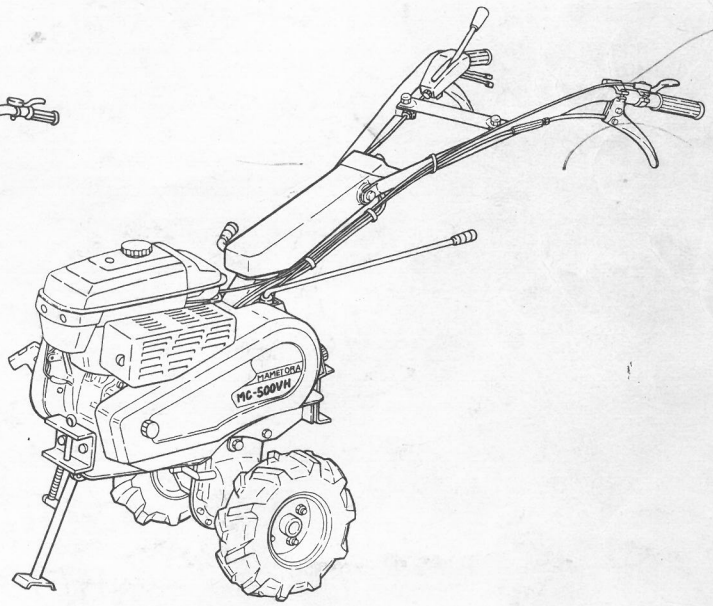

MC-500VH

マメトラ

マメトラ農機株式会社
MAMETORA AGRIC MACHINERY CO., LTD.

A. トランスミッションケース関係
A. TRANSMISSION CASE GROUP

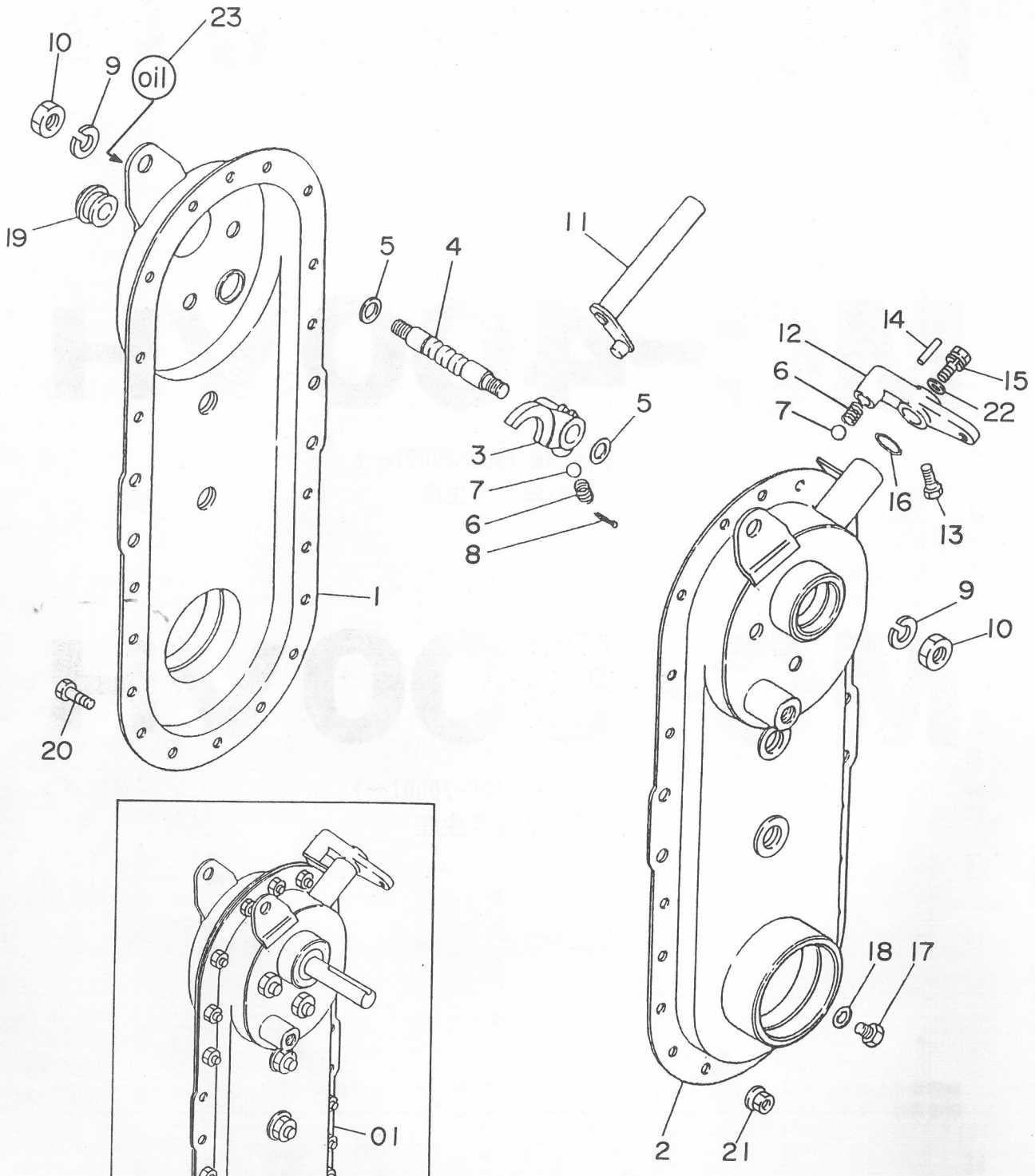

A. トランスミッションケース関係
TRANSMISSION CASE GROUP

MC－３００VH

見出番号 NO.	コード番号 CODE NO.	部品名称 PARTS NAME		数量 Q'TY	備考 REMARKS
A-01	124 0101 002	トランスミッションアッシ	TRANSMISSION ASS'Y	1 組	A-1～A-23 B-1～B-40含む
A- 1	124 0112 002	ミッションケース （右）	CASE (R), transmission	1	
A- 2	124 0111 003	ミッションケース （左）	CASE (L), transmission	1	
A- 3	M99 0311 001	シフターフォーク	FORK, shifter	1	
A- 4	M99 0312 000	シフターロット	ROD, shifter	1	
A- 5	M07 0313 001	シフターロットヨウパッキン	PACKING, shifter rod	2	
A- 6	M07 0314 000	シフターロットオシバネ	SPRING, tightning shifter	3	
A- 7	9SB 2500 000	スティールボール 5/16"	BALL, steel 5/16"	3	
A- 8	9ST 0302 003	ワリピン 3φ×20ℓ	PIN, split 3φ×20ℓ	1	
A- 9	9SW 1000 000	バネザガネ 10φ	WASHER, spring φ10	2	
A-10	9NT 1000 010	ナット M10 P1.25	NUT M10, P1.25	2	
A-11	G39 0215 000	シフターアーム	ARM, shifter	1	
A-12	124 0911 000	チェンジガイドボス	BOSS, change lever	1	
A-13	9BT 0801 003	ボルト M8×10ℓ	BOLT M8×10ℓ	1	
A-14	9SP 0301 505	スプリングピン 3φ×15ℓ	PIN, spring 3φ×15ℓ	1	
A-15	9BK 0601 083	バネツキ⊕ボルト M6×10ℓ	BOLT, w/spring M6×10ℓ	1	
A-16	90P 1200 001	Oリング P-12, T302	"O" RING P-12, T302	1	
A-17	9BT 0801 003	ボルト M8×10ℓ	BOLT M8×10ℓ	1	
A-18	90W 0816 160	シールワッシャ M8	WASHER, seal M8	1	
A-19	M60 0116 000	チュウユセン	PLUG, oil	1	
A-20	9BH 0601 473	7T ボルト M6×14ℓ	7T BOLT M6×14ℓ	20	
A-21	9NF 0600 003	フランジ付ナット M6	NUT M6	20	
A-22	9FW 0600 003	ヒラザガネ 6.5φ×15.7φ×1.6t	WASHER, plain	1	
A-23	124 1425 000	オイルマーク 0.8ℓ	MARK, oil 0.8ℓ	1	

B. トランスミッションギヤ関係
TRANSMISSION GEAR GROUP

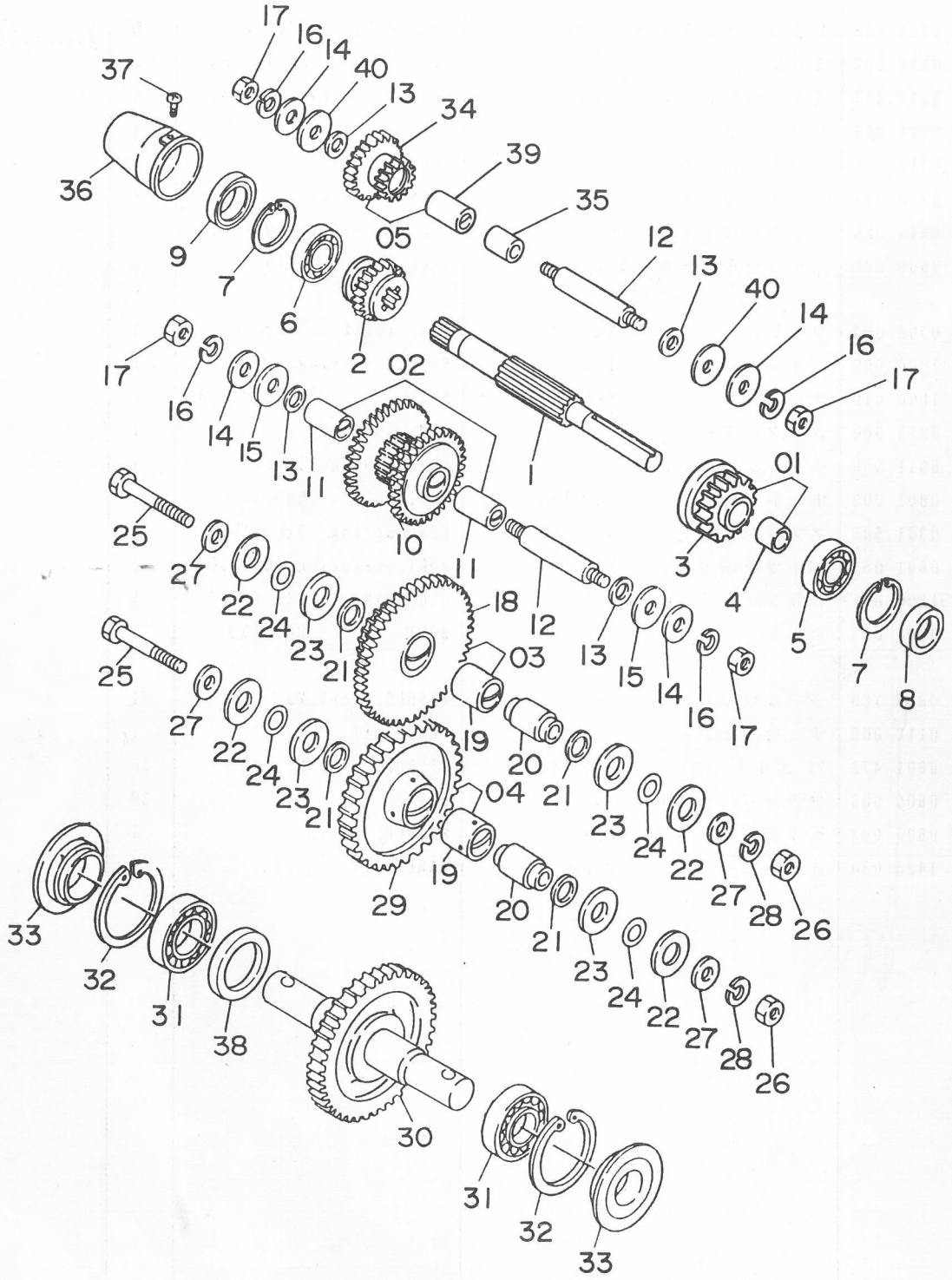

B. トランスミッションギヤ関係
TRANSMISSION GEAR GROUP

MC－３００VH

見出番号 NO.	コード番号 CODE NO.	部品名称 PARTS NAME		数量 Q'TY	備考 REMARKS
B- 1	M62 3137 000	シュジク	SHAFT, main	1	
B- 2	M62 3138 000	シュジクギヤ 14T	GEAR, main shaft 14T	1	
B-01	M99 0201 000	シュジクギヤアッシ 20T	GEAR, main Ass'y 20T	1 組	見出番号 3,4含む
B- 3	M99 0222 000	シュジクギヤ 20T	GEAR, main shaft 20T	1	
B- 4	M99 0223 000	ブッシュ	BUSH	1	
B- 5	9BB 6202 000	ボールベアリング #6202	BEARING, ball #6202	1	
B- 6	9BB 6003 000	ボールベアリング #6003	BEARING, ball #6003	1	
B- 7	9RR 3500 005	スナップリング R-35	RING, snap R-35	2	
B- 8	90S 15350702	オイルシール SC-15357	SEAL, oil SC-15357	1	
B- 9	90S 17350702	オイルシール SC-17357	SEAL, oil SC-17357	1	
B-02	M99 0202 000	ロートップギヤアッシ	GEAR, low-top Ass'y	1 組	見出番号 10,11含む
B-10	M99 0224 000	ロートップギヤ	GEAR, low-top	1	
B-11	M54 0219 000	マキブッシュ	BUSH	2	
B-12	M23 0255 000	ネジツキシャフト	SHAFT, with screw	2	
B-13	M07 0313 001	シフターロットヨウパッキン	PACKING, shifter rod	4	
B-14	M07 0234 002	ネジツキシャフトヨウパッキン(ソト)	PACKING, shaft with screw (out)	4	
B-15	M23 0258 001	バックジクザガネ	WASHER	2	
B-16	9SW 1000 000	バネザガネ 10φ	WASHER, spring 10φ	4	
B-17	9NT 1000 010	ナット M10, P1.25	NUT M10, P1.25	4	
B-03	M54 0201 000	ゲンソクギヤアッシ	GEAR, reduction Ass'y	1 組	見出番号 18,19含む
B-18	M54 0214 000	ゲンソクギヤ	GEAR, reduction	1	
B-19	M23 0224 000	マキブッシュ B	BUSH B	2	
B-20	M23 0216 000	カラーシャフト	SHAFT, collar	2	
B-21	M07 0238 000	カラーシャフトヨウパッキン(ウチ)	PACKING, collar shaft(in)	4	
B-22	M07 0237 000	カラーシャフトヨウパッキン(ソト)	PACKING, collar shaft(out)	4	
B-23	M67 0219 000	ザガネ A	WASHER A	4	
B-24	90R 1600 005	Oリング S-16, T302	"O" RING S-16, T302	4	
B-25	9BH 1006 070	ボルト M10×60ℓ 7T	7T BOLT M10×60ℓ	2	
B-26	9NH 1000 070	ナット M10 7T	7T NUT M10	2	
B-27	M99 0214 000	ザガネ	WASHER	4	
B-28	9SW 1000 003	バネザガネ 10φ	WASHER 10φ	2	
B-04	M54 0202 000	アイドラギヤアッシ	GEAR, idler Ass'y	1 組	見出番号 19,29含む
B-29	M54 0215 000	アイドラギヤ	GEAR, idler	1	
B-30	M57 0211 000	シャジク	SHAFT, axle	1	
B-31	9BB 6007 000	ボールベアリング #6007	BEARING, ball #6007	2	
B-32	9RR 6200 015	スナップリング R62	RING, snap R62	2	
B-33	90S 35621914	オイルシール QLFF35621319	SEAL, oil QLFF35621319	2	
B-05	M99 0203 000	バックギヤアッシ	GEAR, back Ass'y	1 組	見出し番号 34,39含む

B. トランスミッションギヤ関係
TRANSMISSION GEAR GROUP

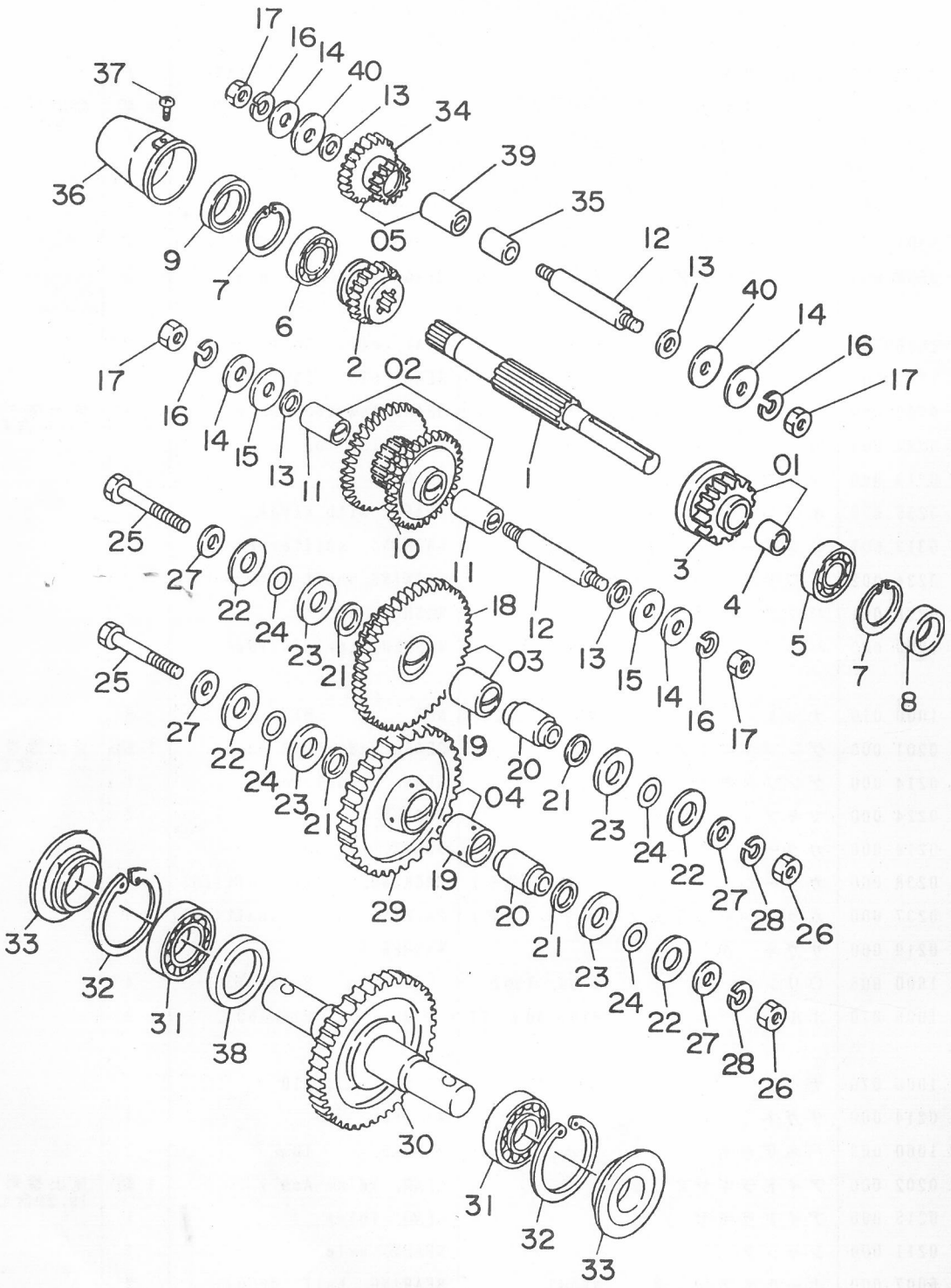

B. トランスミッションギヤ関係
B. TRANSMISSION GEAR GROUP

MC－３００VH

見出番号 NO.	コード番号 CODE NO.	部品名称 PARTS NAME		数量 Q'TY	備考 REMARKS
B-34	M99 0226 000	バックギヤ　15T-21T	GEAR, back 15T-21T	1	
B-35	M99 0225 000	カラー	COLLAR	1	
B-36	M54 0223 000	シールドキャップ	CAP, sealed	1	
B-37	9CR 0501 403	⊕ナベコネジ　M5×14ℓ	SCREW M5×14ℓ	2	
B-38	M07 0232 000	シールオサエカラー	COLLAR	1	
B-39	M23 0256 000	マキブッシュ　A	BUSH A	1	
B-40	M23 0258 001	バックジクザガネ	WASHER, back shaft	2	

AA. トランスミッションケース関係 TRANSMISSION CASE GROUP

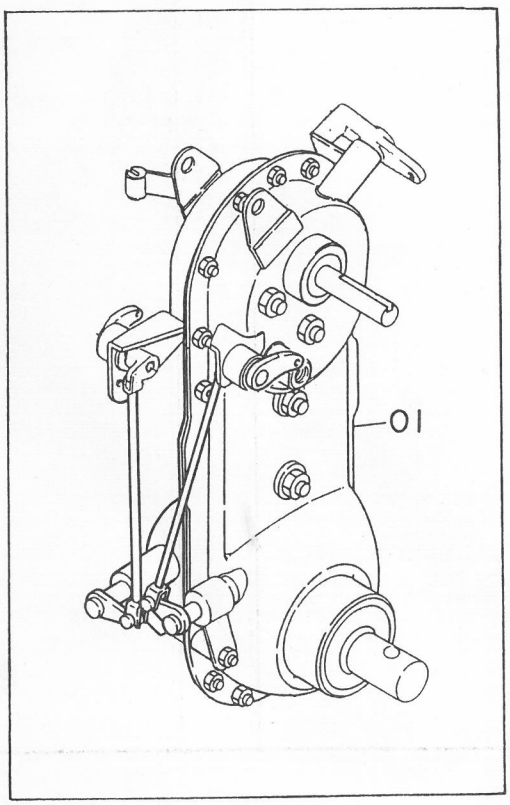

AA. トランスミッションケース関係 TRANSMISSION CASE GROUP

MC－４００VH
MC－５００VH

見出番号 NO.	コード番号 CODE NO.	部品名称 PARTS NAME		数量 Q'TY	備考 REMARKS
AA-01	M62 6101 000	トランスミッションアッシ	TRANSMISSION ASS'Y	1 組	AA-1～A-35 BB-1～B-52含む
AA- 1	M62 6111 000	ミッションケース （右）	CASE (R), transmission	1	
AA- 2	M62 6112 000	ミッションケース （左）	CASE (L), transmission	1	
AA- 3	M99 0311 001	シフターフォーク	FORK, shifter	1	
AA- 4	M99 0312 000	シフターロット	ROD, shifter	1	
AA- 5	M07 0313 001	シフターロットヨウパッキン	PACKING, shifter rod	2	
AA- 6	M07 0314 000	シフターロットオシバネ	SPRING, tightning shifter	2	
AA- 7	9SB 2500 000	スティールボール 5/16″	BALL, steel 5/16″	2	
AA- 8	9ST 0302 003	ワリピン 3φ×20ℓ	PIN, split 3φ×20ℓ	1	
AA- 9	9SW 1000 000	バネザガネ 10φ	WASHER, spring 10φ	2	
AA-10	9NT 1000 000	ナット M10, P1.25	NUT M10, P1.25	2	
AA-11	G39 0215 000	シフターアーム	ARM, shifter	1	
AA-12	124 0911 000	チェンジガイドボス	BOSS, change lever	1	
AA-13	9OR 1200 001	Oリング P-12, T302	"O" RIMG P-12, T302	1	
AA-14	9BT 0801 003	ボルト M8×10ℓ	BOLT M8×10ℓ	1	
AA-15	9SP-0301 505	スプリングピン 3φ×15ℓ	PIN, spring 3φ×15ℓ	1	
AA-16	9FW 0600 003	ヒラザガネ 6.5φ×15.7φ×1.6t	WASHER, plain	1	
AA-17	9SW 0600 003	バネザガネ M6	WASHER, plain M6	1	
AA-18	9BT 0601 003	ボルト M6×10ℓ	BOLT M6×10ℓ	1	
AA-19	9BH 0601 473	7T ボルト M6×14ℓ	7T BOLT M6×14ℓ	21	
AA-20	9NF 0600 003	フランジツキナット M6	NUT M6	21	
AA-21	9BT 0807 003	ボルト M8×70ℓ	BOLT M8×70ℓ	1	
AA-22	9NT 0800 003	ナット M8	NUT M8	1	
AA-23	9SW 0800 003	バネザガネ 8φ	WASHER, spring 8φ	1	
AA-24	M60 0116 000	チュウユセン	PLUG, oil	1	
AA-25	9OW 0816 160	シールワッシャ M8	WASHER, seal M8	1	
AA-26	9BT 0801 003	ボルト M8×10ℓ	NUT M8×10ℓ	1	
AA-27	M62 1022 000	サイドクラッチロッド （右）	ROD (R), side clutch	1	
AA-28	M62 1023 000	サイドクラッチロッド （左）	ROD (L), side clutch	1	
AA-29	M62 1024 000	クラッチジョイント	JOINT, clutch	2	
AA-30	M62 1025 000	ジョイント （右）	JOINT R	1	
AA-31	M62 1026 000	ジョイント （左）	JOINT L	1	
AA-32	M08 1016 000	ヒラアタマピン	PIN, clevis	2	
AA-33	9ST 0151 503	ワリピン 1.5φ×15ℓ	PIN, split 1.5φ×15ℓ	2	
AA-34	9RS 1200 005	スナップリング S-12	RING, snap S-12	2	
AA-35	M62 3146 000	オイルマーク 1.2ℓ	MARK, oil 1.2ℓ	1	

BB. トランスミッションギヤ関係
TRANSMISSION GEAR GROUP

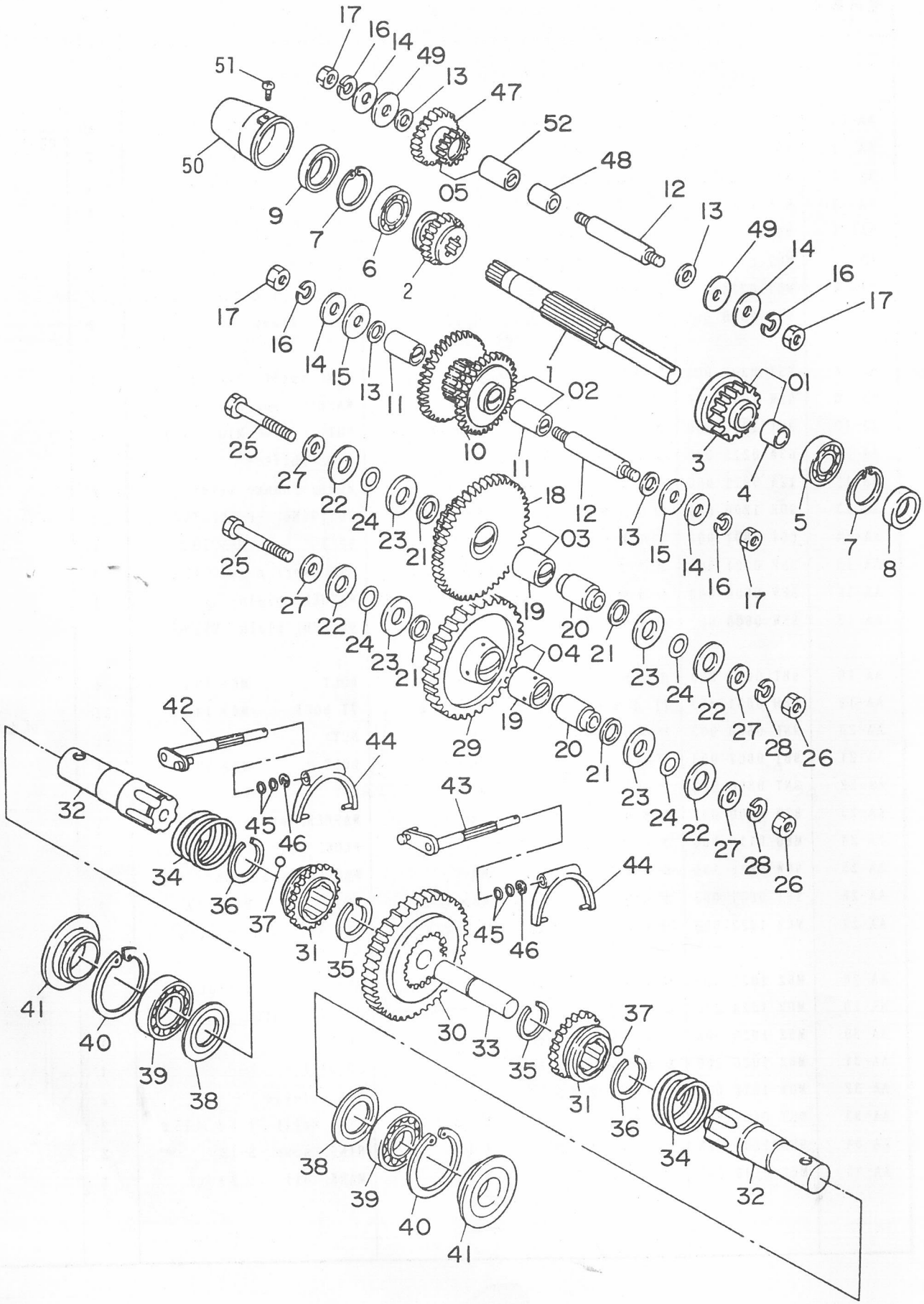

BB. トランスミッションギヤ関係 TRANSMISSION GEAR GROUP

MC－４００VH
MC－５００VH

見出番号 NO.	コード番号 CODE NO.	部品名称 PARTS NAME			数量 Q'TY	備考 REMARKS
BB- 1	M62 3137 000	シュジク		SHAFT, main	1	
BB- 2	M62 3138 000	シュジクギヤ	14T	GEAR, main shaft 14T	1	
BB-01	M99 0201 000	シュジクギヤアッシ	20T	GEAR, main Ass'y 20T	1 組	見出番号 3,4含む
BB- 3	M99 0222 000	シュジクギヤ	20T	GEAR, main shaft 20T	1	
BB- 4	M99 0223 000	ブッシュ		BUSH	1	
BB- 5	9BB 6202 000	ボールベアリング	#6202	BEARING, ball #6202	1	
BB- 6	9BB 6003 000	ボールベアリング	#6003	BEARING, ball #6003	1	
BB- 7	9RR 3500 005	スナップリング	R-35	RING, snap R-35	2	
BB- 8	90S 15350702	オイルシール	SC-15357	SEAL, oil SC-15357	1	
BB- 9	90S 17350702	オイルシール	SC-17357	SEAL, oil SC-17357	1	
BB-02	M99 0202 000	ロートップギヤアッシ		GEAR, low-top Ass'y	1 組	見出番号 10,11含む
BB-10	M99 0224 000	ロートップギヤ		GEAR, low-top	1	
BB-11	M54 0219 000	マキブッシュ		BUSH	2	
BB-12	M23 0255 000	ネジツキシャフト		SHAFT, with screw	2	
BB-13	M07 0313 001	シフターロットヨウパッキン		PACKING, shifter rod	4	
BB-14	M07-0234 002	ネジツキシャフトヨウパッキン(ソト)		PACKING, shaft with screw (out)	4	
BB-15	M23 0258 001	バックジクザガネ		WASHER, back chaft	2	
BB-16	9SW 1000 000	バネザガネ	10φ	WASHER, spring 10φ	6	
BB-17	9NT 1000 010	ナット	M10, P1.25	NUT M10, P1.25	4	
BB-03	M54 0201 000	ゲンソクギヤアッシ		GEAR, reduction Ass'y	1 組	見出番号 18,19含む
BB-18	M54 0214 000	ゲンソクギヤ		GEAR, reduction	1	
BB-19	M23 0224 000	マキブッシュ B		BUSH B	2	
BB-20	M23 0216 000	カラーシャフト		SHAFT, collar	2	
BB-21	M07 0238 000	カラーシャフトヨウパッキン(ウチ)		PACKING, collar shaft(in)	4	
BB-22	M07 0237 000	カラーシャフトヨウパッキン(ソト)		PACKING, collar shaft(out)	4	
BB-23	M67 0219 000	ザガネ A		WASHER A	4	
BB-24	90R 1600 005	Oリング	S-16, T302	"O" RING S-16, T302	4	
BB-25	9BH 1006 070	7T ボルト	M10×60ℓ	7T BOLT M10×60ℓ	2	
BB-26	9NH 1000 070	7T ナット	M10	7T NUT M10	2	
BB-27	M99 0214 000	ザガネ		WASHER	4	
BB-28	9SW 1000 000	バネザガネ	10φ	WASHER 10φ	2	
BB-04	M54 0202 000	アイドラギヤアッシ		GEAR, idler Ass'y	1 組	見出番号 19,29含む
BB-29	M54 0215 000	アイドラギヤ		GEAR, idler	1	
BB-30	M62 0213 001	クラッチギヤ		GEAR, clutch	1	
BB-31	M62 0214 002	クラッチピニオン		PINION, clutch	2	
BB-32	M62 0211 001	シャジク		AXLE	2	
BB-33	M62 0212 000	ナカジク		SHAFT, center	1	
BB-34	M62 0215 001	サイドクラッチバネ		SPRING, side clutch	2	

BB. トランスミッションギヤ関係
TRANSMISSION GEAR GROUP

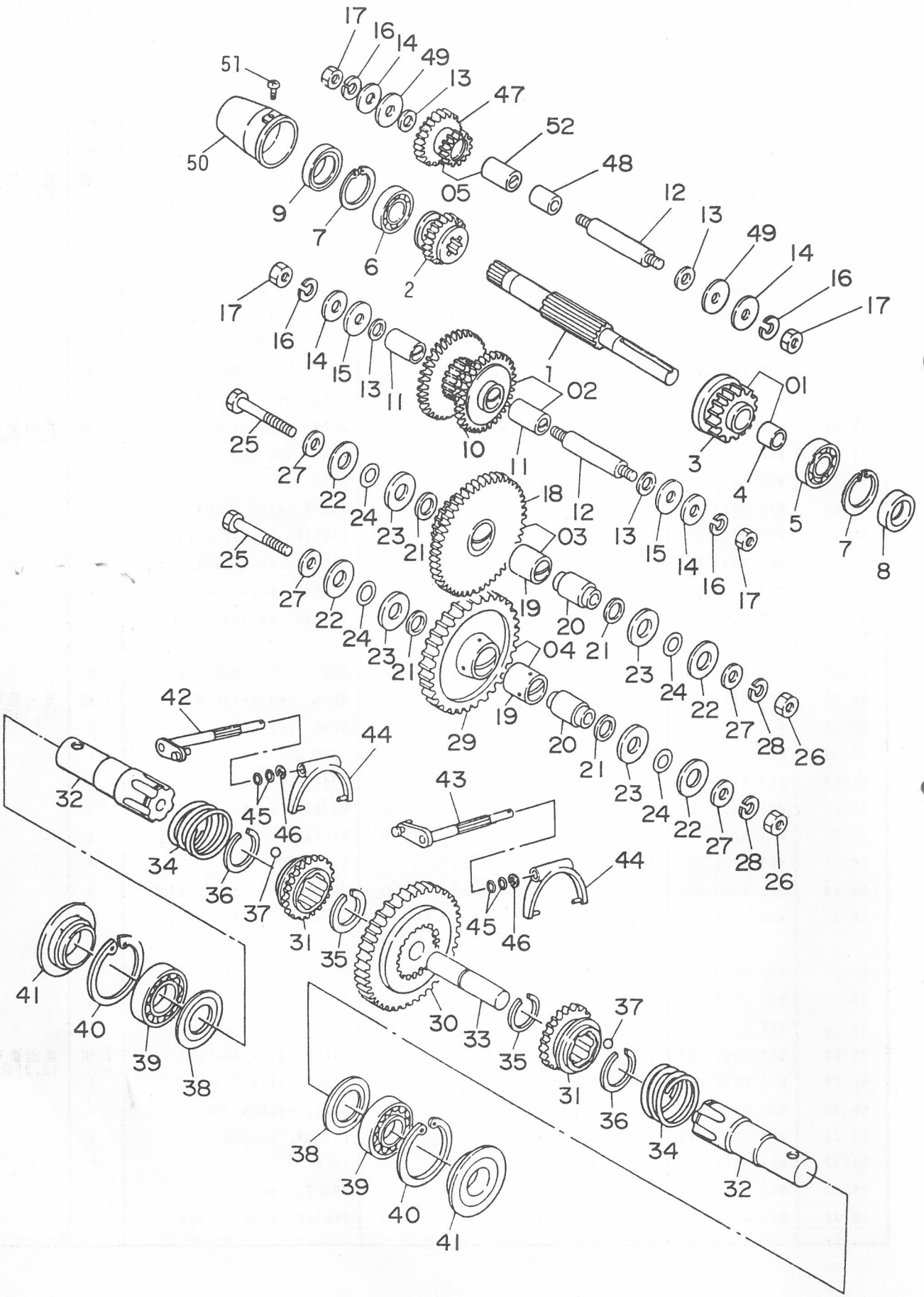

BB. トランスミッションギヤ関係 TRANSMISSION GEAR GROUP

MC－４００VH
MC－５００VH

見出番号 NO.	コード番号 CODE NO.	部品名称 PARTS NAME		数量 Q'TY	備考 REMARKS
BB-35	M99 0212 000	サークリップ　WR37	CLIP, WR37	2	
BB-36	M99 0211 000	サークリップ　AR47	CLIP, AR47	2	
BB-37	9SB 3000 000	スティールボール　3/8″	BALL, steel　3/8″	24	
BB-38	M62 0222 000	シャジクザガネ	WASHER, axle shaft	2	
BB-39	9BB 6007 000	ボールベアリング　#6007	BEARING, ball #6007	2	
BB-40	9RR 6200 005	スナップリング　R-62	RING, snap　R-62	2	
BB-41	9OS 35621914	オイルシール　QLFY35621319	SEAL, oil　QLFY35621319	2	
BB-42	M62 0224 001	クラッチフォークシャフト　（右）	SHAFT (R), clutch	1	
BB-43	M62 0225 001	クラッチフォークシャフト　（左）	SHAFT (L), clutch	1	
BB-44	M62 0226 002	サイドクラッチフォーク	FORK, side clutch	2	
BB-45	9OR 1011 007	Oリング　JASO 1011	"O" RING　JASO 1011	4	
BB-46	9RE 1200 000	Eリング	"E" RING	2	
BB-05	M99 0203 000	バッグギヤアッシ	GEAR, back Ass'y	1 組	見出番号 47,52含む
BB-47	M99 0226 000	バッグギヤアッシ　15T-21T	GEAR, back　15T-21T	1	
BB-48	M99 0225 000	カラー	COLLAR	1	
BB-49	M23 0258 001	バッグジクザガネ	WASHER, back shaft	2	
BB-50	M54 0223 000	シールドキャップ	CAP, sealed	1	
BB-51	9CR 0501 403	⊕ナベコネジ	SCREW　M5×14ℓ	2	
BB-52	M23 0256 000	マキブッシュ　A	BUSH A	1	

C. シャーシー・フェンダー関係
CHASSIS & FENDER GROUP

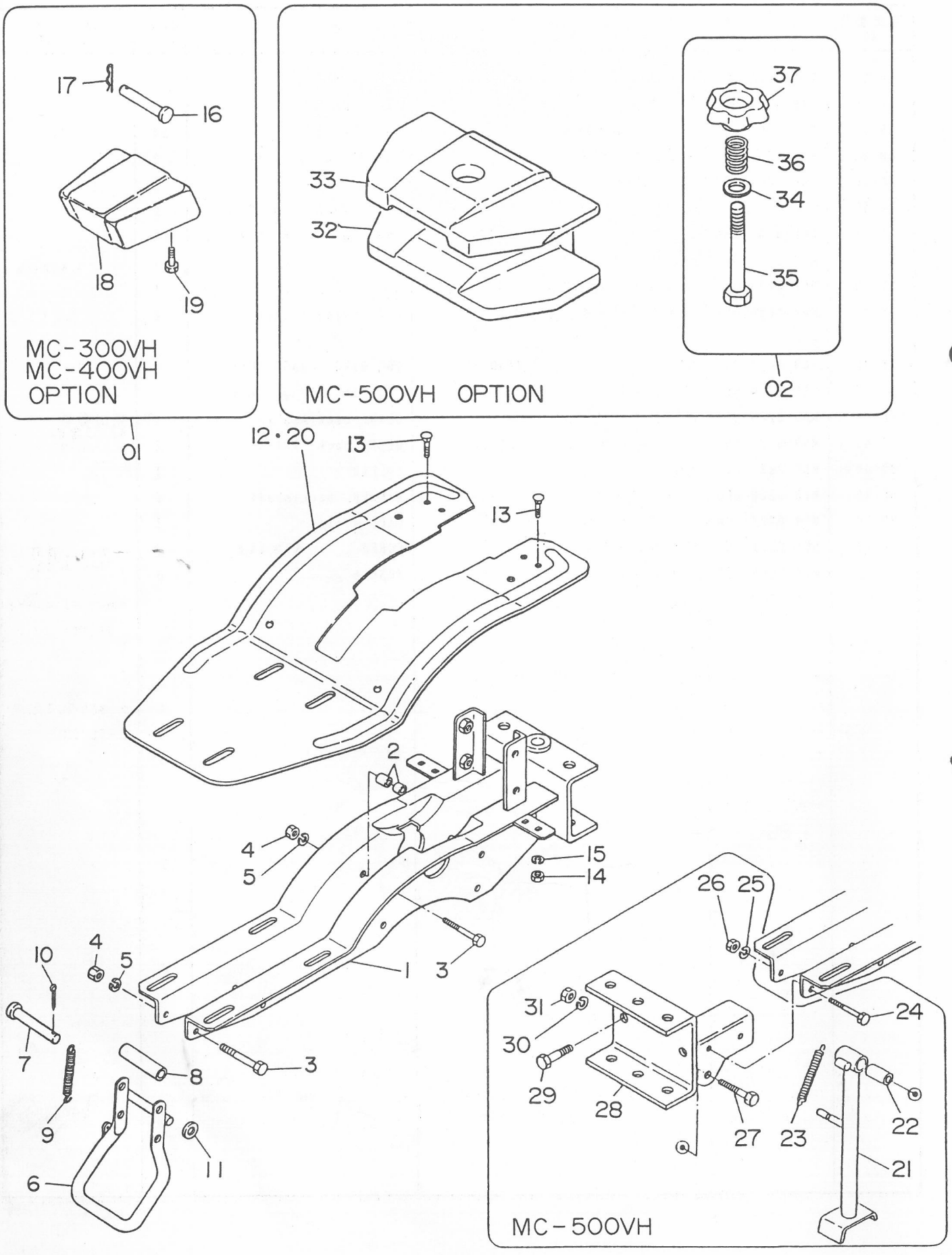

C. シャーシー・フェンダー関係
CHASSIS & FENDER GROUP

見出番号 NO.	コード番号 CODE NO.	部品名称 PARTS NAME		数量 Q'TY	備考 REMARKS
C- 1	M62 2156 001	シャーシフレーム	FRAME, chassis	1	
C- 2	M23 0416 000	ケースシメツケカラー	COLLAR, tightning case	8	
C- 3	9BT 0805 003	ボルト M8×50ℓ	BOLT M8×50ℓ	(4)5	( )MC-500VH
C- 4	9NT 0800 003	ナット M8	NUT M8	(4)5	〃
C- 5	9SW 0800 003	バネザガネ 8φ	WASHER, spring 8φ	(4)5	〃
C- 6	M54 0412 001	スタンド	STAND	1	MC-300, 400VH
C- 7	M54 0413 000	スタンドピン	PIN, stand	1	〃
C- 8	M23 0415 000	ウェイトトリツケダイウケパイプ	PIPE, stand weight fitting	1	〃
C- 9	M07 0417 000	スタンドスプリング	SPRING, stand	1	〃
C-10	9ST 0302 003	ワリピン 3φ×20ℓ	PIN, split 3φ×20ℓ	1	〃
C-11	9FW 0800 003	ヒラザガネ 8φ	WASHER, plain 8φ	1	〃
C-12	M52 0511 001	フェンダー	FENDER	1	MC-300VH
C-13	9BT 0601 263	カクネボルト M6×12ℓ	BOLT M6×12ℓ	4	
C-14	9NT 0600 003	ナット M6	NUT M6	4	
C-15	9SW 0600 003	バネザガネ 6φ	WASHER, spring 6φ	4	
C-01	C30 1003 001	バランスウエイトアッシ M57	WEIGHT, balance Ass'y	1組	見出し番号 16～19含む
C-16	M54 0413 000	スタンドピン	PIN, stand	1	
C-17	9RP 0816 003	Rピン 8	"R" PIN 8	1	MC-300, 400VH OPTION
C-18	M57 1211 000	バランスウエイト	WEIGHT, balance	1	
C-19	9BT 0825 000	ボルト M8×25ℓ	BOLT M8×25ℓ	2	
C-20	M62 0511 001	フェンダー	FENDER	1	MC-400VH, 500VH
C-21	M62 0411 000	スタンド	STAND	1	MC-500VH
C-22	M54 0416 000	スタンドウケパイプ	PIPE, stand	1	〃
C-23	M57 0412 000	スタンドバネ	SPRING, stand	1	〃
C-24	9BT 0805 003	ボルト M8×50ℓ	BOLT M8×50ℓ	1	〃
C-25	9SW 0800 003	バネザガネ M8	WASHER, spring M8	1	〃
C-26	9NT 0800 003	ナット M8	NUT M8	1	〃
C-27	9BT 1005 003	ボルト M10×50ℓ	BOLT M10×50ℓ	1	〃
C-28	M54 0414 001	フロントヒッチ	HITCH, front	1	〃
C-29	9BT 1203 503	ボルト M12×35ℓ	BOLT M12×35ℓ	2	〃
C-30	9SW 1000 003	バネザガネ M10	WASHER, spring M10	1	〃
C-31	9NT 1000 003	ナット M10	NUT M10	1	MC-500VH
C-32	M66 1211 000	バランスウェイト (大)	WAIGHT, balancr (large)	1	MC-500VH OPTION
C-33	M66 1212 000	バランスウェイト (小)	WAIGHT, balance (small)	1	〃
C-02	C30 1001 001	ウェイトシメツケカナグアッシ	FITTING, WAIGHT TIGHTENING	1組	見出番号 34～37含む 〃
C-34	M66 1213 000	ウェイトヨウザガネ	WASHER, waight	1	〃
C-35	M66 1214 001	ウェイトヨウボルト	BOLT, waight	1	OPTION 〃
C-36	106 0329 000	スプリング	SPRING	1	〃

C. シャーシー・フェンダー関係
CHASSIS & FENDER GROUP

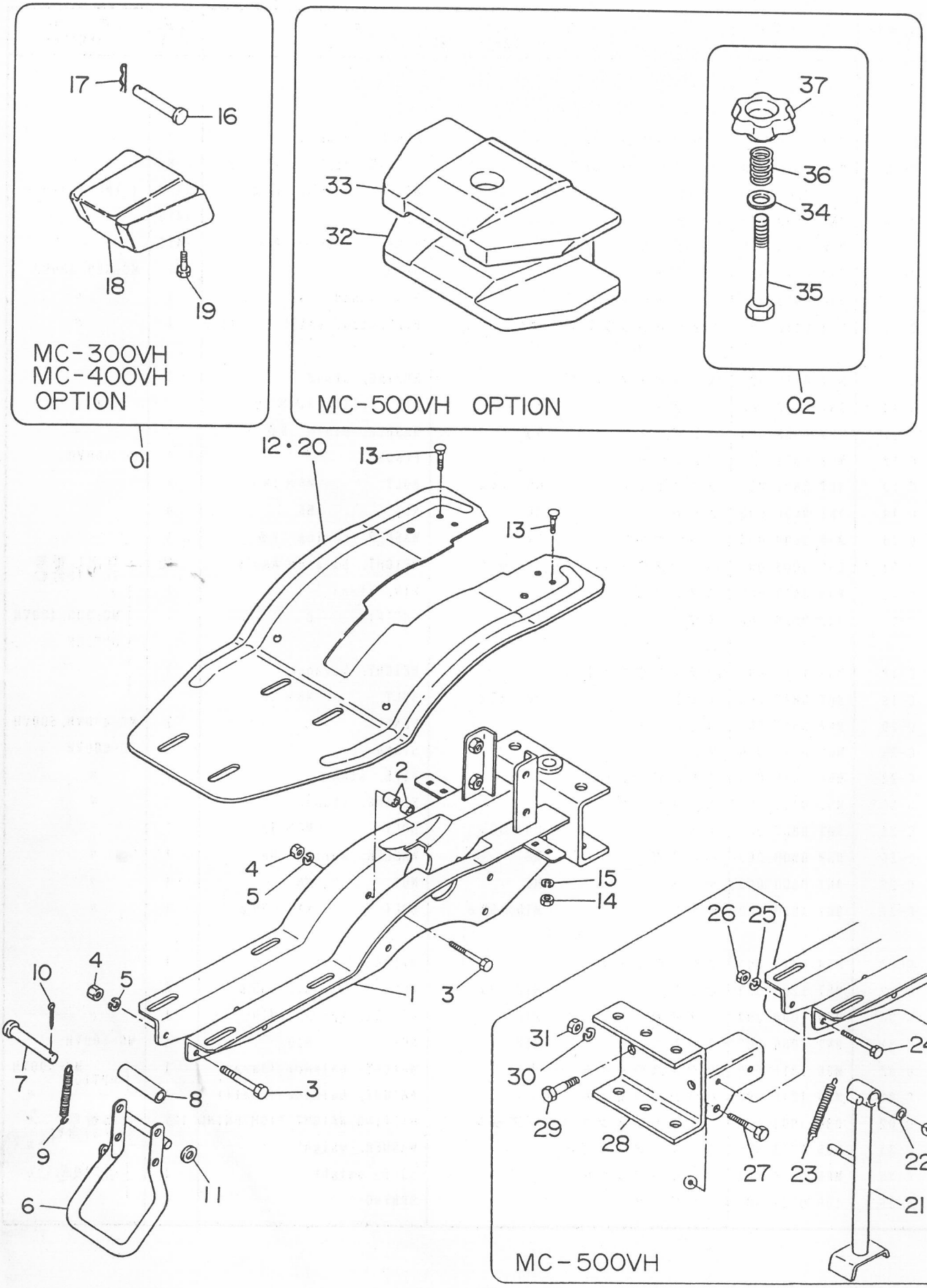

C. シャーシー・フェンダー関係 CHASSIS & FENDER GROUP

見出番号 NO.	コード番号 CODE NO.	部品名称 PARTS NAME		数量 Q'TY	備考 REMARKS
C-37	M66 1215 000	ウェイトシメツケナット	NUT, waight tightening	1	MC-500VH OPTION

D. ハンドル関係 HANDLE GROUP

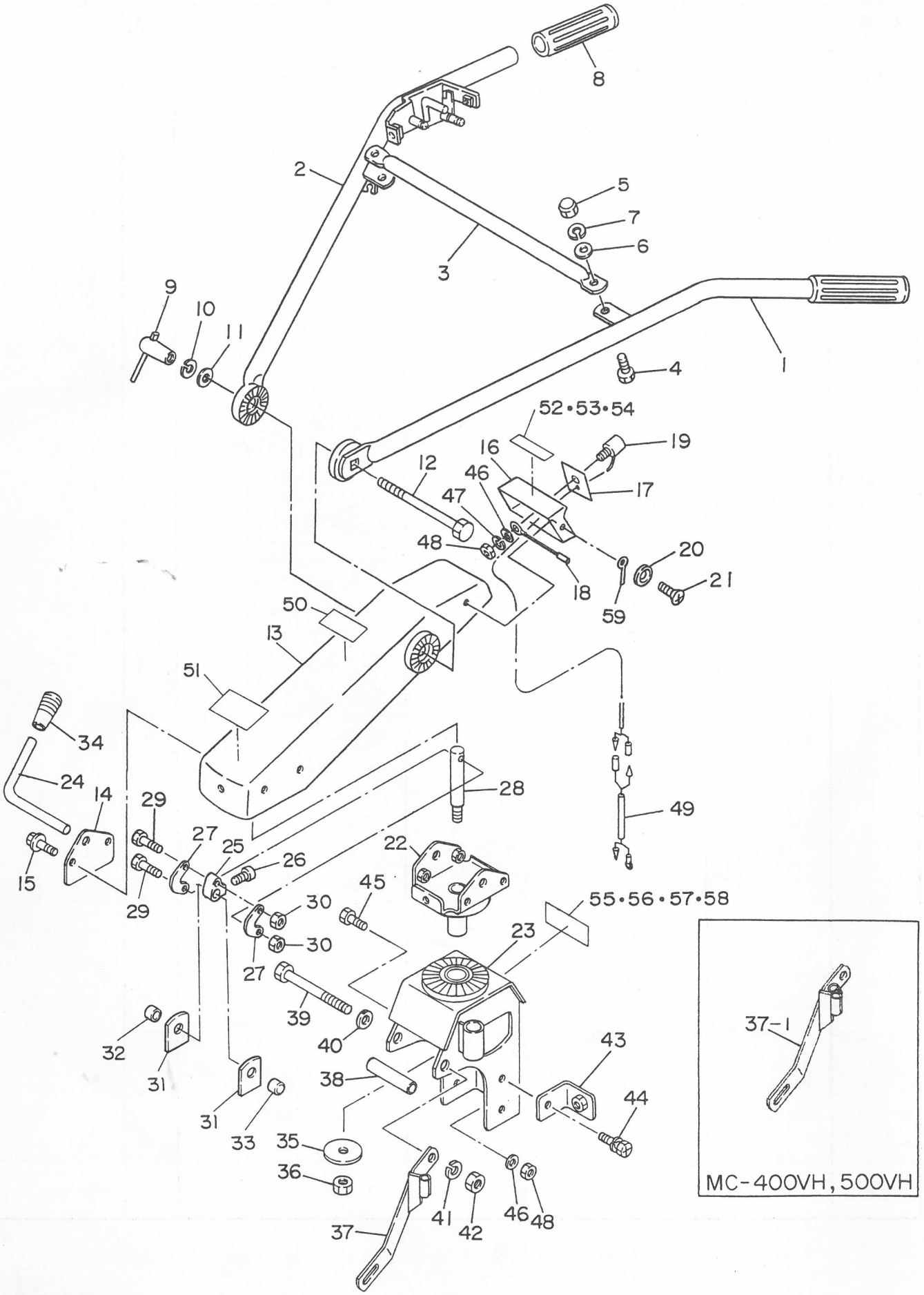

D. ハンドル関係 HANDLE GROUP

見出番号 NO.	コード番号 CODE NO.	部品名称 PARTS NAME		数量 Q'TY	備考 REMARKS
D-01	124 0602 000	ハンドルアッシ	HANDLE ASS'Y	1 組	見出番号1～12
D- 1	124 0615 000	ハンドル 左	HANDLE L	1	
D- 2	124 0616 000	ハンドル 右	HANDLE R	1	
D- 3	M90 0612 000	ハンドルチュウカンパイプ	PIPE	1	
D- 4	9BT 1002 503	ボルト M10×25ℓ	BOLT M10×25ℓ	2	
D- 5	9NC 1000 062	フクロナット M10	NUT M10	2	
D- 6	9FW 1000 003	ヒラザガネ M10	WASHER, plain 10φ	2	
D- 7	9SW 1000 003	バネザガネ M10	WASHER, spring 10φ	2	
D- 8	124 0618 000	ハンドルニギリ	GLIP, handle	2	
D- 9	M77 0617 000	ハンドル上下クランプ	CLAMP	1	
D-10	9SW 1200 003	バネザガネ M12	WASHER, spring M12	1	
D-11	9FW 1200 003	ヒラザガネ M12	WASHER, plain M12	1	
D-12	9BT 1217 563	カクネボルト M12×175ℓ	BOLT M12×175ℓ	1	
D-13	124 0621 000	ハンドルフレーム	FLAME, handle	1	
D-14	124 0622 000	フレームサイドカバー	COVER	1	
D-15	9BK 0802 093	ヒラバネ付⊕ボルト M8×20ℓ	BOLT, w/spring M8×20ℓ	5	
D-16	M91 0615 003	フロントカバー A	COVER, front	1	
D-17	112 0617 001	スイッチプレートマーク	MARK, switch plate	1	
D-18	128 0715 000	スイッチコード	CORD, switch	1	
D-19	FA25128A	ストップスイッチ GM181L	SWITCH, stop GM181L	1	
D-20	9FW 0500 023	フィニッシュワッシャ M5	WASHER M5	2	
D-21	9CD 0501 213	マルサラ小コネジ M5×12	SCREW M5×12	2	
D-22	124 0624 000	ハンドルウケザ	HOLDER, handle	1	
D-23	124 0625 000	ハンドルブラケット	BRACKET, handle	1	
D-24	124 0626 000	ロックレバー	LEVER, lock	1	
D-25	124 0627 000	ロックアーム	ARM, lock	1	
D-26	9BT 0801 075	六角穴付止メネジ M8×10ℓ	SCREW M8×10ℓ	1	
D-27	124 0628 000	Uカナグ	SCREW	2	
D-28	124 0629 000	ロックシャフト	SHAFT, lock	1	
D-29	9BH 0603 573	7T ボルト M6×35ℓ	7T BOLT M6×35ℓ	2	
D-30	9NP 0600 043	ナイロンナット M6	NUT M6	2	
D-31	124 0630 000	シャフトウケザ	HOLDER, shaft	2	
D-32	124 0631 000	ビニールパイプ 12	PIPE, vinyl 12	1	
D-33	124 0632 000	ビニールパイプ 20	PIPE, vinyl 20	1	
D-34	124 0830 000	グリップ クロ 10	GRIP, 10 black	1	
D-35	R04 0811 000	ビリンザガネ	WASHER	1	
D-36	9NP 1200 043	ナイロンナット M12	NUT M12	1	
D-37	124 0634 003	ボウシンステー	STAY	1	MC-300VH

D. ハンドル関係 HANDLE GROUP

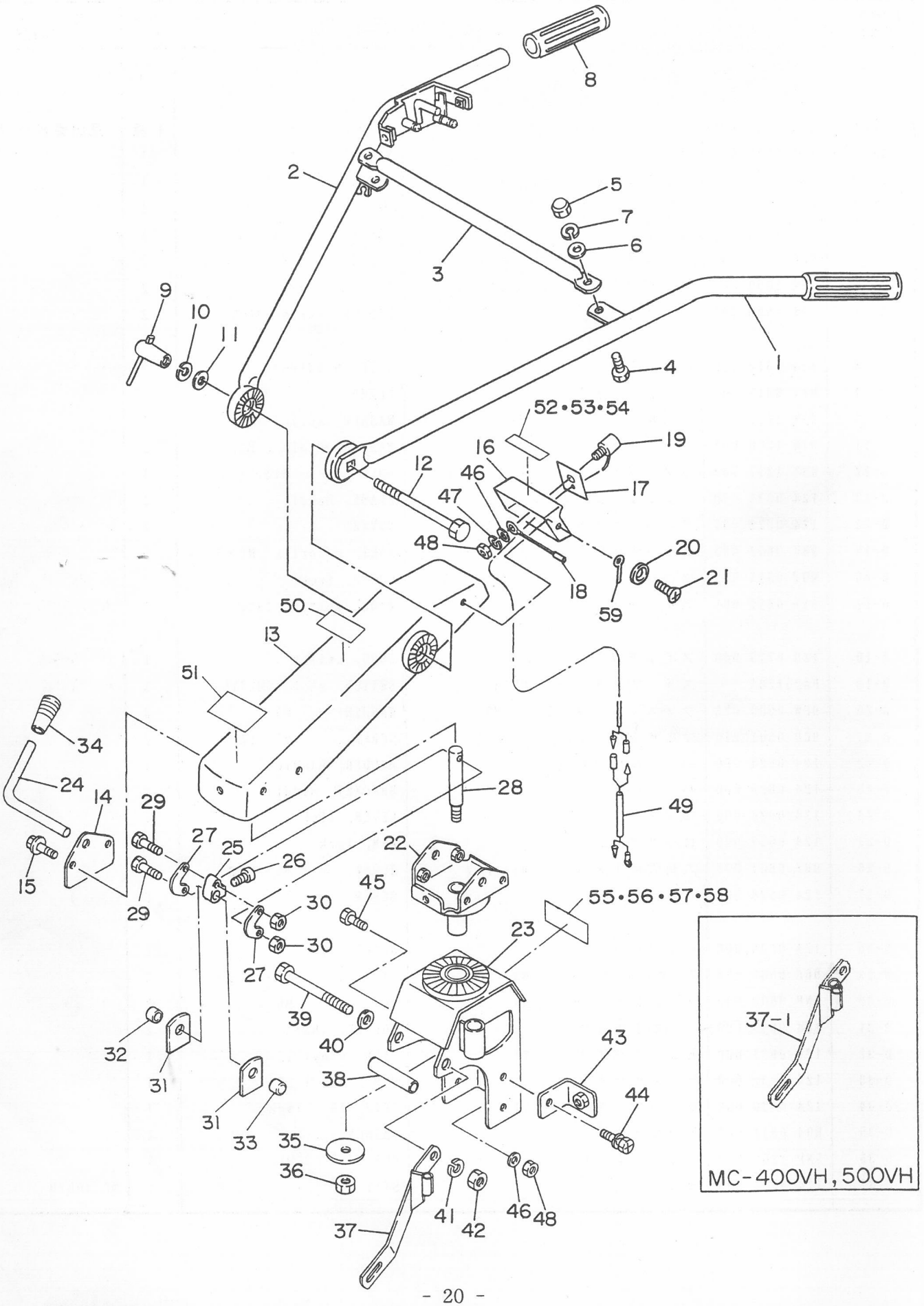

D. ハンドル関係 HANDLE GROUP

見出番号 NO.	コード番号 CODE NO.	部品名称 PARTS NAME		数量 Q'TY	備考 REMARKS
D-37-1	M62 6633 000	アウターツキボウシンステー	STAY	1	MC-400VH, 500VH
D-38	124 0634 000	ブラケットシメツケパイプ	PIPE	1	
D-39	9BT 1211 003	ボルト M12×110ℓ	BOLT M12×110ℓ	1	
D-40	9FW 1200 003	ヒラザガネ M12	WASHER, plain M12	1	
D-41	9SW 1200 003	バネザガネ M12	WASHER, spring M12	1	
D-42	9NT 1200 003	ナット M12	NUT M12	1	
D-43	124 0635 000	カバー取付ステー	STAY, cover	1	
D-44	9BK 1002 083	バネ付⊕ボルト M10×20ℓ	BOLT, w/washer M10×20ℓ	3	
D-45	9BK 1003 073	ヒラバネ付⊕ボルト M10×30ℓ	BOLT, w/washer M10×30ℓ	1	
D-46	W20 0H04	ザガネ	WASHER	1	
D-47	W220 R04	バネザガネ	WASHER, spring	1	
D-48	N02 0A04	ナット	NUT	1	
D-49	124 1114 000	スイッチエンチョウコード	CORD, switch	1	
D-50	M86 0717 000	アンゼンサギョウマーク	MARK, safety	1	
D-51	M83 0621 000	カイドウシジマーク	MARK	1	
D-52	124 1421 001	キシュプレート	PLATE	1	MC-300VH
D-53	M62 6851 000	キシュプレート	PLATE	1	MC-400VH
D-54	M62 6856 000	キシュプレート	PLATE	1	MC-500VH
D-55	124 1422 002	カタシキマーク	MARK	1	MC-300VH
D-56	124 1612 002	カタシキマーク	MARK	1	MC-300VHY
D-57	M62 6852 001	カタシキマーク	MARK	1	MC-400VH
D-58	M62 6857 001	カタシキマーク	MARK	1	MC-500VH
D-59	111 1323 000	ハーネスクリップ	CLIP, harnes	1	

E. チェンジレバー・コントロール関係
CHANGE LEVER & CONTROL GROUP

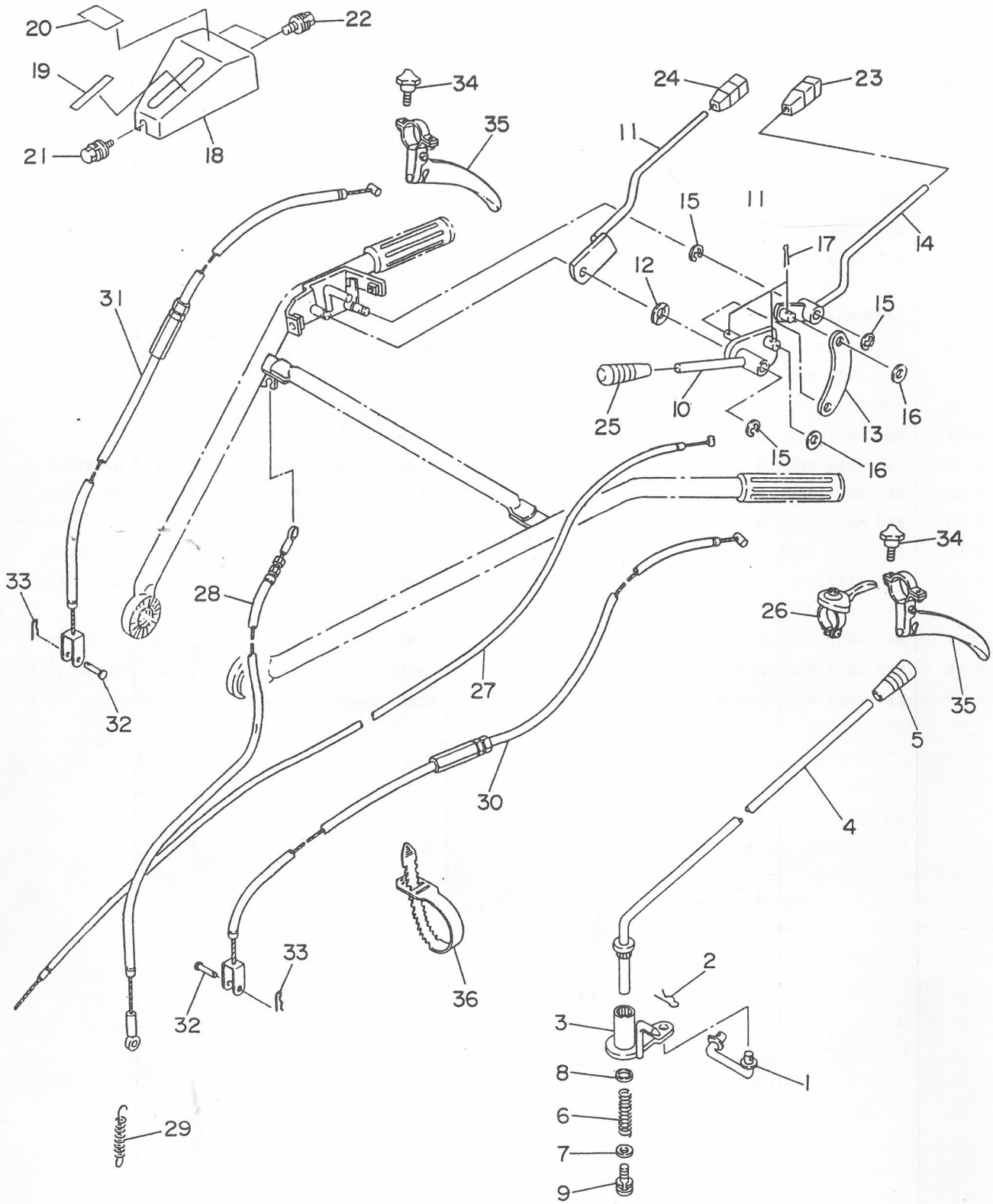

E. チェンジレバー・コントロール関係
E. CHANGE LEVER & CONTROL GROUP

見出番号 NO.	コード番号 CODE NO.	部品名称 PARTS NAME		数量 Q'TY	備考 REMARKS
E- 1	124 0912 000	チェンジセツゾクロット	CONNECTING ROD	1	
E- 2	9RP 0816 000	Rピン 8	"R" PIN	2	
E- 3	124 0913 000	チェンジアーム	ARM, change	1	
E- 4	109 0911 000	チェンジレバー	LEVER, change	1	
E- 5	124 0830 000	グリップ クロ 10	GRIP	1	
E- 6	M67 0914 000	スプリング	SPRING	1	
E- 7	M67 0915 000	ヒラザガネ	WASHER, plain	1	
E- 8	M67 0926 000	ヒラザガネ	WASHER, plain	1	
E- 9	9BK 0601 683	バネツキ⊕ボルト M6×16ℓ	BOLT, w/washer	1	
E-10	124 0821 000	シュクラッチレバー	LEVER	1	
E-11	124 0822 000	ストップクラッチ	CLUTCH, stop	1	
E-12	124 0823 000	マルバネ	SPRING	1	
E-13	124 0824 000	ジョイントプレート	PLATE, joint	1	
E-14	124 0825 000	ONクラッチ	"ON" CLUTCH	1	
E-15	9RE 1000 005	Eリング	"E"RING	3	
E-16	9FW 0600 003	ヒラザガネ	WASHER, plain	3	
E-17	9ST 0201 503	ワリピン	PIN, split	3	
E-18	124 0826 000	テンションレバーカバー	COVER, tension lever	1	
E-19	124 1417 000	シュクラッチマーク	MARK	1	
E-20	124 1416 000	マメクラッチマーク	MARK	1	
E-21	9BK 0601 693	ヒラバネツキボルト M6×16ℓ	BOLT, w/washer	1	
E-22	9CR 0601 653	ヒラバネツキ小ネジ M6×16ℓ	SCREW, w/washer	2	
E-23	124 0828 000	グリップ クロ 8	GRIP	1	
E-24	124 0829 000	グリップ アカ 8	GRIP	1	
E-25	124 0831 000	グリップ アカ 10	GRIP	1	
E-26	E32 4214 000	スロットルレバー クロ	LEVER, throttle	1	
E-27	M62 1313 000	スロットルワイヤー	WIRE, throttle	1	
E-28	124 0832 001	テンションワイヤー	WIRE, tension	1	
E-29	106 0496 001	テンション引張バネ	SPRING	1	
E-30	M62 2143 001	サイドクラッチワイヤー (左)	WIRE (L), side clutch	1	MC-400VH, 500VH
E-31	M62 2144 002	サイドクラッチワイヤー (右)	WIRE (R), side clutch	1	〃
E-32	M08 1016 000	ヒラアタマピン	PIN, clevis	2	〃
E-33	9RP 0612 003	Rピン	"R" PIN	2	〃
E-34	M62 6634 000	ノブボルト M6×25ℓ	KNOB BOLT	2	〃
E-35	~~E13 1158 001~~	クラッチレバーアッシ E14 6003000	LEVER Ass'y, clutch	2	〃
E-36	9CV 1500 001	コンベックスベルト CV-150A	BELT, convex	5	

F. エンジン・ベルトカバー・テンション関係
F. ENGINE ・BELT COVER & TENSION GROUP

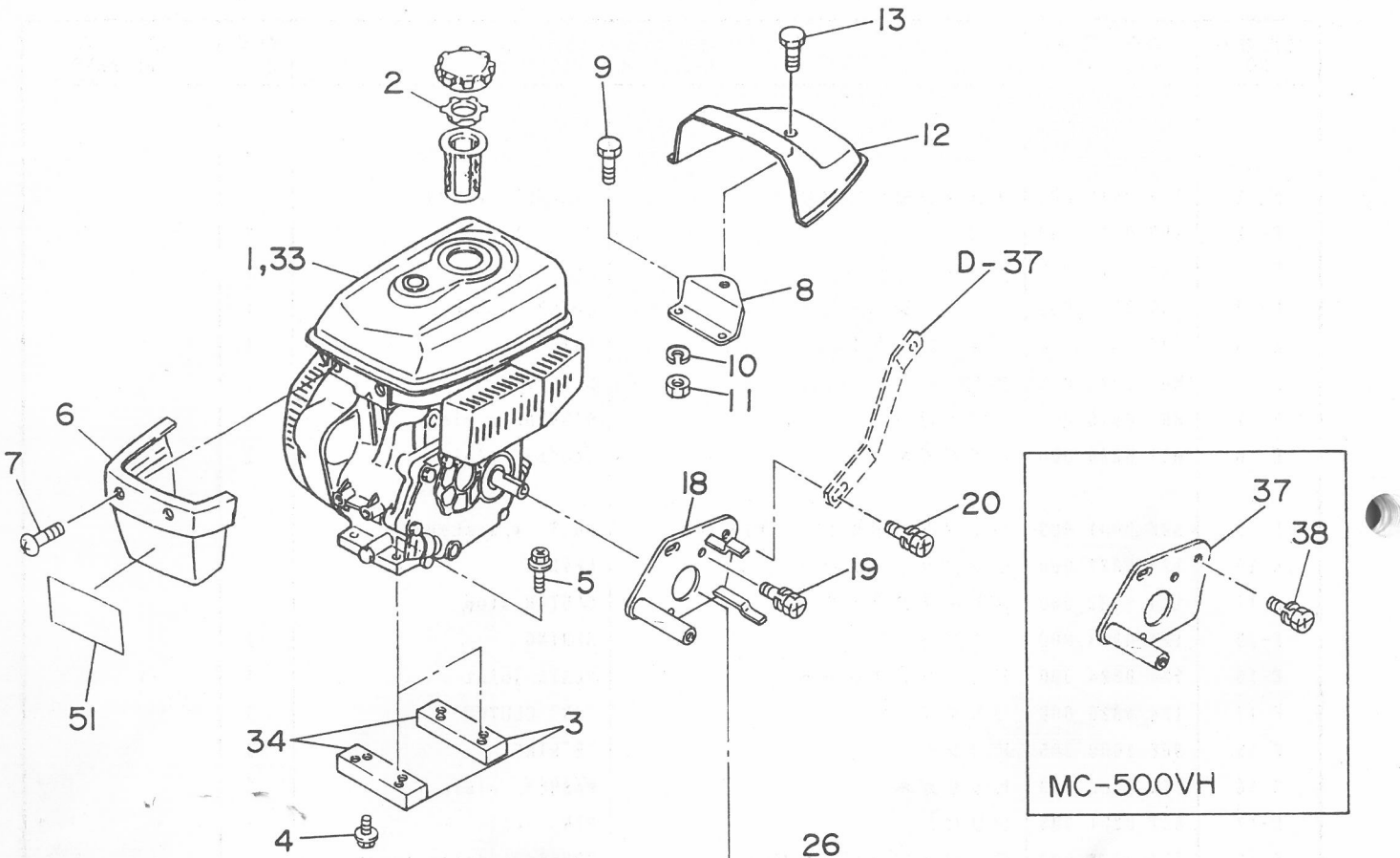

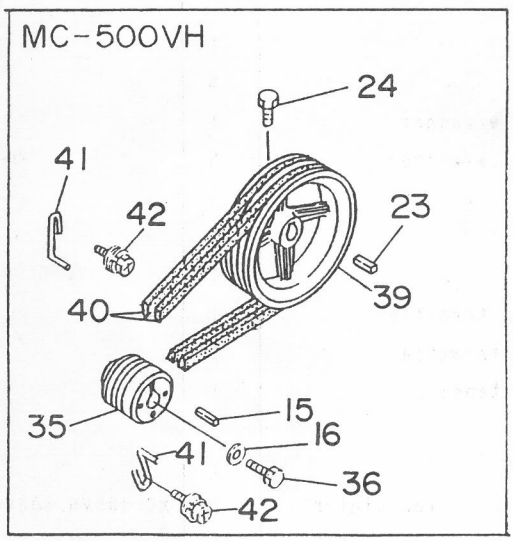

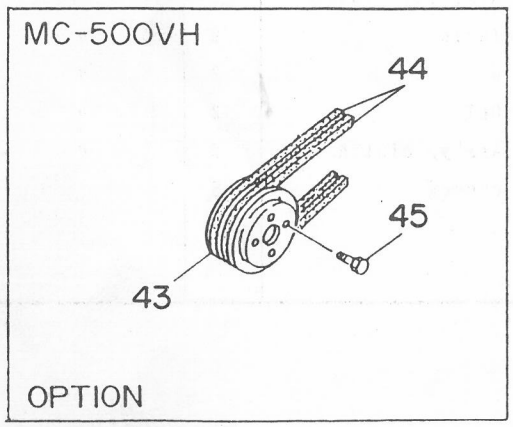

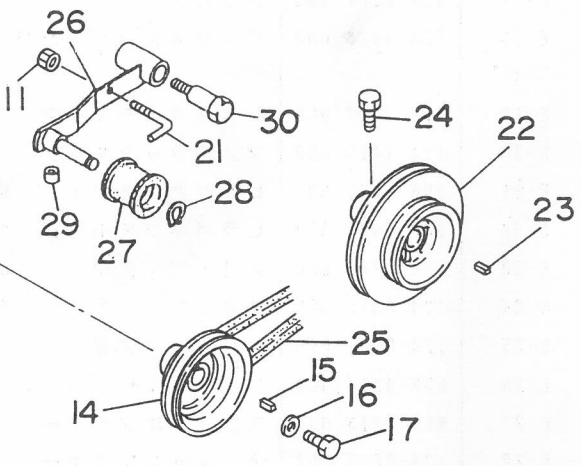

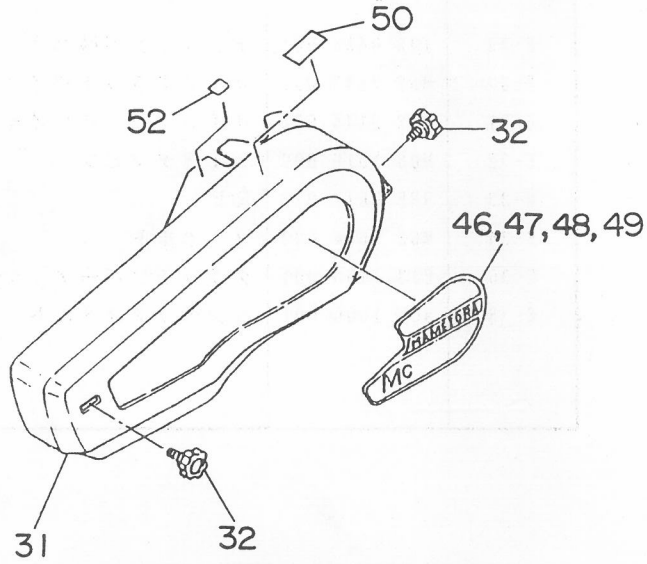

F エンジン・ベルトカバー・テンション関係
F ENGINE ・BELT COVER & TENSION GROUP

見出番号 NO.	コード番号 CODE NO.	部品名称 PARTS NAME		数量 Q'TY	備考 REMARKS
F- 1	CEG 0020 961	ＯＨＶエンジン GM131LN-353	OHV ENGINE GM131LN-353	1	MC-300VH,400VH
F- 2	128 0717 000	ツウキバルブ	VALVE	1	
F- 3	124 1113 000	エンジンベッド	BASE, engine	2	MC-300VH,400VH
F- 4	9BK 1002 093	ヒラバネツキ⊕ボルト M10×20ℓ	BOLT, w/washer M10×20ℓ	4	
F- 5	9BK 0803 593	ヒラバネツキ⊕ボルト M8×35ℓ	BOLT, w/washer M8×35ℓ	4	
F- 6	M88 1321 000	フロントカバー	COVER, front	1	
F- 7	9CR 0601 213	トラス小ネジ M6×12ℓ	SCREW M6×12ℓ	2	
F- 8	128 0713 000	カバーコテイプレート	PLATE	1	
F- 9	9BT 0601 203	ボルト M6×12ℓ	BOLT M6×12ℓ	2	
F-10	9SW 0600 003	バネザガネ 6φ	WASHER, spring 6φ	2	
F-11	9NT 0600 003	ナット M6	NUT M6	3	
F-12	128 0712 000	リヤカバー	COVER, rear	1	
F-13	9CR 0801 213	トラス小ネジ M8×12ℓ	SCREW	1	
F-14	124 0835 000	エンジンプーリ	PULLEY, engine	1	MC-300VH,400VH
F-15	W405B05×025	キー	KEY	1	
F-16	W207H08	ワッシャ	WASHER	1	
F-17	B08A08×016	ボルト	BOLT	1	MC-300VH,400VH
F-18	124 0836 000	ベルトオサエトリツケザ	BRACKET, belt	1	MC-300VH,400VH
F-19	9BK 0801 683	バネツキ⊕ボルト M8×16ℓ	BOLT, w/washer	3	
F-20	9BK 0802 093	ヒラバネツキ⊕ボルト M8×20ℓ	BOLT, w/washer	1	
F-21	M54 2047 000	ベルトオサエ	SUPPORT, belt	1	MC-300VH,400VH
F-22	M57 0812 001	ホンキプーリー	PULLEY, main	1	MC-300VH,400VH
F-23	9KY 0504 300	キー	KEY	1	
F-24	9BT 0801 803	ボルト M8×18ℓ	BOLT M8×18ℓ	1	
F-25	9VB 0340 003	Ｖベルト LB-34(オレンジラベル)	"V"BELT LB-34	1	MC-300VH,400VH
F-26	124 0815 000	テンションアーム	ARM, tension	1	
F-27	M08 0817 001	テンションコロ B-W	ROLLER, tension	1	
F-28	9RS 1200 005	スナップリング S-12	RING, snap	1	
F-29	109 0835 000	ビニールパイプ	PIPE, vinyl	1	
F-30	M54 0816 000	テンショントリツケボルト	BOLT	1	
F-31	124 0837 001	ベルトカバーカン	COVER, belt	1	
F-32	M26 0833 000	ノブ	KNOB	2	
F-33	CEG 0020 981	ＯＨＶエンジン GM181LM360	BELT cover ASS'Y	1	MC-500VH
F-34	M62 6820 000	エンジンベッド	BED, engine	2	〃
F-35	M62 6821 000	エンジンプーリー	PULLEY, engine	1	〃
F-36	9BK 0803 083	バネツキ⊕ボルト M8×30ℓ	BOLT, w/washer	1	〃
F-37	M62 6822 000	ベルトオサエトリツケザ	BRACKET, belt	1	〃
F-38	9BK 0802 093	ヒラバネツキ⊕ボルト M8×20ℓ	BOLT, w/washer	1	〃

F. エンジン・ベルトカバー・テンション関係
ENGINE ・BELT COVER & TENSION GROUP

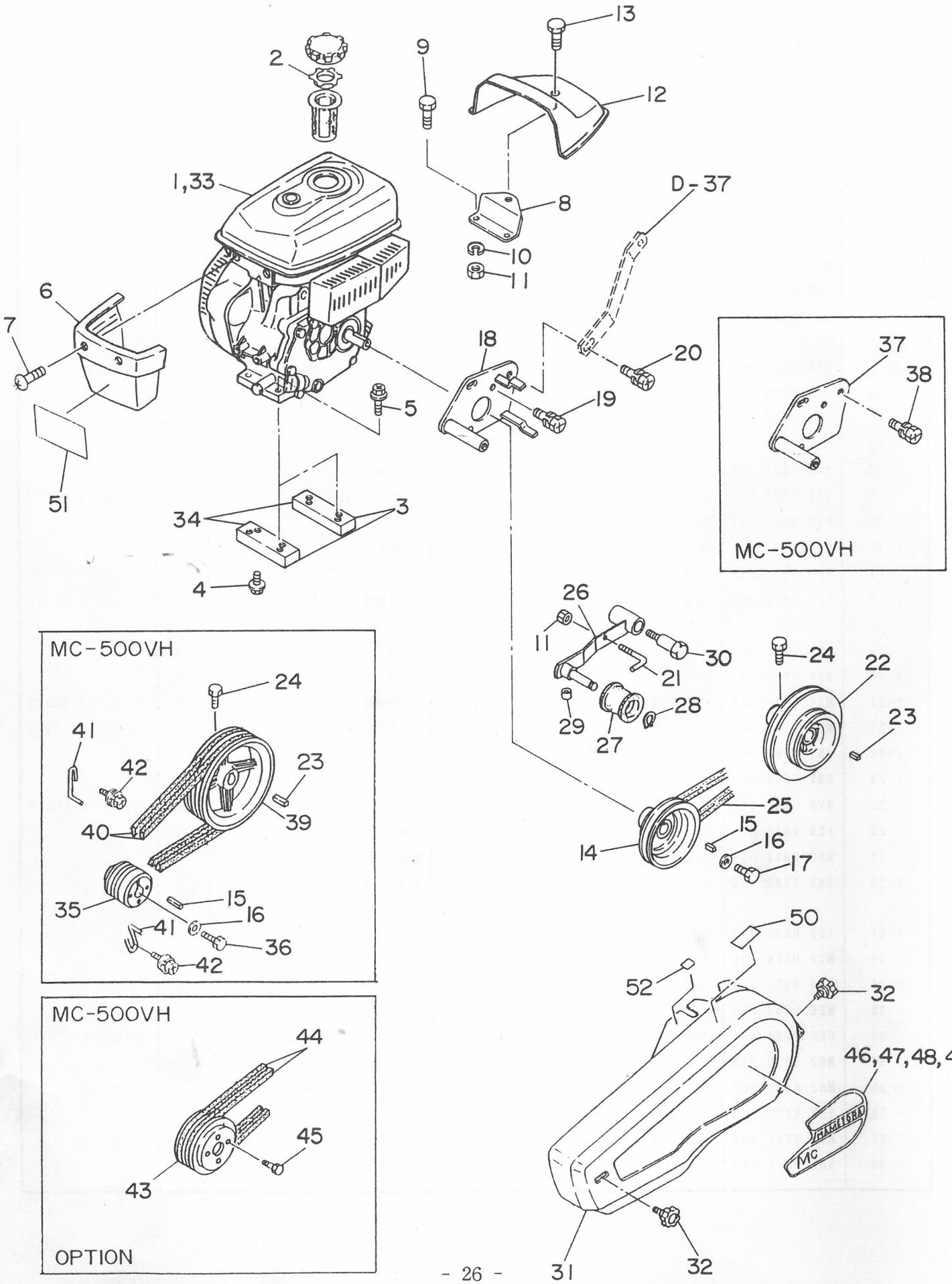

F. エンジン・ベルトカバー・テンション関係
F. ENGINE ・BELT COVER & TENSION GROUP

見出番号 NO.	コード番号 CODE NO.	部品名称 PARTS NAME		数量 Q'TY	備考 REMARKS
F-39	M54 0813 000	ネギヨウホンキプーリー	PULLEY, main	1	MC-500VH
F-40	9VA 0340 003	Vベルト LA-34 (オレンジラベル)	"V"BELT LA-34	2	〃
F-41	M88 0853 000	エンジンベルトオサエ	SUPPORT, belt	2	〃
F-42	9BK 0802 593	ヒラバネツキ⊕ボルト M8×25ℓ	BOLT, w/washer	2	〃
F-43	M88 0822 000	ネギヨウ オヤプーリ	PULLEY, main	1	〃 オプション
F-44	9VA 0360 003	Vベルト LA-36 (オレンジラベル)	"V" BELT	2	〃 〃
F-45	9BK 0601 693	ヒラバネツキ⊕ボルト M6×16ℓ	BOLT, w/washer	4	〃 〃
F-46	M62 6858 000	ベルトカバーマーク	MARK	1	MC-500VH
F-47	124 1423 001	ベルトカバーマーク	MARK	1	MC-300VH
F-48	M62 6853 000	ベルトカバーマーク	MARK	1	MC-400VH
F-49	124 1415 000	ベルカバーマーク	MARK	1	MC-300VHY
F-50	124 1424 000	チェンジマーク	MARK	1	
F-51	128 0719 000	フロントマーク	MARK	1	
F-52	T12 0968 000	テチュウイマーク	MARK	1	

G. 車輪関係 WHEEL GROUP

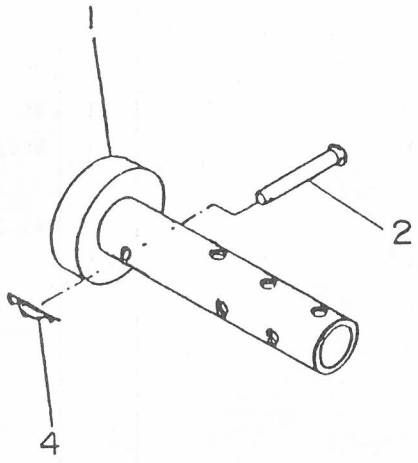

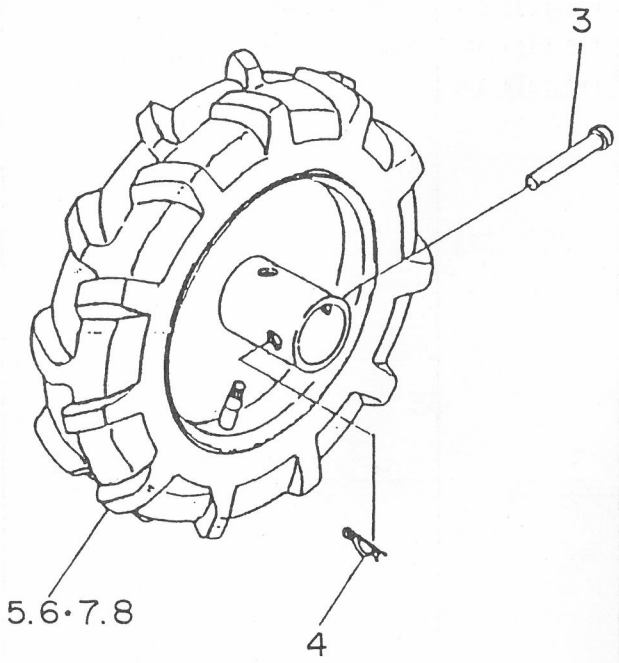

G. 車輪関係 WHEEL GROUP

見出番号 NO.	コード番号 CODE NO.	部品名称 PARTS NAME		数量 Q'TY	備考 REMARKS
G- 1	M88 1111 000	ホイルチューブ	TUBE, wheel	2	
G- 2	M81 1116 000	車軸ピン （小） 10φ	PIN, axle （small） 10φ	2	
G- 3	M26 1111 000	車軸ピン 10φ	PIN, axle 10φ	2	
G- 4	9RP 1023 003	Rピン 10	"R" PIN 10	4	
G- 5	M40 4101 003	タイヤアッシ 3.50-5 （右）	TIRE ASS'Y 3.50-5 (R)	1	
G- 6	M40 4102 003	タイヤアッシ 3.50-5 （左）	TIRE ASS'Y 3.50-5 (L)	1	
G- 7	M81 1103 000	タイヤアッシ 3.50-7 （右）	TIRE ASS'Y 3.50-7 (R)	1	MC-500VH
G- 8	M81 1104 000	タイヤアッシ 3.50-7 （左）	TIRE ASS'Y 3.50-7 (L)	1	MC-500VH

H. ハンドル・コントロール関係
HANDLE & CONTROL GROUP

MC－３００VHY

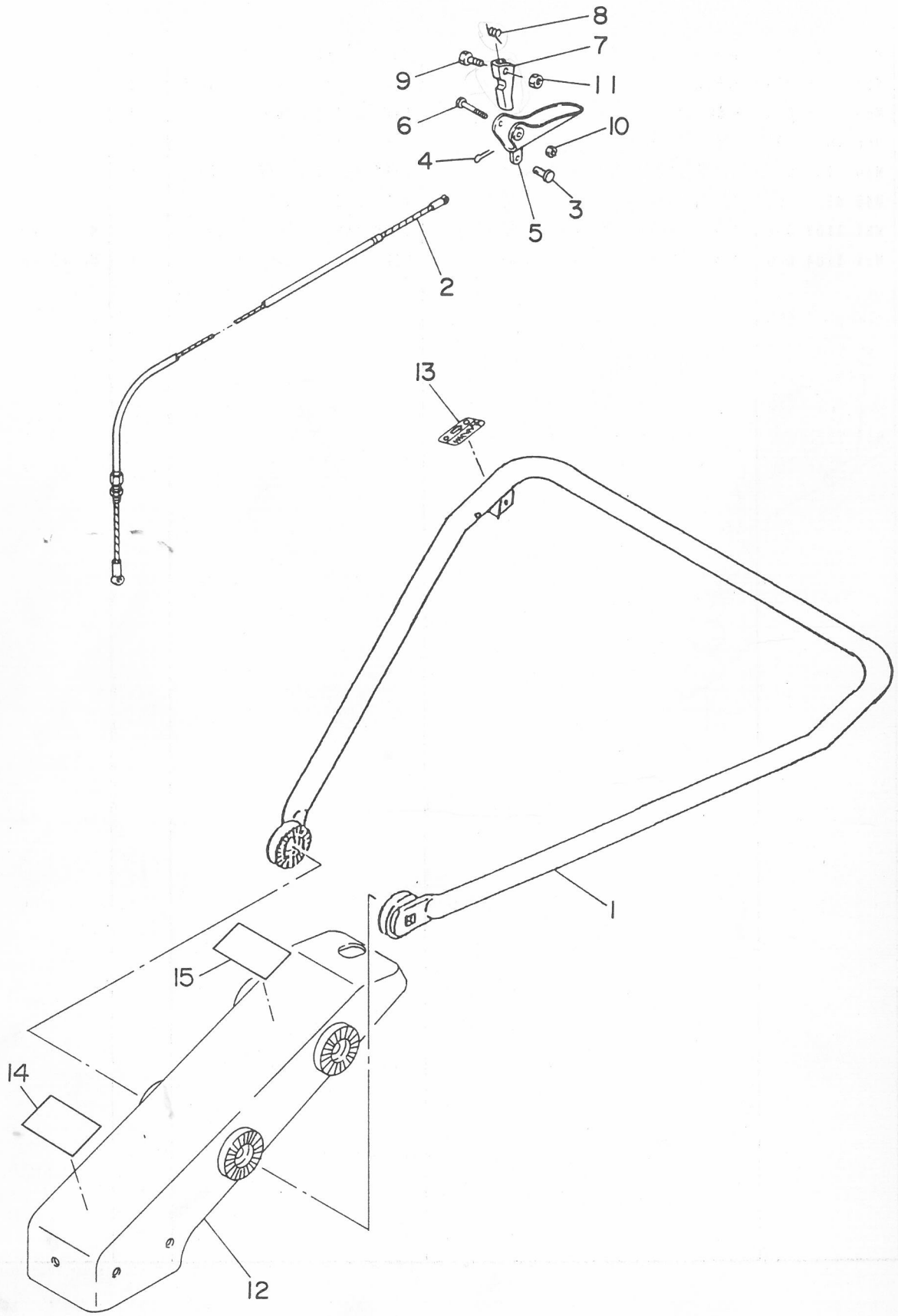

H. ハンドル・コントロール関係
HANDLE & CONTROL GROUP

MC－３００VHY

見出番号 NO.	コード番号 CODE NO.	部品名称 PARTS NAME		数量 Q'TY	備考 REMARKS
H- 1	124 0612 000	ループハンドル	HANDLE, roupe	1	
H- 2	124 0833 000	テンションワイヤー	WIRE, tension	1	
H- 3	M08 1016 000	ヒラアタマピン	PIN, clevis	1	
H- 4	9ST 1016 503	ワリピン	PIN, split	1	
H- 5	M54 2033 000	シュクラッチレバー	LEVER, main clutch	1	
H- 6	M54 2034 000	クラッチレバーヨコネジ	SCREW, clutch lever side	1	
H- 7	M54 2035 000	クラッチストッパー	STOPPER, clutch	1	
H- 8	M54 2036 000	ストッパーバネ	SPRING, stopper	1	
H- 9	M54 2037 000	ストッパーヨコネジ	SCREW, stopper side	1	
H-10	9NL 0500 003	ロックナット M5	NUT, lock M5	1	
H-11	9NL 0400 003	ロックナット M4	NUT, lock M4	1	
H-12	124 1611 000	ハンドルフレーム B	FRAME, handle	1	
H-13	M54 0617 000	シュクラッチマーク	MARK	1	
H-14	M83 0621 000	カイドクシジマーク	MARK	1	
H-15	M86 0717 000	アンゼンサギョウマーク	MARK	1	