マメトラ管理機

MC・303・303A
MC・403・403A
MC・503・503A

パーツリスト
PARTS LIST

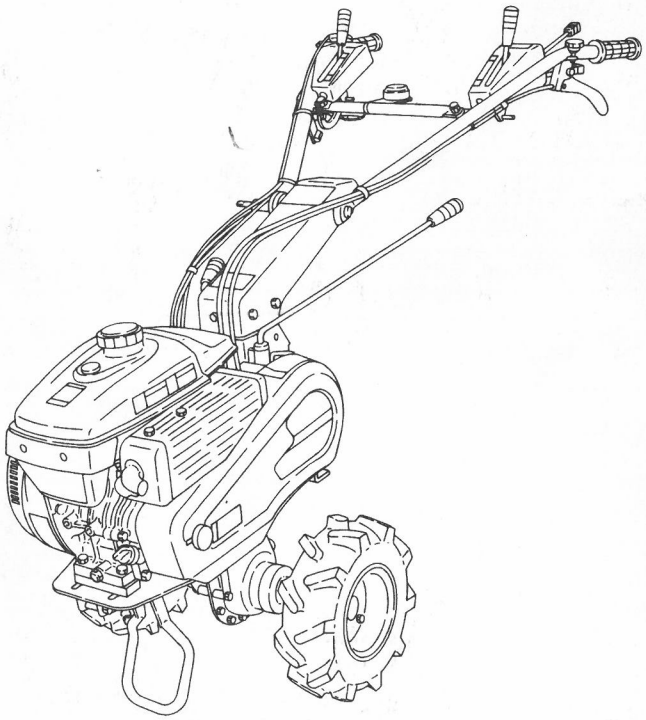

マメトラ

マメトラ農機株式会社

A. トランスミッションケース関係
TRANSMISSION CASE GROUP

MC-303
MC-303A

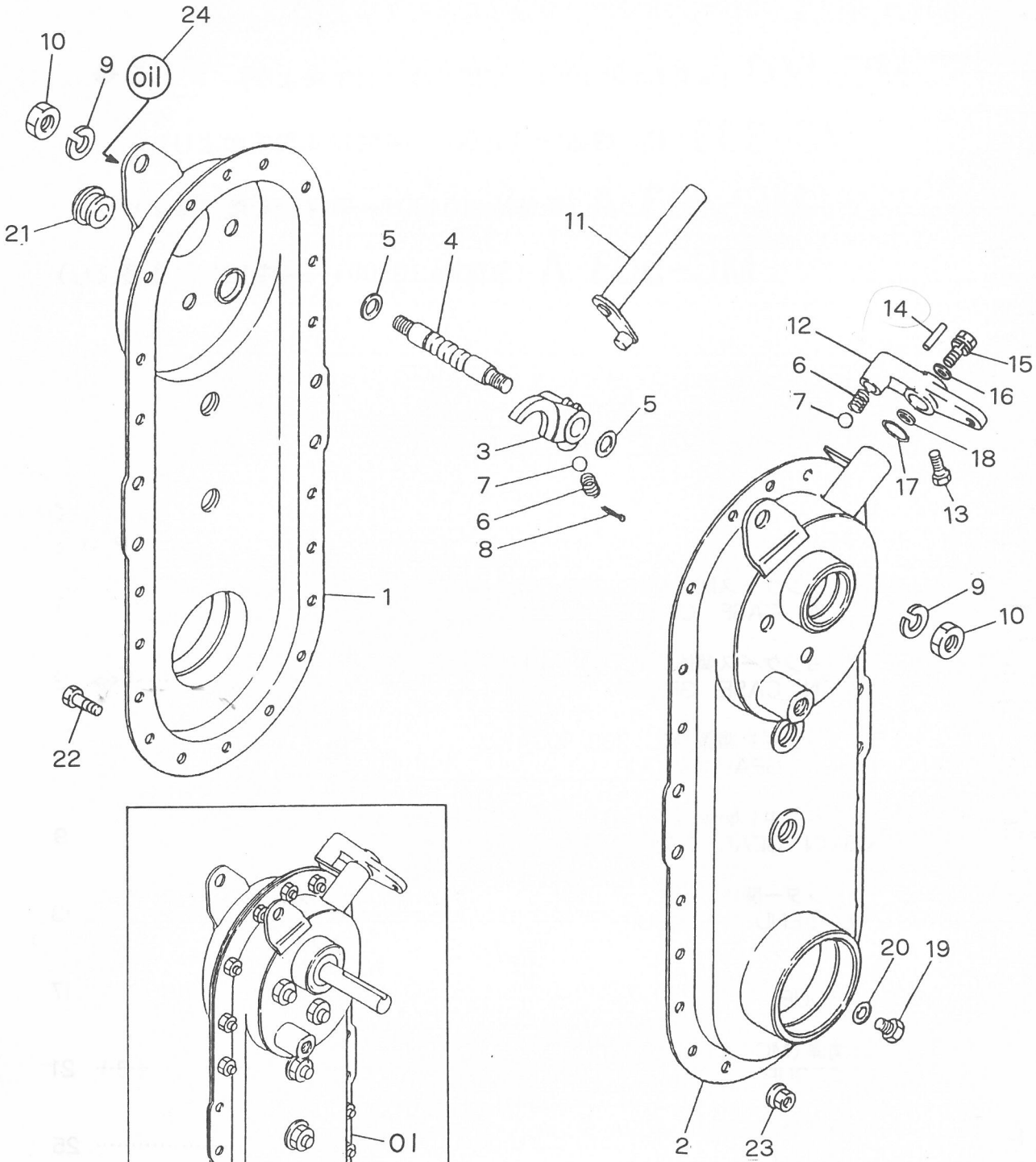

A. トランスミッションケース関係 TRANSMISSION CASE GROUP

MC-303
MC-303A

見出番号 No.	コード番号 CODE No.	部品名称 PARTS NAME				数量 Q'TY	備考 REMARKS
A-01	124 0101 002	トランスミッションアッシ		TRANSMISSION ASS'Y		1組	A-1～A-24 B-1～B-40含む
A- 1	124 0112 002	ミッションケース（ミギ）		CASE (R), transmission		1	
A- 2	124 0111 003	ミッションケース（ヒダリ）		CASE (L), transmission		1	
A- 3	M99 0311 001	シフターフォーク		FORK, shifter		1	
A- 4	M99 0312 000	シフターロット		ROD, shifter		1	
A- 5	M07 0313 001	シフターロットヨウパッキン		PACKING, shifter rod		2	
A- 6	M07 0314 000	シフターロットオシバネ		SPRING, tightning shifter		2	
A- 7	9SB 2500 000	スティールボール	5/16"	BALL, steel	5/16"	2	
A- 8	9ST 0302 003	ワリピン	3φ×26ℓ	PIN, split	3φ×20ℓ	1	
A- 9	9SW 1000 000	バネザガネ	10φ	WASHER, spring	φ10	2	
A-10	9NT 1000 010	ナット	M10, P1.25	NUT	M10, P1.25	2	
A-11	G39 0215 000	シフターアーム		ARM, shifter		1	
A-12	124 0911 000	チェンジガイドボス		BOSS, change lever		1	
A-13	9BT 0801 003	ボルト	M8×10ℓ	BOLT	M8×10ℓ	1	
A-14	9SP 0301 505	スプリングピン	3φ×15ℓ	PIN, spring	3φ×15ℓ	1	
A-15	9BK 0601 083	バネツキ⊕ボルト	M6×10ℓ	BOLT, w/spring	M6×10ℓ	1	
A-16	9FW0600 003	ヒラザガネ	6.5φ×15.7φ×1.6t	WASHER, plain	6.5φ×15.7φ×1.6t	1	
A-17	9OP 1200 001	Oリング	P-12, T302	"O" RING	P-12, T302	1	
A-18	M99 0911 000	ヒラザガネ		WASHER, plain		1	調整座金
A-19	9BT 0801 003	ボルト	M8×10ℓ	BOLT	M8×10ℓ	1	
A-20	9OW0816 160	シールワッシャ	M8	WASHER, seal	M8	1	
A-21	M60 0116 000	チュウユセン		PLUG, oil		1	
A-22	9BH 0601 470	7Tボルト	M6×14ℓ	7T BOLT	M6×14ℓ	20	
A-23	9NF 0600 000	フランジツキナット	M6	NUT	M6	20	
A-24	124 1425 000	オイルマーク	0.8ℓ	MARK, oil	0.8ℓ	1	

AA. トランスミッションケース関係 TRANSMISSION CASE GROUP

MC-403・403A
MC-503・503A

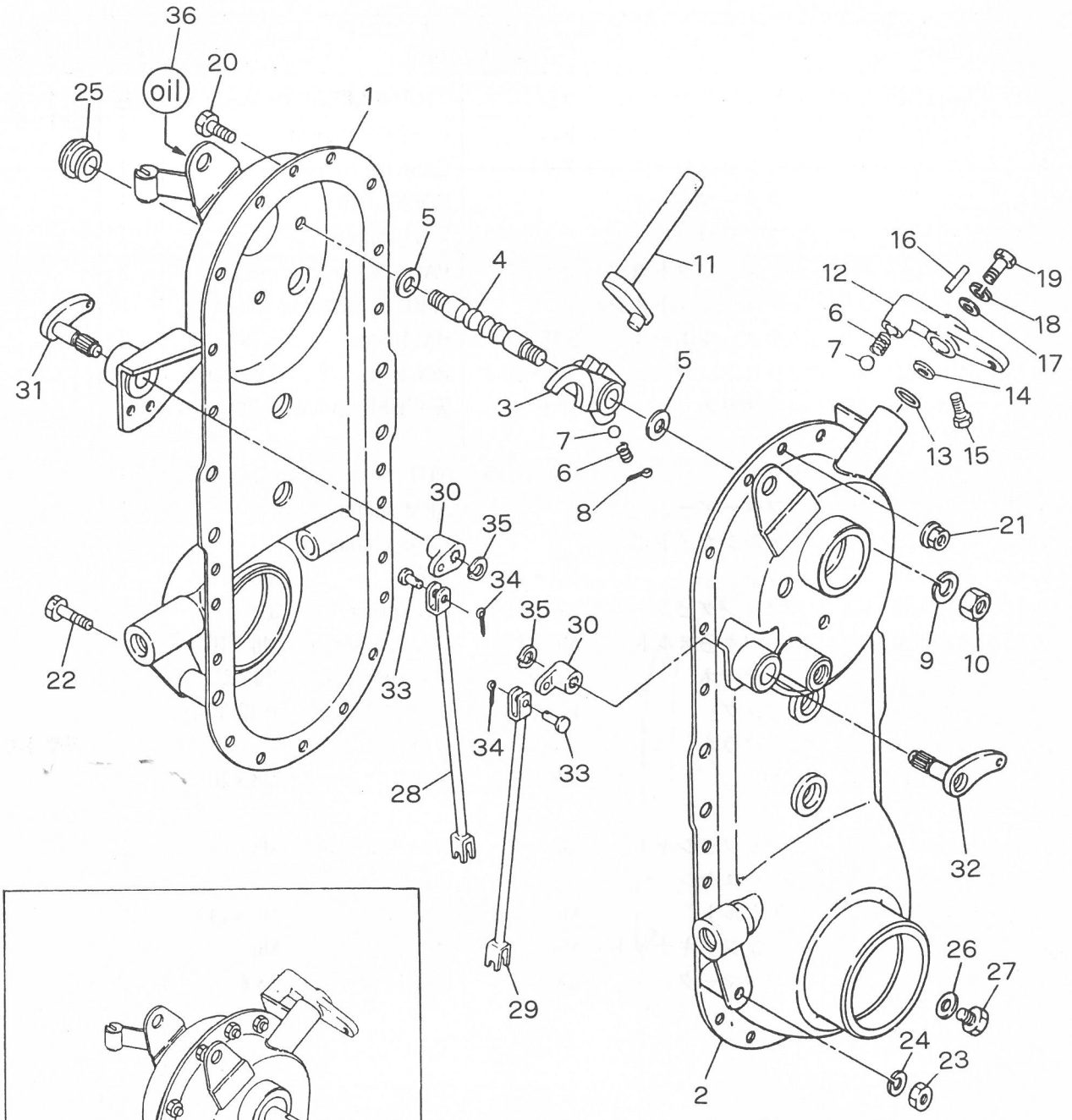

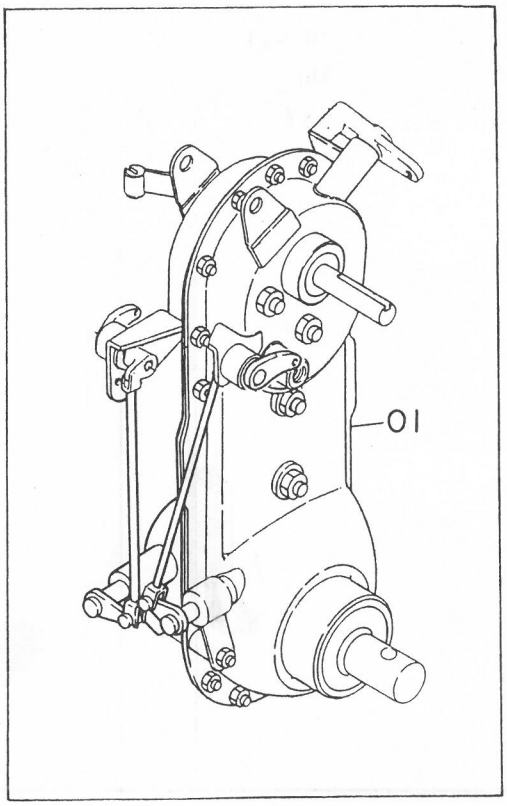

AA. トランスミッションケース関係 TRANSMISSION CASE GROUP

MC-403・403A
MC-503・503A

見出番号 No.	コード番号 CODE No.	部品名称 PARTS NAME		数量 Q'TY	備考 REMARKS
AA-01	M626101 000	トランスミッションアッシ	TRANSMISSION ASS'Y	1組	AA-1~A-35 BB-1~B-52含む
AA- 1	M62 6111 000	ミッションケース（ミギ）	CASE (R), transmission	1	
AA- 2	M62 6112 000	ミッションケース（ヒダリ）	CASE (L), transmission	1	
AA- 3	M99 0311 001	シフターフォーク	FORK, shifter	1	
AA- 4	M99 0312 000	シフターロット	ROD, shifter	1	
AA- 5	M07 0313 001	シフターロットヨウパッキン	PACKING, shifter rod	2	
AA- 6	M07 0314 000	シフターロットオシバネ	SPRING, tightning shifter	2	
AA- 7	9SB 2500 000	スティールボール 5/16"	BALL, steel 5/16"	2	
AA- 8	9ST 0302 003	ワリピン 3φ×20ℓ	PIN, split 3φ×20ℓ	1	
AA- 9	9SW 1000 000	バネザガネ 10φ	WASHER, spring 10φ	2	
AA-10	9NT 1000 000	ナット M10, P1.25	NUT M10, P1.25	2	
AA-11	G39 0215 000	シフターアーム	ARM, shifter	1	
AA-12	124 0911 000	チェンジガイドボス	BOSS, change lever	1	
AA-13	9OP 1200 001	Oリング P-12, T302	"O" RING P-12, T302	1	
AA-14	M99 0911 000	ヒラザガネ	WASHER, plain	1	調整座金
AA-15	9BT 0801 003	ボルト M8×10ℓ	BOLT M8×10ℓ	1	
AA-16	9SP 0301 505	スプリングピン 3φ×15ℓ	PIN, spring 3φ×15ℓ	1	
AA-17	9FW0600 003	ヒラザガネ 6.5φ×15.7φ×1.6t	WASHER, plain 6.5φ×15.7φ×1.6t	1	
AA-18	9SW0600 003	バネザガネ M6	WASHER, spring M6	1	
AA-19	9BK 0601 083	バネツキ⊕ボルト M6×10ℓ	BOLT M6×10ℓ	1	
AA-20	9BH 0601 473	7Tボルト M6×14ℓ	7T BOLT M6×14ℓ	21	
AA-21	9NF 0600 003	フランジツキナット M6	NUT M6	21	
AA-22	9BT 0807 003	ボルト M8×70ℓ	BOLT M8×70ℓ	1	
AA-23	9NT 0800 003	ナット M8	NUT M8	1	
AA-24	9SW 0800 003	バネザガネ 8φ	WASHER, spring 8φ	1	
AA-25	M60 0116 000	チュウユセン	PLUG, oil	1	
AA-26	9OW0816 160	シールワッシャ M8	WASHER, seal M8	1	
AA-27	9BT 0801 003	ボルト M8×10ℓ	BOLT M8×10ℓ	1	
AA-28	M62 1022 000	サイドクラッチロッド（ミギ）	ROD (R), side clutch	1	
AA-29	M62 1023 000	サイドクラッチロッド（ヒダリ）	ROD (L), side clutch	1	
AA-30	M62 1024 000	クラッチジョイント	JOINT, cluch	2	
AA-31	M62 1025 000	ジョイント（ミギ）	JOINT (R)	1	
AA-32	M62 1026 000	ジョイント（ヒダリ）	JOINT (L)	1	
AA-33	M08 1016 000	ヒラアタマピン	PIN, clevis	4	
AA-34	9ST 0151 503	ワリピン 1.5φ×15ℓ	PIN, split 1.5φ×15ℓ	2	
AA-35	9RS 1200 005	スナップリング S-12	RING, snap S-12	2	
AA-36	M62 3146 000	オイルマーク 1.2ℓ	MARK, oil 1.2ℓ	1	

B. トランスミッションギヤ関係 TRANSMISSION GEAR GROUP

MC-303
MC-303A

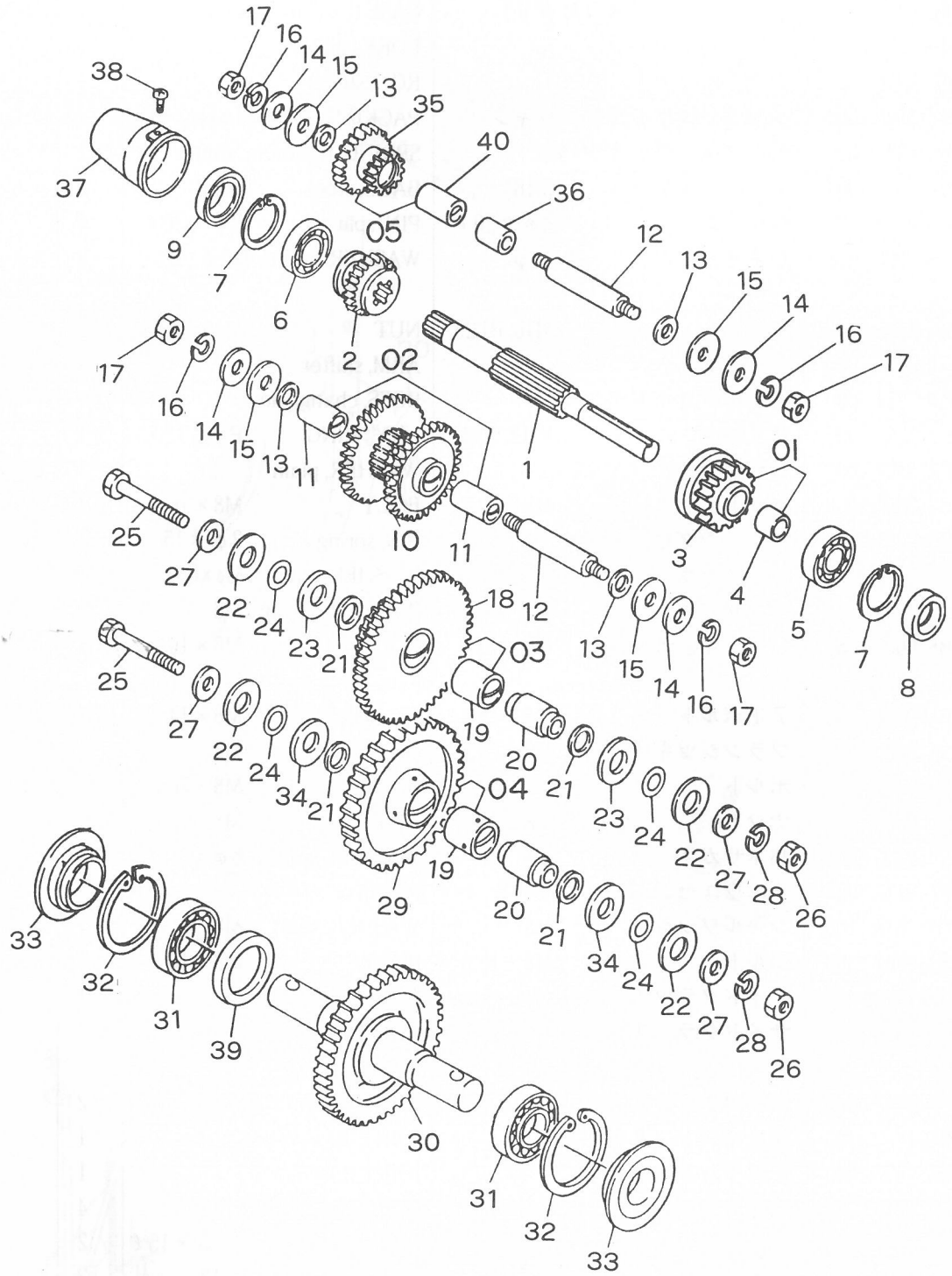

B. トランスミッションギヤ関係 TRANSMISSION GEAR GROUP

MC-303
MC-303A

見出番号 No.	コード番号 CODE No.	部品名称 PARTS		NAME		数量 Q'TY	備考 REMARKS
B- 1	M62 3137 000	シュジク		SHAFT, main		1	
B- 2	M62 3138 000	シュジクギヤ	14T	GEAR, main shaft	14T	1	
B-01	**M990201000**	**シュジクギヤアッシ**	**20T**	**GEAR, main Ass'y**	**20T**	**1組**	**見出番号3,4含む**
B- 3	M99 0222 000	シュジクギヤ	20T	GEAR, main shaft	20T	1	
B- 4	M99 0223 000	ブッシュ		BUSH		1	
B- 5	9BB 6202 000	ボールベアリング	#6202	BEARING, ball	#6202	1	
B- 6	9BB 6003 000	ボールベアリング	#6003	BEARING, ball	#6003	1	
B- 7	9RR 3500 005	スナップリング	R-35	RING, snap	R-35	2	
B- 8	9OS 1535 0702	オイルシール	SC-15357	SEAL, oil	SC-15357	1	
B- 9	9OS 1735 0702	オイルシール	SC-17357	SEAL, oil	SC-17357	1	
B-02	**M990202000**	**ロートップギヤアッシ**		**GEAR, low-top Ass'y**		**1組**	**見出番号10,11含む**
B-10	M99 0224 000	ロートップギヤ		GEAR, low-top		1	
B-11	M54 0219 000	マキブッシュ		BUSH		2	
B-12	M23 0255 000	ネジツキシャフト		SHAFT, with screw		2	
B-13	M07 0313 001	シフターロットヨウパッキン		PACKING, shifter rod		4	
B-14	M07 0234 002	ネジツキシャフトヨウパッキン（ソト）		PACKING, shaft with screw (out)		4	
B-15	M23 0258 001	バックジクザガネ		WASHER		4	
B-16	9SW 1000 000	バネザガネ	10φ	WASHER, spring	10φ	4	
B-17	9NT 1000 010	ナット	M10, P1.25	NUT	M10, P1.25	4	
B-03	**M540201000**	**ゲンソクギヤアッシ**		**GEAR, reduction Ass'y**		**1組**	**見出番号18,19含む**
B-18	M54 0214 000	ゲンソクギヤ		GEAR, reduction		1	
B-19	M23 0224 000	マキブッシュ B		BUSH B		2	
B-20	M23 0216 000	カラーシャフト		SHAFT, collar		2	
B-21	M07 0238 000	カラーシャフトヨウパッキン（ウチ）		PACKING, collar shaft (in)		4	
B-22	M07 0237 000	カラーシャフトヨウパッキン（ソト）		PACKING, collar shaft (out)		4	
B-23	M84 0216 000	ザガネ A		WASHER A		2	
B-24	9OR 1600 005	Oリング	S-16, T302	"O" RING	S-16, T302	4	
B-25	9BH 1006 070	ボルト 7T	M10×60ℓ	7T BOLT	M10×60ℓ	2	
B-26	9NH 1000 070	ナット 7T	M10	7T NUT	M10	2	
B-27	M99 0214 000	ザガネ		WASHER		4	
B-28	9SW 1000 000	バネザガネ	10φ	WASHER	10φ	2	
B-04	**M540202000**	**アイドラギヤアッシ**		**GEAR, idler Ass'y**		**1組**	**見出番号19,29含む**
B-29	M54 0215 000	アイドラギヤ		GEAR, idler		1	
B-30	M57 0211 000	シャジク		SHAFT, axle		1	
B-31	9BB 6007 000	ボールベアリング	#6007	BEARING, ball	#6007	2	
B-32	9RR 6200 015	スナップリング	R62	RING, snap	R62	2	
B-33	9OS 3562 1914	オイルシール	QLFF35621319	SEAL, oil	QLFF35621319	2	
B-34	M67 0219 000	ザガネ A		WASHER A		2	
B-05	**M990203000**	**バックギヤアッシ**		**GEAR, back Ass'y**		**1組**	**見出番号35,40含む**
B-35	M99 0226 000	バックギヤ	15T-21T	GEAR, back	15T-21T	1	

B. トランスミッションギヤ関係 TRANSMISSION GEAR GROUP

MC-303
MC-303A

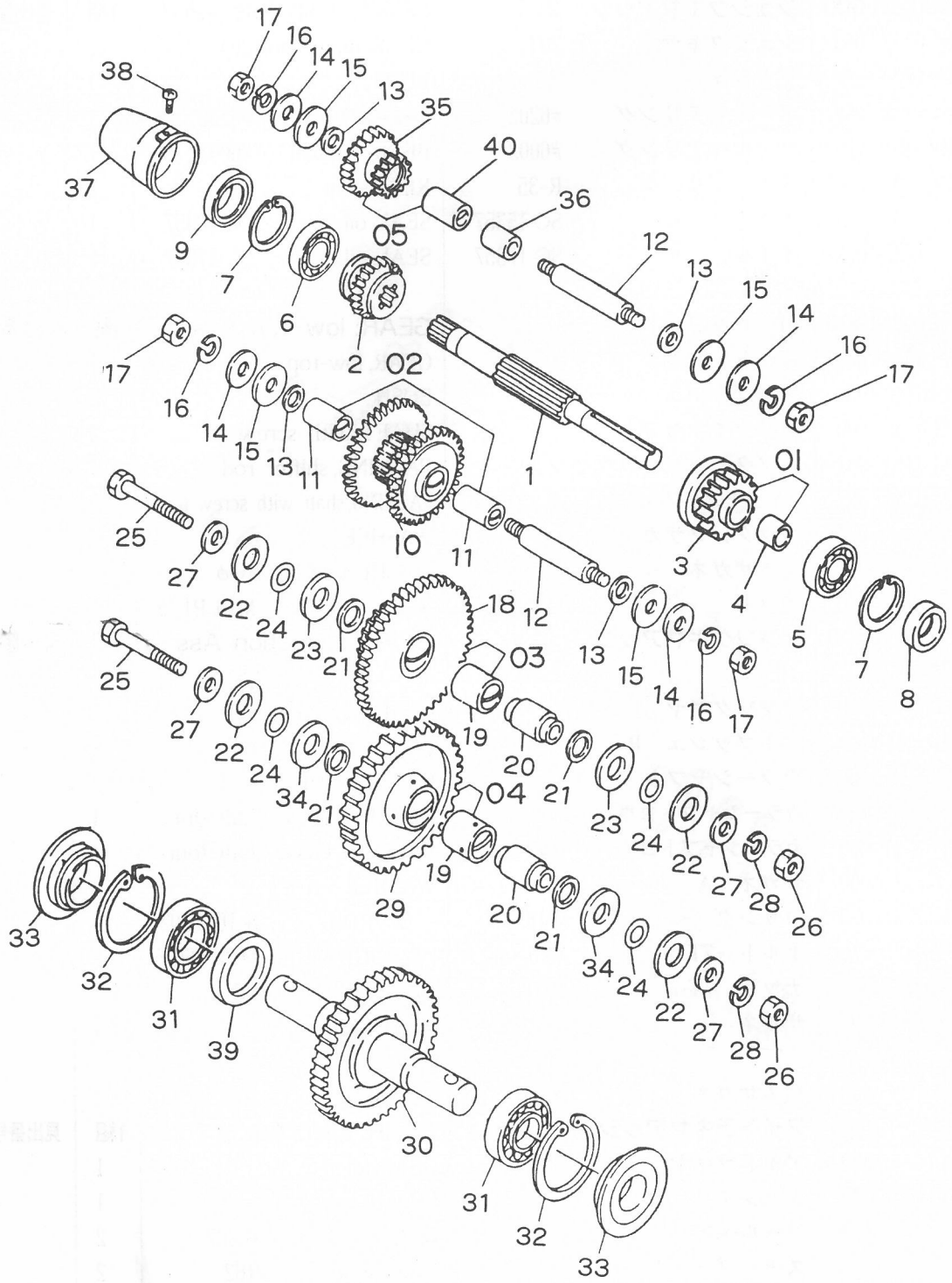

B. ドランスミッションギヤ関係 TRANSMISSION GEAR GROUP

MC-303
MC-303A

見出番号 No.	コード 番号 CODE No.	部品名称 PARTS	部品名称 NAME	数量 Q'TY	備考 REMARKS
B-36	M99 0225 000	カラー	COLLAR	1	
B-37	M54 0223 000	シールドキャップ	CAP, sealed	1	
B-38	9CR 0501 403	⊕ナベコネジ M5×14ℓ	SCREW M5×14ℓ	2	
B-39	M07 0232 000	シールオサエカラー	COLLAR	1	
B-40	M23 0256 000	マキブッシュ A	BUSH A	1	

BB. トランスミッションギヤ関係 TRANSMISSION GEAR GROUP

MC-403・403A
MC-503・503A

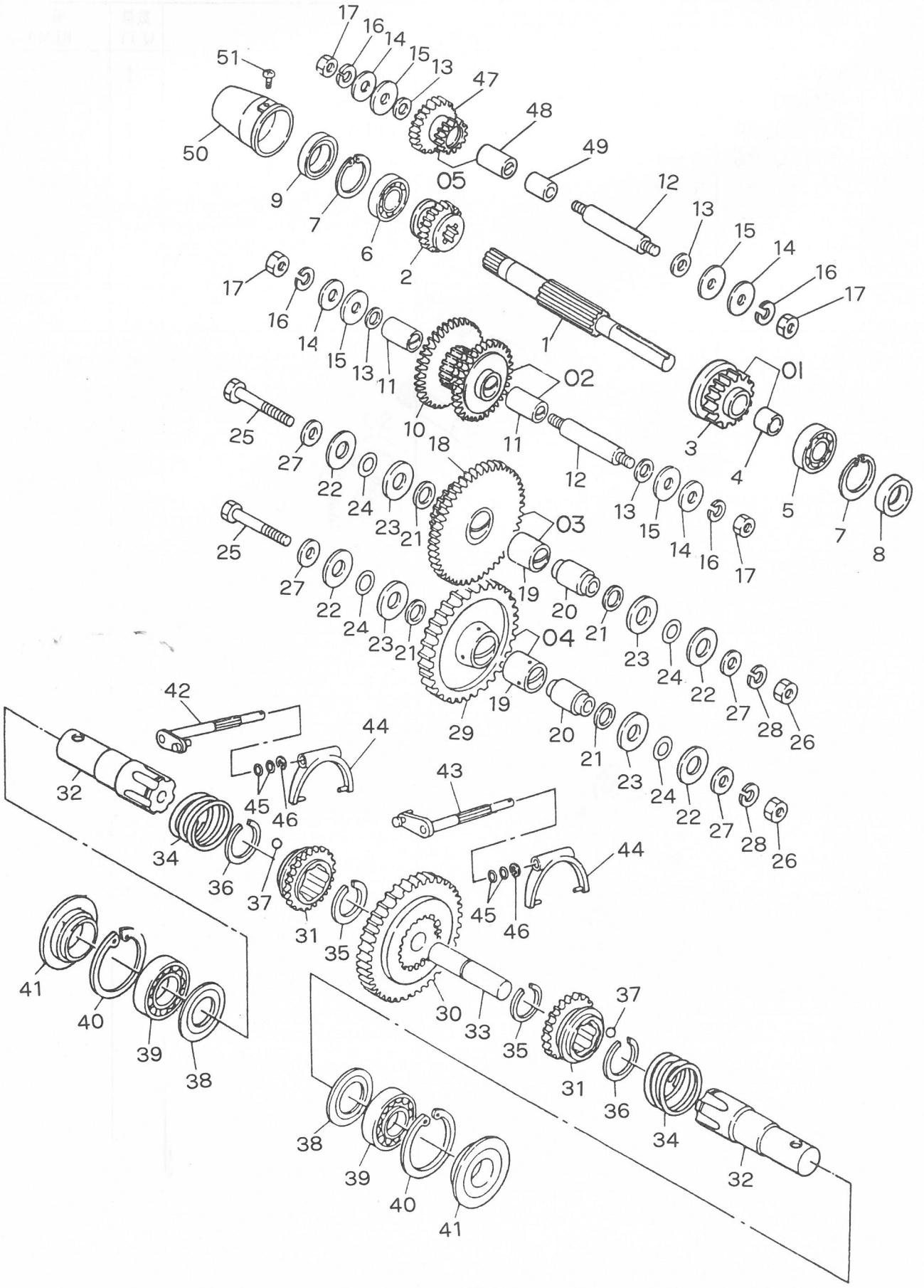

BB. トランスミッションギヤ関係 TRANSMISSION GEAR GROUP

MC-403・403A
MC-503・503A

見出番号 No.	コード番号 CODE No.	部品名称 PARTS		NAME		数量 Q'TY	備考 REMARKS
BB- 1	M62 3137 000	シュジク		SHAFT, main		1	
BB- 2	M62 3138 000	シュジクギヤ	14T	GEAR, mainshaft	14T	1	
BB-01	**M990201 000**	**シュジクギヤアッシ**		**GEAR, main Ass'y**	**20T**	**1組**	**見出番号3,4含む**
BB- 3	M99 0222 000	シュジクギヤ	20T	GEAR, main shaft	20T	1	
BB- 4	M99 0223 000	ブッシュ		BUSH		1	
BB- 5	9BB 6202 000	ボールベアリング	#6202	BEARING, ball	#6202	1	
BB- 6	9BB 6003 000	ボールベアリング	#6003	BEARING, ball	#6003	1	
BB- 7	9RR 3500 005	スナップリング	R-35	RING, snap	R-35	2	
BB- 8	9OS 1535 0702	オイルシール	SC-15357	SEAL, oil	SC-15357	1	
BB- 9	9OS 1735 0702	オイルシール	SC-17357	SEAL, oil	SC-17357	1	
BB-02	**M990202000**	**ロートップギヤアッシ**		**GEAR, low-top Ass'y**		**1組**	**見出番号10,11含む**
BB-10	M99 0224 000	ロートップギヤ		GEAR, low-top		1	
BB-11	M54 0219 000	マキブッシュ		BUSH		2	
BB-12	M23 0255 000	ネジツキシャフト		SHAFT, with screw		2	
BB-13	M07 0313 001	シフターロットヨウパッキン		PACKING, shifter rod		4	
BB-14	M07 0234 002	ネジツキシャフトヨウパッキン（ソト）		PACKING, shaft with screw (OUT)		4	
BB-15	M23 0258 001	バックジクザガネ		WASHER, back chaft		4	
BB-16	9SW 1000 000	バネザガネ	10φ	WASHER, spring	10φ	4	
BB-17	9NT 1000 010	ナット	M10, P1.25	NUT	M10, 1.25	4	
BB-03	**M540201 000**	**ゲンソクギヤアッシ**		**GEAR, reduction Ass'y**		**1組**	**見出番号18,19含む**
BB-18	M54 0214 000	ゲンソクギヤ		GEAR, reduction		1	
BB-19	M23 0224 000	マキブッシュ B		BUSH B		2	
BB-20	M23 0216 000	カラーシャフト		SHAFT, collar		2	
BB-21	M07 0238 000	カラーシャフトヨウパッキン（ウチ）		PACKING, collar shaft (in)		4	
BB-22	M07 0237 000	カラーシャフトヨウパッキン（ソト）		PACKING, collar shaft (out)		4	
BB-23	M84 0216 000	ザガネ A		WASHER A		4	
BB-24	9OR 1600 005	Oリング	S-16, T302	"O" RING	S-16, T302	4	
BB-25	9BH 1006 073	7Tボルト	M10×60ℓ	7T BOLT	M10×60ℓ	2	
BB-26	9NH 1000 073	7Tナット	M10	7T NUT	M10	2	
BB-27	M99 0214 000	ザガネ		WASHER		4	
BB-28	9SW 1000 003	バネザガネ	10φ	WASHER	10φ	2	
BB-04	**M540202000**	**アイドラギヤアッシ**		**GEAR, idler Ass'y**		**1組**	**見出番号19,29含む**
BB-29	M54 0215 000	アイドラギヤ		GEAR, idler		1	
BB-30	M62 0213 001	クラッチギヤ		GEAR, clutch		1	
BB-31	M62 0214 002	クラッチピニオン		PINION, clutch		2	
BB-32	M62 0211 001	シャジク		AXLE		2	
BB-33	M62 0212 000	ナカジク		SHAFT, center		1	
BB-34	M62 0215 001	サイドクラッチバネ		SPRING, sideclutch		2	
BB-35	M99 0212 000	サークリップ	WR37	CLIP	WR37	2	
BB-36	M99 0211 000	サークリップ	AR47	CLIP	AR47	2	

BB. トランスミッションギヤ関係 TRANSMISSION GEAR GROUP

MC-403・403A
MC-503・503A

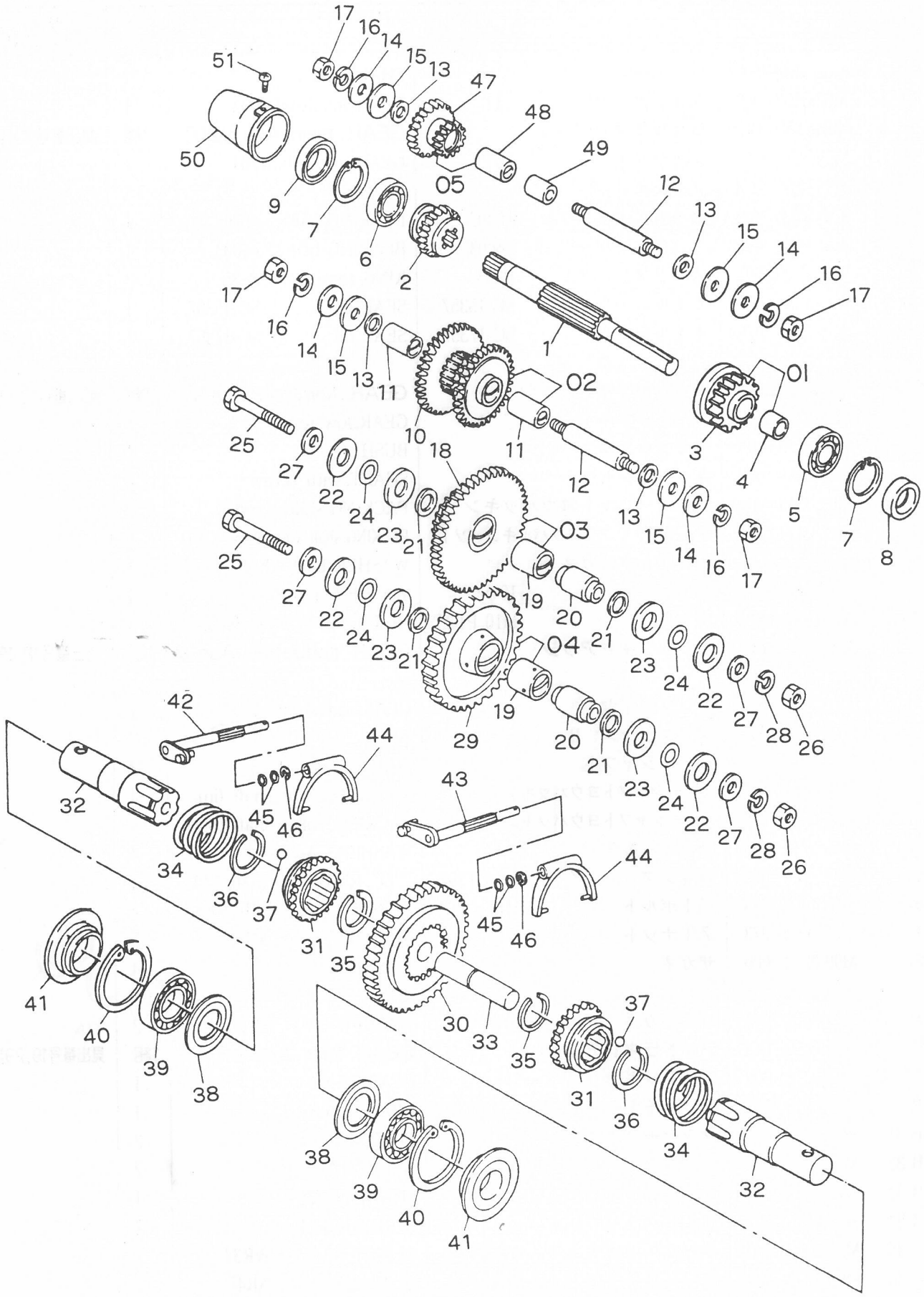

BB. トランスミッションギヤ関係 TRANSMISSION GEAR GROUP

MC-403・403A
MC-503・503A

見出番号 No.	コード 番号 CODE No.	部品名称 PARTS		NAME		数量 Q'TY	備考 REMARKS
BB-37	9SB 3000 000	スティールボール	3/8"	BALL, steel	3/8"	24	
BB-38	M62 0222 000	シャジクザガネ		WASHER, axle shaft		2	
BB-39	9BB 6007 000	ボールベアリング	#6007	BEARING, ball	#6007	2	
BB-40	9RR 6200 015	スナップリング	R-62	RING, snap	R-62	2	
BB-41	9OS 3562 184	オイルシール	QLFY35621319	SEAL, oil	QLFY35621319	2	
BB-42	M62 0224 001	クラッチフォークシャフト（ミギ）		SHAFT (R), clutch		1	
BB-43	M62 0225 001	クラッチフォークシャフト（ヒダリ）		SHAFT (L), clutch		1	
BB-44	M62 0226 002	サイドクラッチフォーク		FORK, side clutch		2	
BB-45	9OR 1011 007	Oリング	JASO1011	"O" RING	JASO1011	4	
BB-46	9RE 1200 005	Eリング	φ12	"E" RING	φ12	2	
BB-05	**M990203000**	**バックギヤアッシ**		**GEAR, back Ass'y**		**1組**	**見出番号47,48含む**
BB-47	M99 0226 000	バックギヤアッシ	15T-21T	GEAR, back	15T-21T	1	
BB-48	M23 0256 000	マキブッシュ A		BUSH A		1	
BB-49	M99 0225 000	カラー		COLLAR		1	
BB-50	M54 0223 000	シールドキャップ		CAP, sealed		1	
BB-51	9CR 0501 403	⊕ナベコネジ	M5×14ℓ	SCREW	M5×14ℓ	2	

C. シャーシー・フェンダー関係
CHASSIS & FENDER GROUP

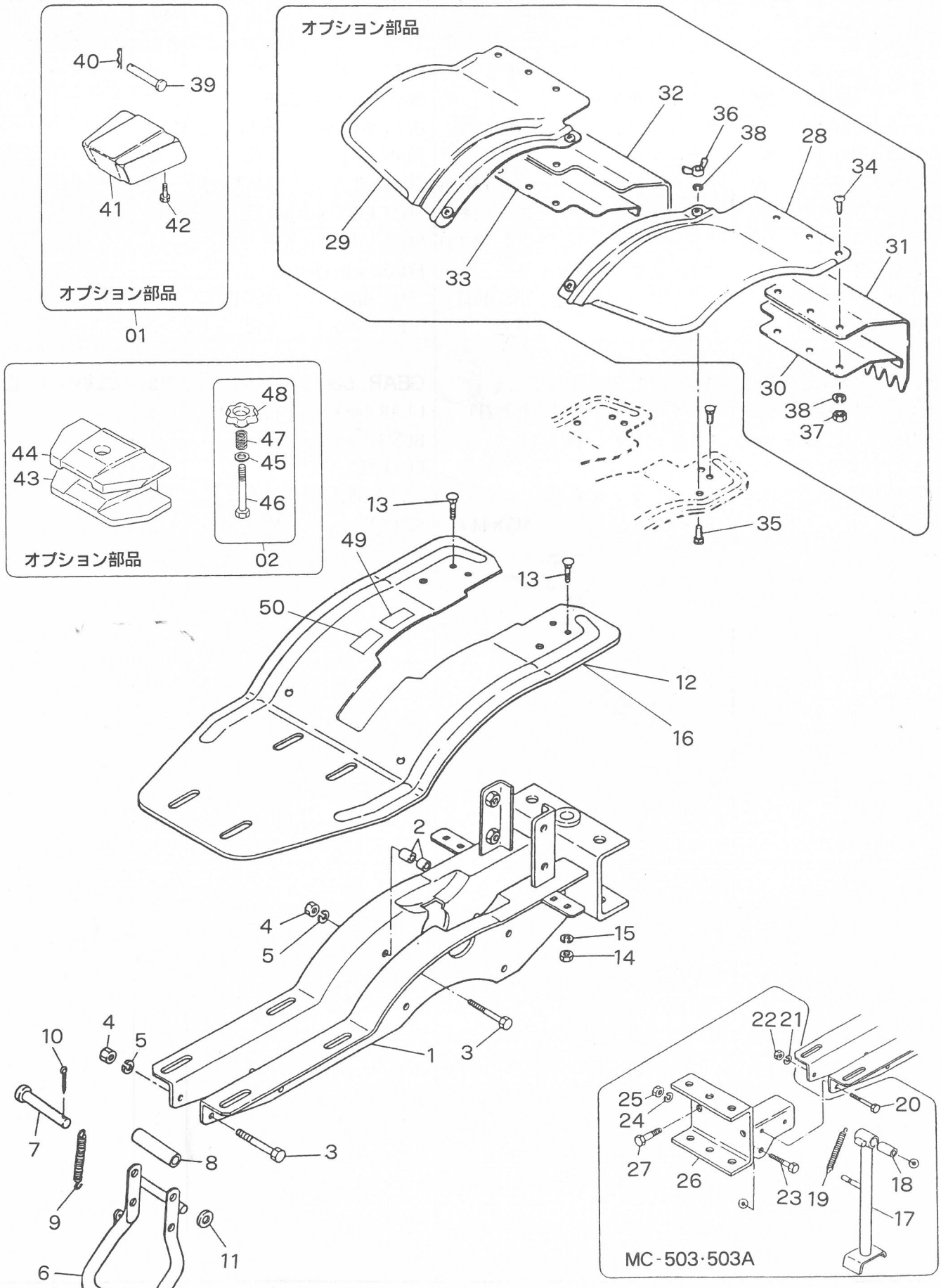

C. シャーシー・フェンダー関係
C. CHASSIS & FENDER GROUP

見出番号 No.	コード 番号 CODE No.	部品名称 PARTS	NAME	数量 Q'TY	備考 REMARKS
C- 1	M62 2156 001	シャーシフレーム	FRAME, chassis	1	
C- 2	M49 0412 000	ケースシメツケカラー	COLLAR	8	
C- 3	9BT 0805 503	ボルト M8×55ℓ	BOLT M8×55ℓ	5	MC-303·303A·403
C- 3	9BT 0805 003	ボルト M8×50ℓ	BOLT M8×50ℓ	4	MC-·403A·503·503A
C- 4	9NT 0800 003	ナット M8	NUT M8	5	MC-303·303A
C- 4	9NT 0800 003	ナット M8	NUT M8	4	MC-·403·403A·503·503A
C- 5	9SW 0800 003	バネザガネ M8	WASHER, spring M8	5	MC-303·303A
C- 5	9SW 0800 003	バネザガネ M8	WASHER, spring M8	4	MC-·403·403A·503·503A
C- 6	M54 0412 001	スタンド	STAND	1	MC-303·303A·403·403A
C- 7	M54 0413 000	スタンドピン	PIN, stand	1	MC-303·303A·403·403A
C- 8	M49 0414 000	ウェイトトリツケダイウケパイプ	PIPE, standweightfitting	1	MC-303·303A·403·403A
C- 9	M09 0417 000	スタンドスプリング	SPRING, stand	1	MC-303·303A·403·403A
C-10	9ST 0302 003	ワリピン 3φ×20ℓ	PIN, split 3φ×20ℓ	1	MC-303·303A·403·403A
C-11	9FW 0800 003	ヒラザガネ 8φ	WASHER, plain 8φ	1	MC-303·303A·403·403A
C-12	M54 0511 001	フェンダー	FENDER	1	MC-303·303A
C-13	9BT 0601 263	カクネボルト M6×12ℓ	BOLT M6×12ℓ	4	
C-14	9NT 0600 003	ナット M6	NUT M6	4	
C-15	9SW 0600 003	バネザガネ 6φ	WASHER, spring 6φ	4	
C-16	M62 0511 001	フェンダー	FENDER	1	MC-403·403A·503·503A
C-17	M62 0411 001	スタンド	STAND	1	MC-503·503A
C-18	M54 0416 000	スタンドウケパイプ	PIPE, stand	1	MC-503·503A
C-19	M97 0412 000	スタンドバネ	SPRING, stand	1	MC-503·503A
C-20	9BT 0805 503	ボルト M8×55ℓ	BOLT M8×55ℓ	2	MC-503·503A
C-21	9SW 0800 003	バネザガネ M8	WASHER, spring M8	2	MC-503·503A
C-22	9NT 0800 003	ナット M8	NUT M8	2	MC-503·503A
C-23	9BT 1005 503	ボルト M10×55ℓ	BOLT M10×55ℓ	1	MC-503·503A
C-24	9SW 1000 003	バネザガネ M10	WASHER, spring M10	1	MC-503·503A
C-25	9NT 1000 003	ナット M10	NUT M10	1	MC-503·503A
C-26	M54 0414 001	フロントヒッチ	HITCH, front	1	MC-503·503A
C-27	9BT 1203 503	ボルト M12×35ℓ	BOLT M12×35ℓ	2	MC-503·503A
C-28	M54 0512 000	ホジョフェンダー (ヒダリ)	FENDER, Sub (L)	1	オプション OPTION
C-29	M54 0513 000	ホジョフェンダー (ミギ)	FENDER, Sub (R)	1	
C-30	M23 0513 000	タレゴムオサエイタ (ヒダリ)	PLATE, retaining rubber (L)	1	
C-31	M23 0514 001	ホジョフェンダータレゴム (ヒダリ)	RUBBER (L)	1	
C-32	M23 0515 001	ホジョフェンダータレゴム (ミギ)	RUBBER (R)	1	
C-33	M23 0516 000	タレゴムオサエイタ (ミギ)	PLATE, retaining rubber (R)	1	
C-34	9CR 0601 703	ナベコネジ M6×17ℓ	SCREW M6×17ℓ	6	
C-35	9BT 0601 263	カクネボルト M6×12ℓ	BOLT M6×12ℓ	4	
C-36	9NW0600 043	チョウナット M6	NUT M6	4	
C-37	9NT 0600 003	ナット M6	NUT M6	6	
C-38	9SW 0600 003	バネザガネ M6	WASHER, spring M6	10	

C. シャーシー・フェンダー関係
CHASSIS & FENDER GROUP

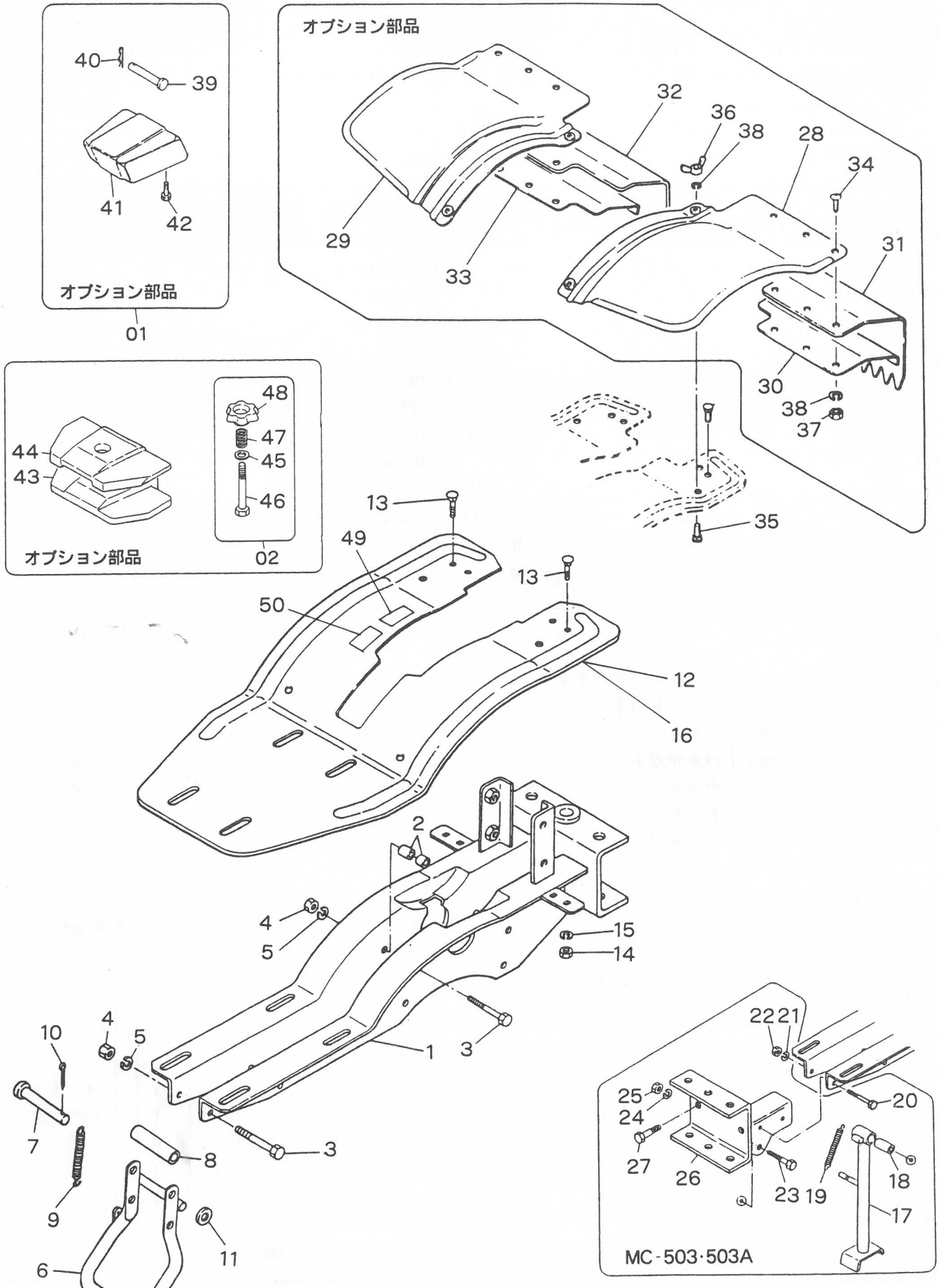

C. シャーシー・フェンダー関係
C. CHASSIS & FENDER GROUP

見出番号 No.	コード 番号 CODE No.	部品名称 PARTS	部品名称 NAME	数量 Q'TY	備考 REMARKS
C-01	C301003 001	バランスウェイトアッシ M57	WEIGHT, balance ASS'Y	1組	
C-39	M54 0413 000	スタンドピン	PIN, stand	1	見出番号
C-40	9RP 0816 003	Rピン 8	"R" PIN 8	1	39～42含む
C-41	M57 1211 000	バランスウェイト	WEIGHT, balance	1	オプション
C-42	9BT 0825 000	ボルト M8×25ℓ	BOLT M8×25ℓ	2	
C-43	M66 1211 000	バランスウェイト（ダイ）	WEIGHT, balance (large)	1	オプション
C-44	M66 1212 000	バランスウェイト（ショウ）	WEIGHT, balance (small)	1	
C-02	C301001 001	ウェイトシメツケカナグアッシ	FITTING, WAIGHT TIGHTENING	1組	
C-45	M66 1213 000	ウェイトヨウザガネ	WASHER, waight	1	見出番号
C-46	M66 1214 001	ウェイトヨウボルト	BOLT, waight	1	45～48含む
					オプション
C-47	106 0329 000	スプリング	SPRING	1	
C-48	M66 1215 000	ウェイトシメツケナット	NUT, waight tightening	1	
C-49	8MA0063 000	キャップトリツケマーク	MARK, cap	1	
C-50	112 1356 000	チュウイマーク	MARK, caution	1	

D. ハンドル関係 HANDLE GROUP

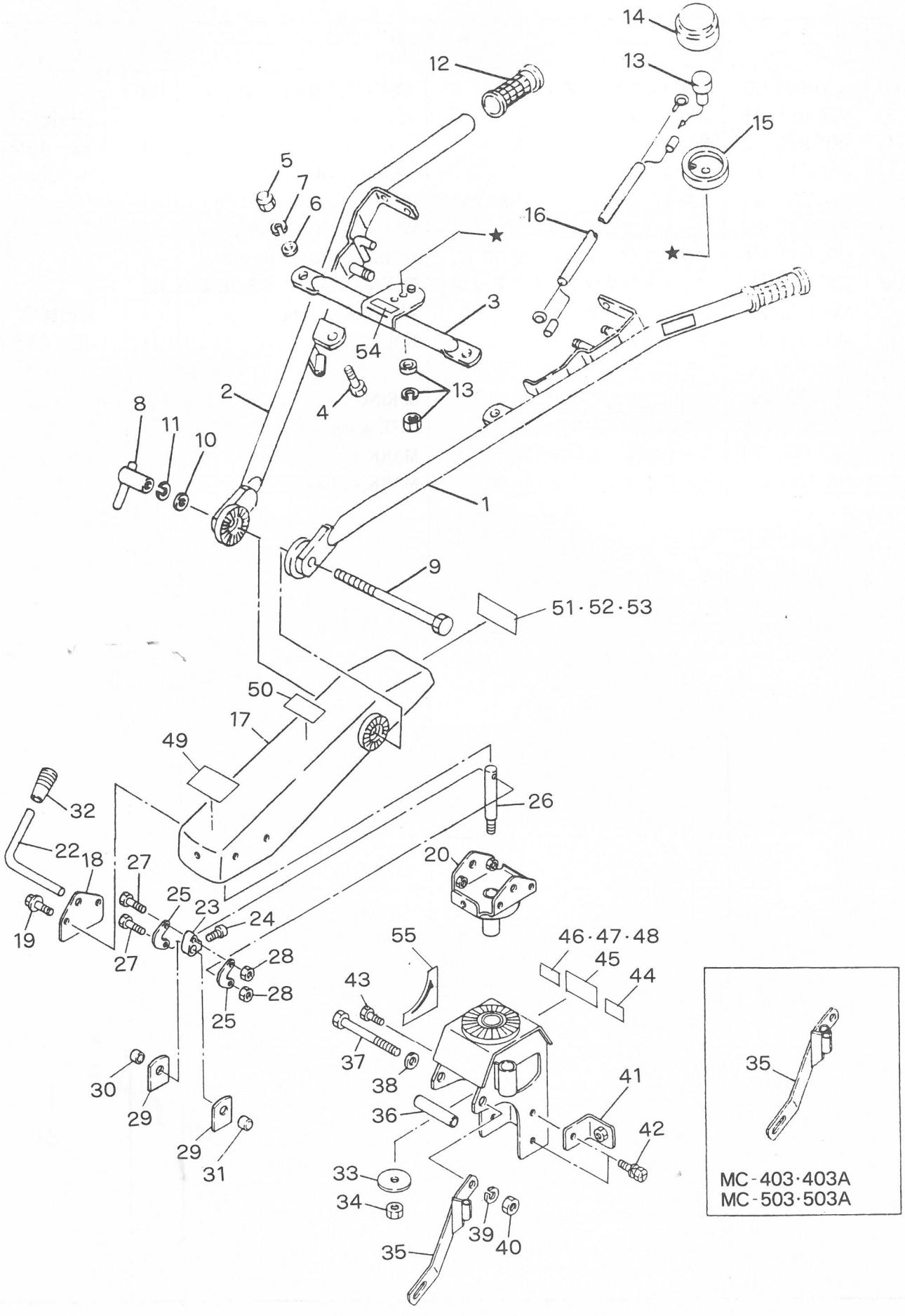

D. ハンドル関係 HANDLE GROUP

見出番号 No.	コード 番号 CODE No.	部品名称 PARTS NAME				数量 Q'TY	備考 REMARKS
D- 1	124 0615 001	ハンドル（ヒダリ）		HANDLE (L)		1	MC-303·403·503
D- 1	M88 5615 000	ハンドル（ヒダリ）		HANDLE (L)		1	MC-303A·403A·503A
D- 2	124 0616 001	ハンドル（ミギ）		HANDLE (R)		1	MC-303·403·503
D- 2	M88 5616 000	ハンドル（ミギ）		HANDLE (R)		1	MC-303A·403A·503A
D- 3	124 0645 000	ハンドルステー		STAY, handle		1	
D- 4	9BT 1002 503	ボルト	M10×25ℓ	BOLT	M10×25ℓ	2	
D- 5	9NC 1000 062	フクロナット	M10	NUT, cap	M10	2	
D- 6	9FW 1000 003	ヒラザガネ	M10	WASHER, plain	M10	2	
D- 7	9SW 1000 003	バネザガネ	M10	WASHER, spring	M10	2	
D- 8	M77 0617 000	ハンドルジョウゲクランプ		CLAMP, adjusthandle		1	
D- 9	9BT 1217 563	カクネボルト	M12×175ℓ	BOLT	M12×175ℓ	1	
D-10	9FW 1200 003	ヒラザガネ	M12	WASHER, plain	M12	1	
D-11	9SW 1200 003	バネザガネ	M12	WASHER, spring	M12	1	
D-12	124 0618 000	ハンドルニギリ		GRIP, handle		2	
D-13	FR63048A	ストップスイッチ（ネジツキ）		SWITCH, stop		1	
D-14	M81 2311 000	スイッチカバー		COVER, switch		1	
D-15	M81 2312 000	カバートリツケフランジ		FLANGE, switchcover		1	
D-16	124 0646 000	スイッチエンチョウコード		CORD, stop		1	
D-17	124 0621 001	ハンドルフレーム		FLAME, handle		1	
D-18	124 0622 000	フレームサイドカバー		COVER		1	
D-19	9BK 0802 093	ヒラバネツキ⊕ボルト	M8×20ℓ	BOLT, w/spring	M8×20ℓ	5	
D-20	124 0624 000	ハンドルウケザ		HOLDER, handle		1	
D-21	124 0625 001	ハンドルブラケット		BRACKET, handle		1	
D-22	124 0626 000	ロックレバー		LEVER, lock		1	
D-23	124 0627 000	ロックアーム		ARM, lock		1	
D-24	9BT 0801 075	ロッカクアナツキトメネジ	M8×10ℓ	SCREW	M8×10ℓ	1	
D-25	124 0628 000	Uカナグ		SCREW		2	
D-26	124 0629 000	ロックシャフト		SHAFT, lock		1	
D-27	9BH 0603 511	11Tボルト	M6×35ℓ	11T BOLT	M6×35ℓ	2	
D-28	9NP 0600 043	ナイロンナット	M6	NUT	M6	2	
D-29	124 0630 000	シャフトウケザ		HOLDER, shaft		2	
D-30	124 0631 000	ビニールパイプ	12	PIPE, vinyl	12	1	
D-31	124 0632 000	ビニールパイプ	20	PIPE, vinyl	20	1	
D-32	124 0830 000	グリップクロ	10	GRIP, 10	black	1	
D-33	R04 0811 000	ビリンザガネ		WASHER		1	
D-34	9NP 1200 043	ナイロンナット	M12	NUT	M12	1	
D-35	124 0633 001	ボウシンステー		STAY		1	MC-303A·403A
D-35	124 0633 000	ボウシンステー		STAY		1	MC-303
D-35	M62 6633 000	アウターツキボウシンステー		STAY		1	MC-403·503
D-35	M62 6633 001	ボウシンステー		STAY		1	MC-403A·503A

D. ハンドル関係
HANDLE GROUP

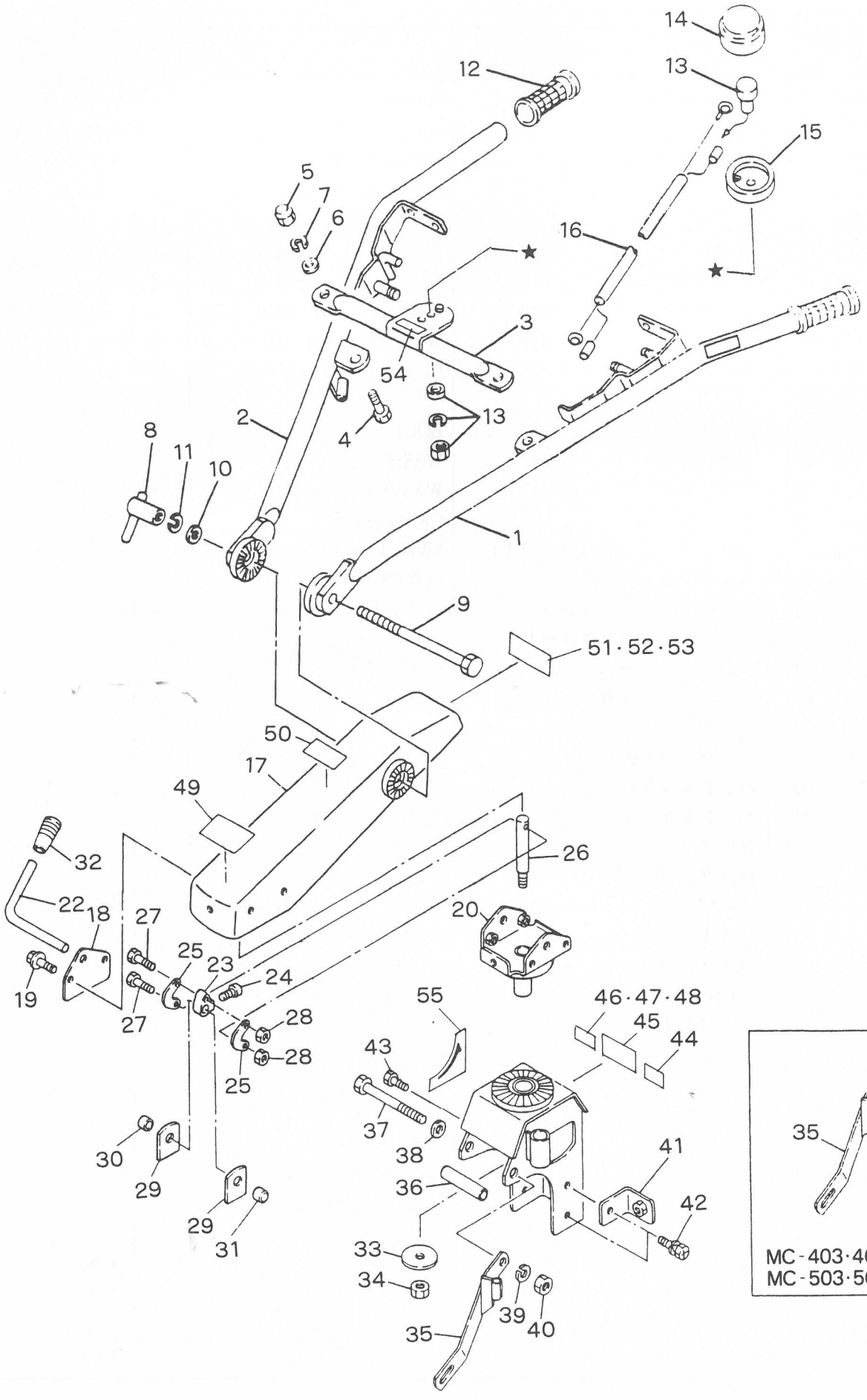

D. ハンドル関係 HANDLE GROUP

見出番号 No.	コード 番号 CODE No.	部品名称 PARTS NAME	数量 Q'TY	備考 REMARKS
D-36	124 0634 000	ブラケットシメツケパイプ PIPE	1	
D-37	9BT 1215 003	ボルト M12×150ℓ BOLT M12×150ℓ	1	MC-303A·403A·503A
D-37	9BT 1211 003	ボルト M12×110ℓ BOLT M12×110ℓ	1	MC-303·403·503
D-38	9FW1200 003	ヒラザガネ M12 WASHER, plain M12	1	
D-39	9SW 1200 003	バネザガネ M12 WASHER, spring M12	1	
D-40	9NT 1200 003	ナット M12 NUT M12	1	
D-41	124 0635 000	カバートリツケステー STAY, cover	1	
D-42	9BK 1002 083	バネツキ⊕ボルト M10×20ℓ BOLT, w/washer M10×20ℓ	3	
D-43	9BK 1003 093	ヒラバネツキ⊕ボルト M10×30ℓ BOLT, w/washer M10×30ℓ	1	
D-44	108 1415 000	シュツガンマーク M10×30ℓ MARK	1	
D-45	8MA0084 000	バックケイコクマーク CAUTION MARK, back	1	
D-46	8MA0073 000	カタシキキバンマーク MARK, type	1	MC-303
D-46	8MA0418 000	カタシキキバンマーク MARK, type	1	MC-303A
D-47	8MA0075 000	カタシキキバンマーク MARK, type	1	MC-403
D-47	8MA0419 000	カタシキキバンマーク MARK, type	1	MC-403A
D-48	8MA0076 000	カタシキキバンマーク MARK, type	1	MC-503
D-48	8MA0420 000	カタシキキバンマーク MARK, type	1	MC-503A
D-49	M83 0621 000	カイドウシジマーク MARK. turn indication	1	
D-50	8MA0009 000	アンゼンゴケンショウマーク MARK, safety	1	
D-51	8MA0085 000	キシュプレート MODEL, plate	1	MC-303
D-52	8MA0086 000	キシュプレート MODEL, plate	1	MC-403
D-53	8MA0087 000	キシュプレート MODEL, plate	1	MC-503
D-54	8MA0027 000	テイシボタンマーク MARK, stop button	1	
D-55	8MA0080 000	バックセフティマーク MARK, back safety	1	

E. コントロール関係
E. CONTROL GROUP

MC-303・403・503
主クラッチレバー右側
ロータリクラッチレバー左側

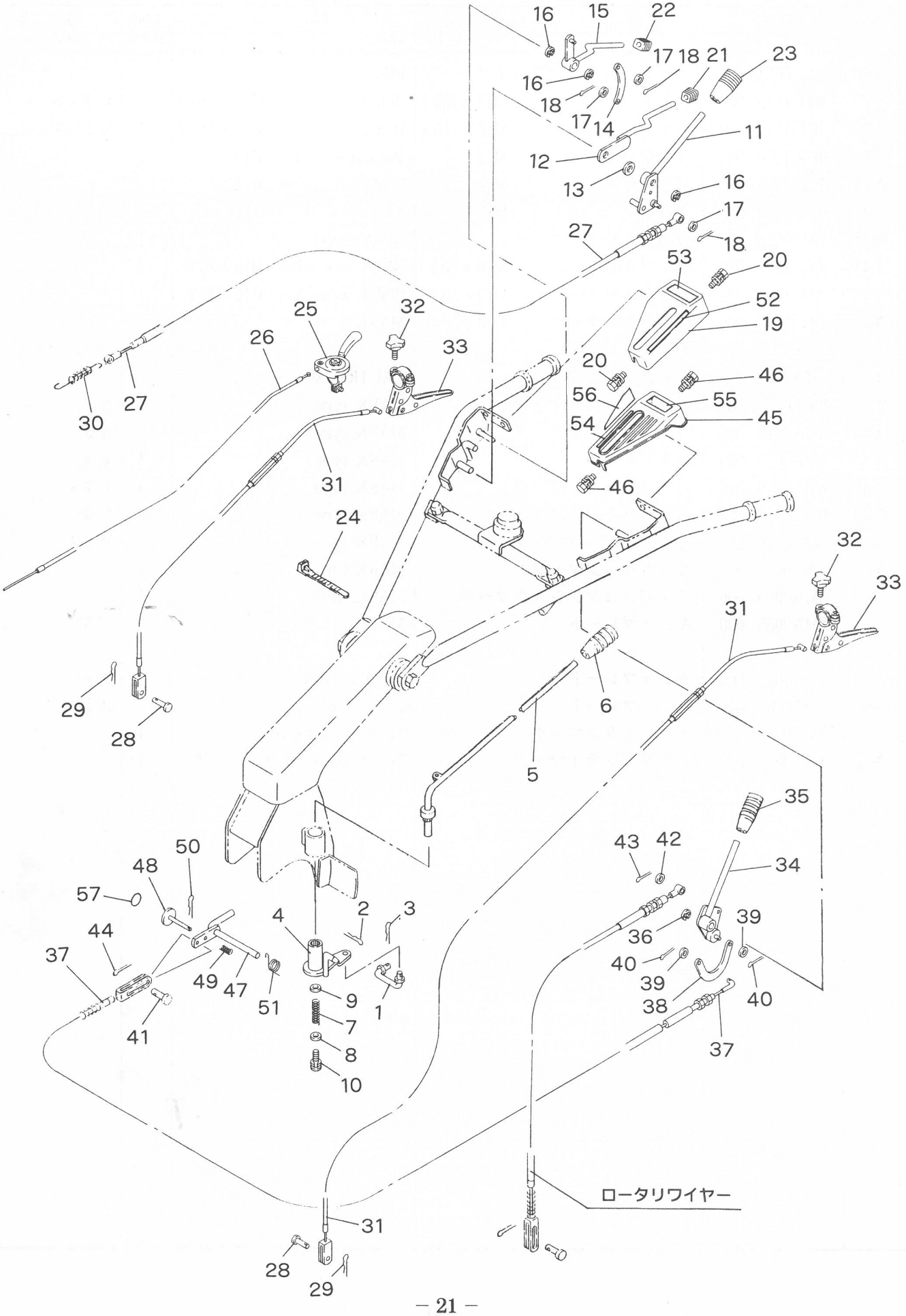

E. コントロール関係 CONTROL GROUP

MC-303・403・503
主クラッチレバー右側
ロータリクラッチレバー左側

見出番号 No.	コード 番号 CODE No.	部品名称 PARTS NAME		数量 Q'TY	備考 REMARKS
E- 1	124 0912 000	チェンジセツゾクロット	CONNECTING ROD	1	
E- 2	9ST 0252 003	ワリピン φ2.5×20ℓ	PIN, split φ2.5×20ℓ	1	
E- 3	9RP 0816 003	Rピン 8	"R" PIN 8	1	
E- 4	124 0913 000	チェンジアーム	ARM, change	1	
E- 5	109 0911 000	チェンジレバー	LEVER, change	1	
E- 6	124 0830 000	グリップ クロ 10	GRIP 10	1	
E- 7	M67 0914 000	スプリング	SPRING	1	
E- 8	M67 0915 000	ヒラザガネ	WASHER, plain	1	
E- 9	M67 0926 000	ヒラザガネ	WASHER, plain	1	
E-10	9BK 0601 683	バネツキ⊕ボルト M6×16ℓ	BOLT, w/washer M6×16ℓ	1	
E-11	124 0821 000	シュクラッチレバー（ミギ）	LEVER R	1	MC-303·403·503
E-12	124 0822 000	ストップクラッチ（ミギ）	CLUTCH, stop R	1	MC-303·403·503
E-13	124 0823 000	マルバネ	SPRING	1	
E-14	124 0824 000	ジョイントプレート（ミギ）	PLATE, joint R	1	
E-15	124 0825 000	ONクラッチ（ミギ）	"ON" CLUTCH R	1	MC-303·403·503
E-16	9RE 1000 005	Eリング	"E" RING	3	
E-17	9FW0600 003	ヒラザガネ	WASHER, plain	3	
E-18	9ST 0201 503	ワリピン	PIN, split	3	
E-19	124 0826 000	テンションレバーカバー（ミギ）	COVER, tension lever R	1	MC-303·403·503
E-20	9CR 0601 653	ヒラバネツキコネジ M6×16ℓ	SCREW, w/washer M6×16ℓ	3	
E-21	124 0828 000	グリップ クロ 8	GRIP 8	1	
E-22	124 0829 000	グリップ アカ 8	GRIP 8	1	
E-23	124 0831 000	グリップ アカ 10	GRIP 10	1	
E-24	9CV 1500 001	コンベックスベルト CV-150A	BELT, convex CV-150A	5	
E-25	E32 4124 000	スロットルレバー クロ	LEVER, throttle	1	MC-303·403·503
E-26	M62 1313 000	スロットルワイヤー	WIRE, throttle	1	MC-303·403·503
E-27	124 0832 001	テンションワイヤー	WIRE, tension	1	MC-303·403·503
E-28	M08 1016 000	ヒラアタマピン	PIN, clevis	2	MC-403·403A·503·503A
E-29	9RP 0612 003	Rピン	"R" PIN	2	MC-403·403A·503·503A
E-30	106 0496 001	テンションヒッパリバネ	SPRING	1	
E-31	M62 2143 001	サイドクラッチワイヤー	WIRE, side clutch	2	MC-403·403A·503·503A
E-32	M62 6634 000	ノブボルト M6×25ℓ	KNOB BOLT M6×25ℓ	2	MC-403·403A·503·503A
E-33	E13 1158 001	クラッチレバーアッシ	LEVER ASS'Y, clutch	2	MC-403·403A·503·503A
E-34	124 0841 000	ロータリークラッチレバー（ヒダリ）	LEVER, rotary clutch L	1	MC-303·403·503
E-35	124 0830 000	10グリップ	10 GRIP	1	
E-36	9RE 1000 005	Eリング	"E" RING	1	
E-37	124 0843 000	バックセフテーワイヤー	WIRE, back safety	1	MC-303·403·503
E-38	M13 0825 000	テンションワイヤージョイント	JOINT, tension wire	1	
E-39	9FW0600 003	ヒラザガネ	WASHER, plain	2	
E-40	9ST 0201 503	ワリピン	PIN, split	2	

E. コントロール関係
CONTROL GROUP

MC-303・403・503
主クラッチレバー右側
ロータリクラッチレバー左側

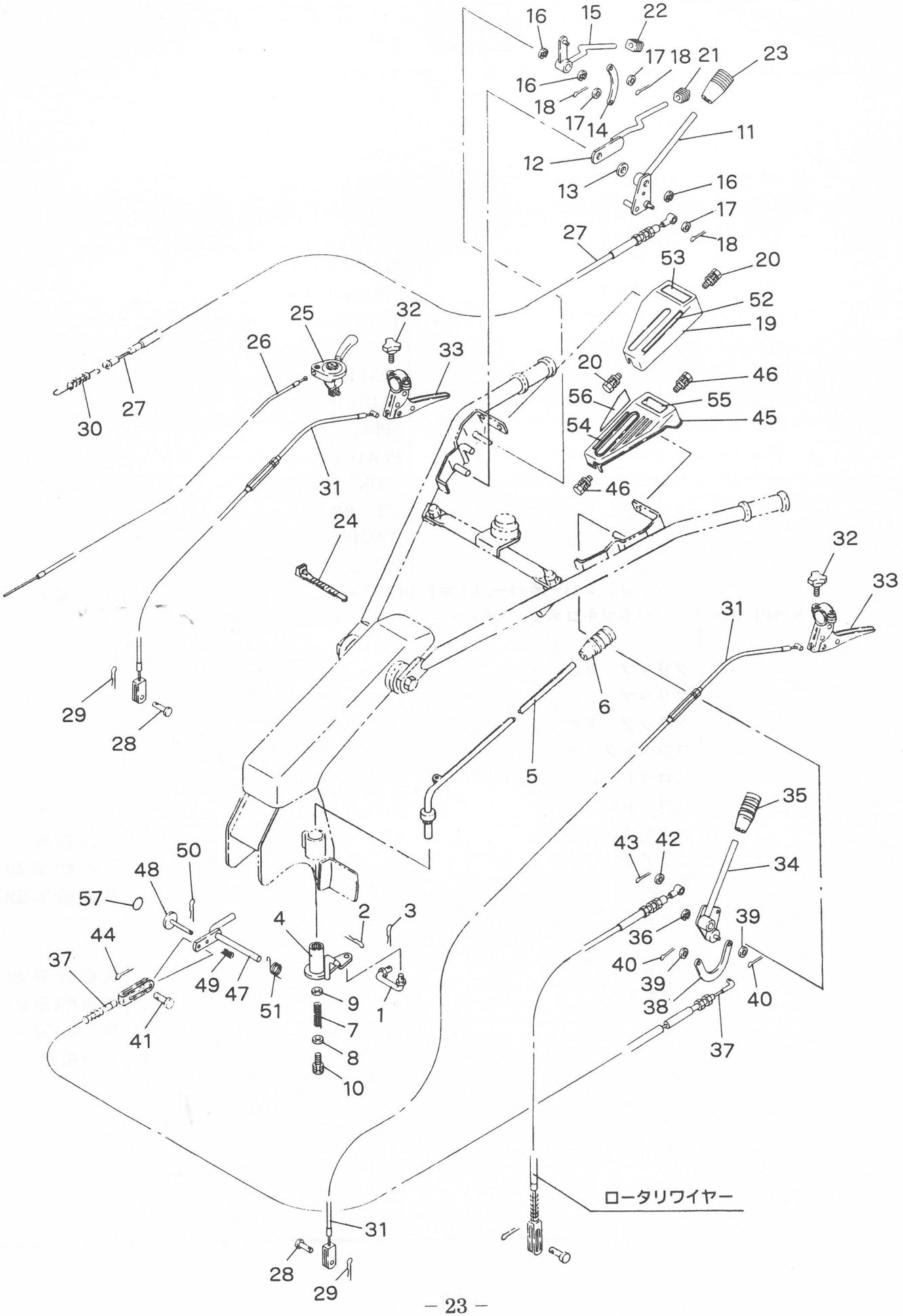

E. コントロール関係 CONTROL GROUP

MC-303・403・503
主クラッチレバー右側
ロータリクラッチレバー左側

見出番号 No.	コード番号 CODE No.	部品名称 PARTS NAME		数量 Q'TY	備考 REMARKS
E-41	M08 1016 000	ヒラアタマピン	PIN, clevis	1	
E-42	9FW0600 003	ヒラザガネ	WASHER, plain	1	MC-303・403・503
E-43	9ST 0201 503	ワリピン	PIN, split	1	MC-303・403・503
E-44	9RP 0612 003	Rピン	"R" PIN	1	
E-45	124 0842 000	クラッチカバー	COVER, clutch	1	MC-303・403・503
E-46	9CR 0601 653	ヒラバネツキコネジ	SCREW, w/washer	2	
E-47	124 0652 000	バックセフティレバー	LEVER, back safety	1	
E-48	124 0653 000	ロックカイジョレバー	LEVER	1	
E-49	124 0654 000	ロックバネ	SPRING, lock	1	
E-50	9ST 0201 503	ワリピン	PIN, split	1	
E-51	124 0655 000	クラッチモドシバネ	SPRING	1	
E-52	124 1417 000	シュクラッチマーク	MARK, main clutch	1	
E-53	124 1416 000	マメクラッチマーク	MARK, mame clutch	1	
E-54	8MA0079 000	ロータリクラッチマーク	MARK, rotary clutch	1	
E-55	8MA0103 000	ロータリクラッチレバーマーク	MARK, rotary clutch lever	1	
E-56	8MA0104 000	ロータリワイヤートリツケマーク	MARK, rotary wire	1	
E-57	8MA0098 000	カイジョマーク	MARK	1	

EE. コントロール関係 CONTROL GROUP

MC-303A・403A・503A
主クラッチレバー左側
ロータリークラッチレバー右側

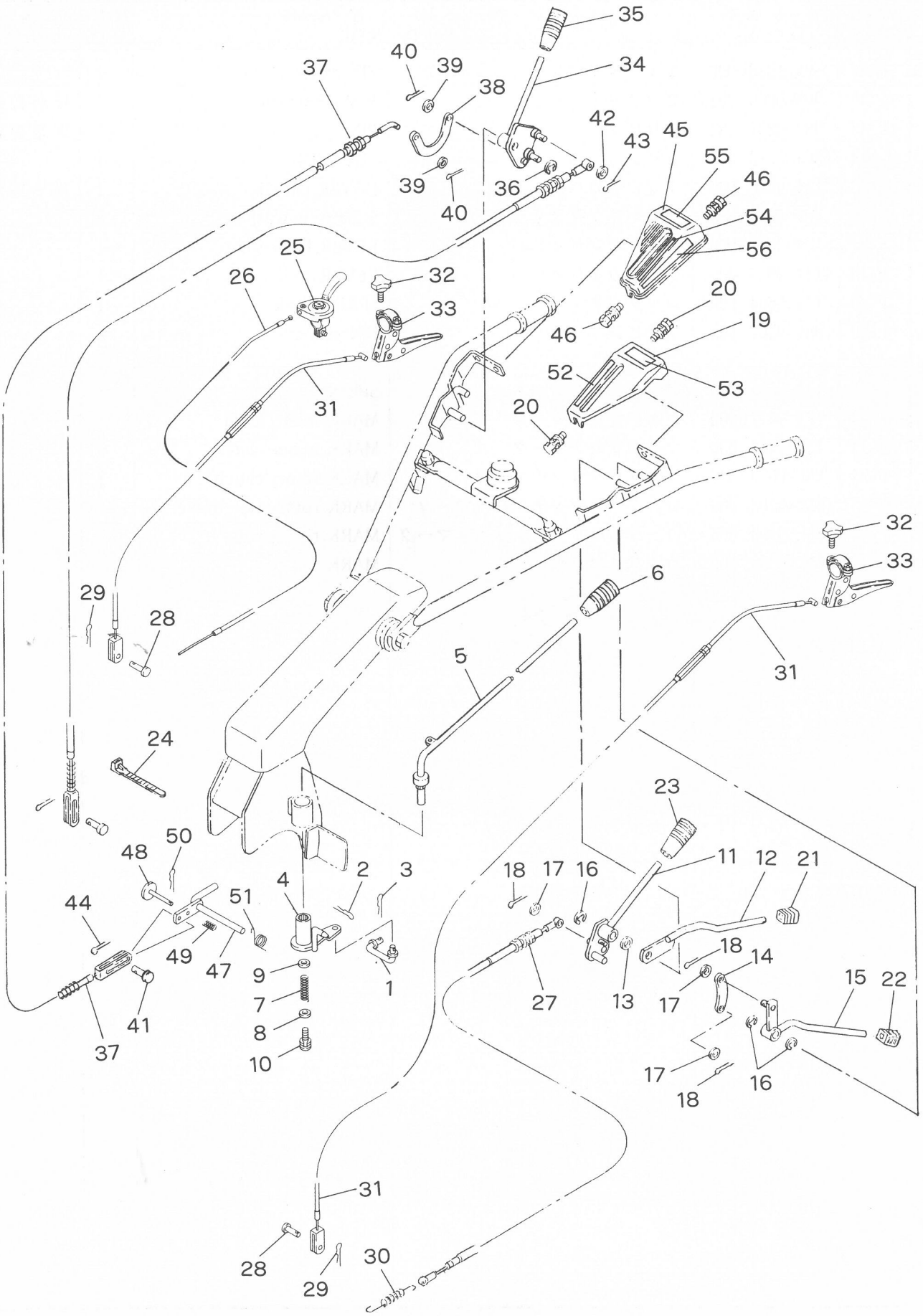

EE. コントロール関係 CONTROL GROUP

MC-303A・403A・503A
主クラッチレバー左側
ロータリークラッチレバー右側

見出番号 No.	コード番号 CODE No.	部品名称 PARTS NAME		数量 Q'TY	備考 REMARKS
EE- 1	124 0912 000	チェンジセツゾクロット	CONNECTING ROD	1	
EE- 2	9ST 0252 003	ワリピン φ2.5×20ℓ	PIN, split φ2.5×20ℓ	1	
EE- 3	9RP 0816 003	Rピン 8	"R" PIN 8	1	
EE- 4	124 0913 000	チェンジアーム	ARM, change	1	
EE- 5	109 0911 000	チェンジレバー	LEVER, change	1	
EE- 6	124 0830 000	グリップ クロ 10	GRIP 10	1	
EE- 7	M67 0914 000	スプリング	SPRING	1	
EE- 8	M67 0915 000	ヒラザガネ	WASHER, plain	1	
EE- 9	M67 0926 000	ヒラザガネ	WASHER, plain	1	
EE-10	9BK 0601 683	バネツキ⊕ボルト M6×16ℓ	BOLT, w/washer M6×16ℓ	1	
EE-11	127 5614 000	シュクラッチレバー（ヒダリ）	LEVER, main clutch L	1	
EE-12	127 5615 000	ストップクラッチ（ヒダリ）	CLUTCH L, stop	1	
EE-13	124 0823 000	マルバネ	SPRING	1	
EE-14	124 0824 000	ジョイントプレート（ミギ）	PLATE, joint R	1	
EE-15	127 5616 000	ONクラッチ（ヒダリ）	"ON" CLUTCH L	1	
EE-16	9RE 1000 005	Eリング	"E" RING	3	
EE-17	9FW0600 003	ヒラザガネ	WASHER, plain	3	
EE-18	9ST 0201 503	ワリピン	PIN, split	3	
EE-19	127 5617 000	シュクラッチカバー（ヒダリ）	COVER, main clutch L	1	
EE-20	9CR 0601 653	ヒラバネツキ小ネジ M6×16ℓ	SCREW, w/washer M6×16ℓ	3	
EE-21	124 0828 000	グリップ クロ 8	GRIP 8	1	
EE-22	124 0829 000	グリップ アカ 8	GRIP 8	1	
EE-23	124 0831 000	グリップ アカ 10	GRIP 10	1	
EE-24	9CV 1500 001	コンベックスベルト CV-150A	BELT, convex CV-150A	5	
EE-25	~~E32 4124 000~~	スロットルレバー E35 2101 000	LEVER, slottle	1	
EE-26	124 1115 000	スロットルワイヤ	WIRE, slottle	1	
EE-27	124 0832 002	テンションワイヤー	WIRE, tension	1	
EE-28	M08 1016 000	ヒラアタマピン	PIN, clevis	2	MC-403・403A・503・503A
EE-29	9RP 0612 003	Rピン	"R" PIN	2	MC-403・403A・503・503A
EE-30	106 0496 001	テンションヒッパリバネ	SPRING	1	
EE-31	M62 2143 001	0025 樹脂レバー用 金具（1140.8φ） サイドクラッチワイヤー 鉄レバー用	WIRE, side clutch	2	MC-403・403A・503・503A
EE-32	M62 6634 000	ノブボルト M6×25ℓ	KNOB BOLT M6×25ℓ	2	MC-403・403A・503・503A
EE-33	E13 1158 001	クラッチレバーアッシ(鉄)廃止	LEVER ASS'Y, clutch	2	MC-403・403A・503・503A
EE-34	109 0654 000	ロータリークラッチレバー	LEVER, rotary clutch	1	← E1460003000
EE-35	124 0830 000	10グリップ	10 GRIP	1	
EE-36	9RE 1000 005	Eリング	"E" RING	1	
EE-37	124 0843 001	バックセフティワイヤ	WIRE, back safety	1	
EE-38	M13 0825 000	テンションワイヤージョイント	JOINT, tension wire	1	
EE-39	9FW0600 003	ヒラザガネ	WASHER, plain	2	
EE-40	9ST 0201 503	ワリピン	PIN, split	2	

EE. コントロール関係 CONTROL GROUP

MC-303A・403A・503A
主クラッチレバー左側
ロータリークラッチレバー右側

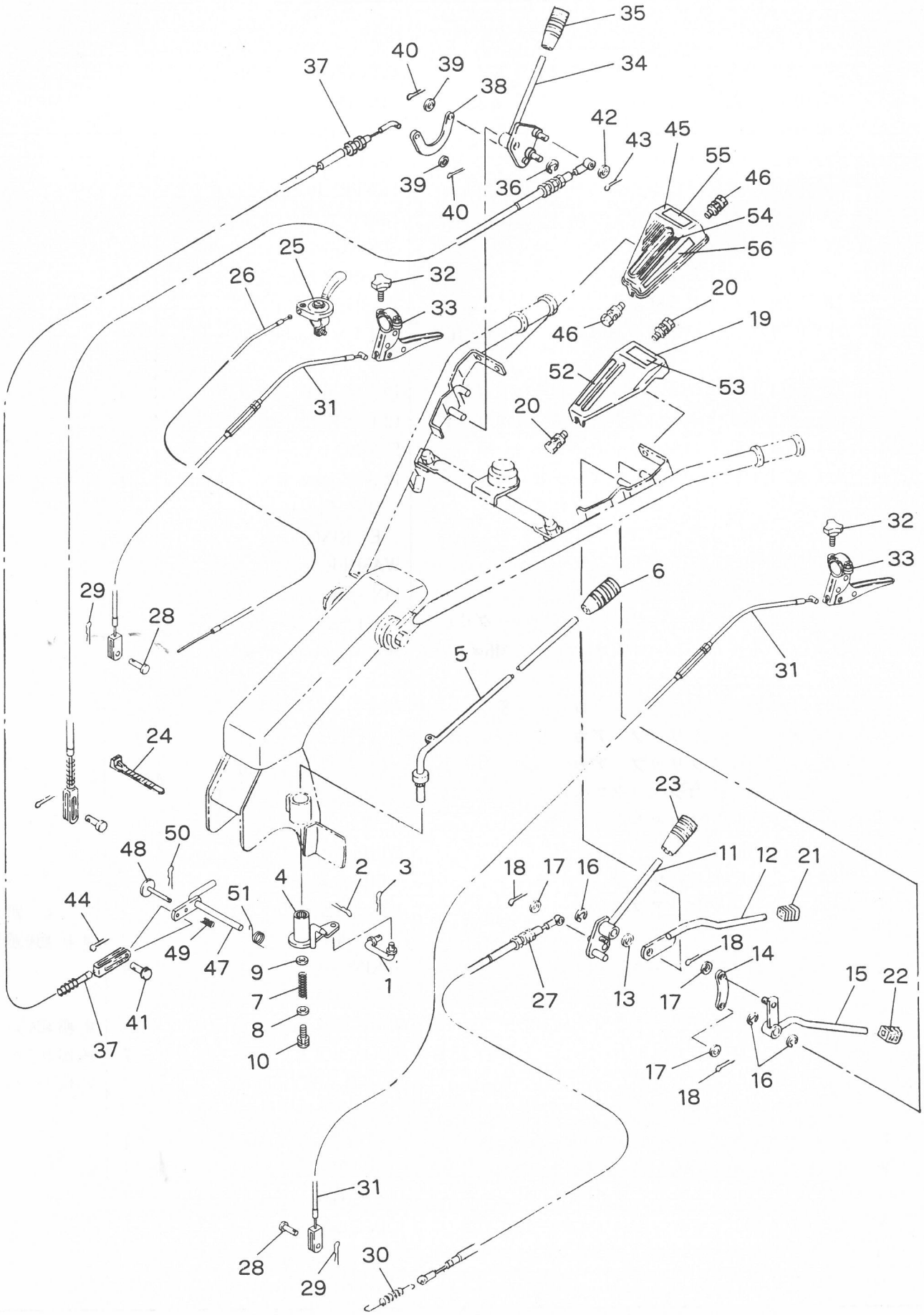

EE. コントロール関係 CONTROL GROUP

MC-303A・403A・503A
主クラッチレバー左側
ロータリークラッチレバー右側

見出番号 No.	コード 番号 CODE No.	部品名称 PARTS NAME		数量 Q'TY	備考 REMARKS
EE-41	M08 1016 000	ヒラアタマピン	PIN, clevis	1	
EE-42	9FW0600 003	ヒラザガネ	WASHER, plain	1	MC-303·403·503
EE-43	9ST 0201 503	ワリピン	PIN, split	1	MC-303·403·503
EE-44	9RP 0612 003	Rピン	"R" PIN	1	
EE-45	109 0655 000	クラッチカバー	COVER, clutch	1	
EE-46	9CR 0601 653	ヒラバネツキコネジ	SCREW, w/washer	2	
EE-47	124 0652 000	バックセフティレバー	LEVER, back safety	1	
EE-48	124 0653 000	ロックカイジョレバー	LEVER	1	
EE-49	124 0654 000	ロックバネ	SPRING, lock	1	
EE-50	9ST 0201 503	ワリピン	PIN, split	1	
EE-51	124 0655 000	クラッチモドシバネ	SPRING	1	
EE-52	124 1417 000	シュクラッチマーク	MARK, main clutch	1	
EE-53	8MA0263 000	マメクラッチマーク	MARK, mame clutch	1	
EE-54	8MA0079 000	ロータリクラッチマーク	MARK, rotary clutch	1	
EE-55	8MA0285 000	ロータリレバーチュウイマーク	MARK, rotary lever caution	1	
EE-56	8MA0104 000	ロータリワイヤートリツケマーク	MARK, rotary wire	1	

F. エンジン・ベルトカバー・テンション関係
ENGINE・BELT COVER & TENSION GROUP

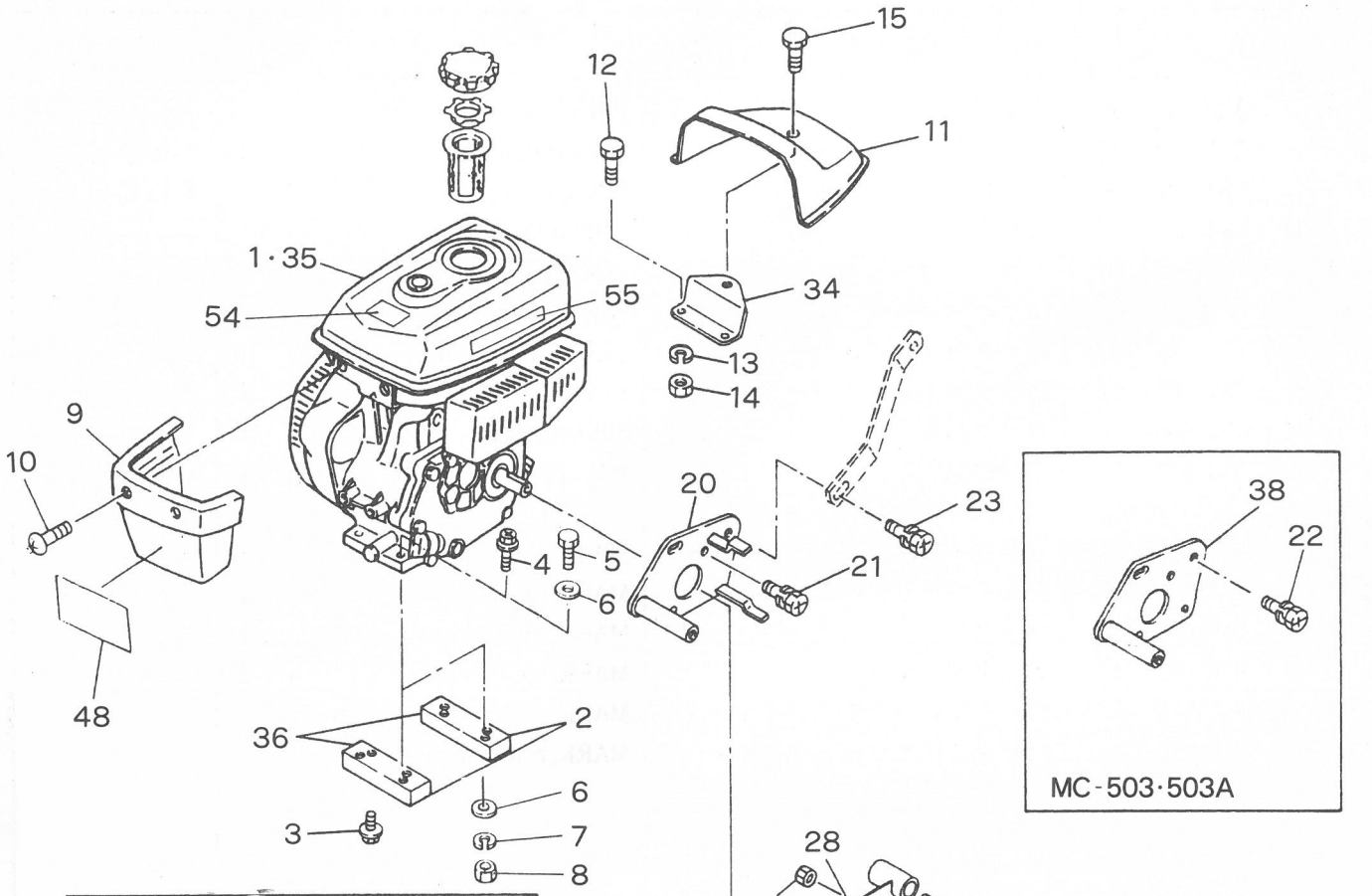

F. エンジン・ベルトカバー・テンション関係
ENGINE・BELT COVER & TENSION GROUP

見出番号 No.	コード番号 CODE No.	部品名称 PARTS		NAME		数量 Q'TY	備考 REMARKS
F- 1	CEG 0020 961	ＯＨＶエンジン	GM131LN-353	OHVENGINE	GM131LN-353	1	MC-303・403
F- 1	CEG 0020 962	ＯＨＶエンジン	GM132LN-353	OHVENGINE	GM132LN-353	1	MC-303A・403A
F- 2	124 1113 000	エンジンベッド		BASE, engine		2	MC-303・403
F- 2	124 1113 001	エンジンベッド		BASE, engine		2	MC-303A・403A・503A
F- 3	9BK 1002 093	ヒラバネツキ⊕ボルト	M10×20ℓ	BOLT, w/washer	M10×20ℓ	4	MC-303・403・503
F- 4	9BK 0803 093	ヒラバネツキ⊕ボルト	M8×30ℓ	BOLT, w/washer	M8×30ℓ	4	MC-303・403・503
F- 4	9BK 0803 593	ヒラバネツキ⊕ボルト	M8×35ℓ	BOLT, w/washer	M8×35ℓ	4	MC-503
F- 5	9BT 0805 503	ボルト	M8×55ℓ	BOLT	M8×55ℓ	4	MC-303A・403A・503A
F- 6	9FW 0800 003	ヒラザガネ	M8	WASHER, plain	M8	8	MC-303A・403A・503A
F- 7	9SW 0800 003	バネザガネ	M8	WASHER, spring	M8	4	MC-303A・403A・503A
F- 8	9NT 0800 003	ナット	M8	NUT	M8	4	MC-303A・403A・503A
F- 9	M88 1321 000	フロントカバー		COVER, front		1	
F-10	9CR 0601 213	トラスコネジ	M6×12ℓ	SCREW	M6×12ℓ	2	
F-11	128 0712 000	リヤカバー		COVER, rear		1	
F-12	9BT 0601 203	ボルト	M6×12ℓ	BOLT	M6×12ℓ	2	
F-13	9SW 0600 003	バネザガネ	6φ	WASHER, spring	6φ	2	
F-14	9NT 0600 003	ナット	M6	NUT	M6	3	
F-15	9CR 0801 213	トラスコネジ	M8×12ℓ	SCREW	M8×12ℓ	1	
F-16	124 0835 000	エンジンプーリ		PULLEY, engine		1	MC-303・403
F-16	124 0835 001	エンジンプーリ		PULLEY, engine		1	MC-303A・403A
F-17	W405BO5×025	キー		KEY		1	MC-303・403・503・503A
F-17	W405BO5×035	キー		KEY		1	MC-303A・403A
F-18	W207H08	ワッシャ		WASHER		1	
F-19	B080A08×016	ボルト	M8×16ℓ	BOLT	M8×16ℓ	1	MC-303・403・303A・403A・503A
F-19	9BK 0803 083	バネツキ⊕ボルト	M8×30ℓ	BOLT, w/washer	M8×30ℓ	1	MC-503
F-20	124 0836 000	ベルトオサエトリツケザ		BRACKET, belt		1	MC-303・403
F-20	124 0836 001	ベルトオサエトリツケザ		BRACKET, belt		1	MC-303A・403A
F-21	9BK 0801 683	バネツキ⊕ボルト	M8×16ℓ	BOLT, w/washer	M8×16ℓ	3	MC-303A・403A
F-21	9BK 0801 683	バネツキ⊕ボルト	M8×16ℓ	BOLT, w/washer	M8×16ℓ	1	MC-303・403
F-21	9BK 0801 683	バネツキ⊕ボルト	M8×16ℓ	BOLT, w/washer	M8×16ℓ	2	MC-503・503A
F-22	9BK 0802 093	ヒラバネツキ⊕ボルト	M8×20ℓ	BOLT, w/washer	M8×20ℓ	1	MC-503
F-23	9BK 0802 595	ヒラバネツキ⊕ボルト	M8×25ℓ	BOLT, w/washer	M8×25ℓ	1	
F-24	M57 0812 001	ホンキプーリー		PULLEY, main		1	MC-303・403・303A・403A
F-25	9KY 0504 300	キー		KEY		1	
F-26	9BT 0801 803	ボルト	M8×18ℓ	BOLT	M8×18ℓ	1	
F-27	9VB 0340 003	Ｖベルト LB-34（オレンジラベル）		“V” BELT	LB-34	1	MC-303・403・303A・403A
F-28	124 0815 000	テンションアーム		ARM, tension		1	MC-303・403・503
F-28	124 0815 001	テンションアーム		ARM, tension		1	MC-303A・403A・503A
F-29	109 0835 000	ビニールパイプ		PIPE, vinyl		1	
F-30	M54 2047 000	ベルトオサエ		SUPPORT, belt		1	MC-303・403・303A・403A

F. エンジン・ベルトカバー・テンション関係
ENGINE・BELT COVER & TENSION GROUP

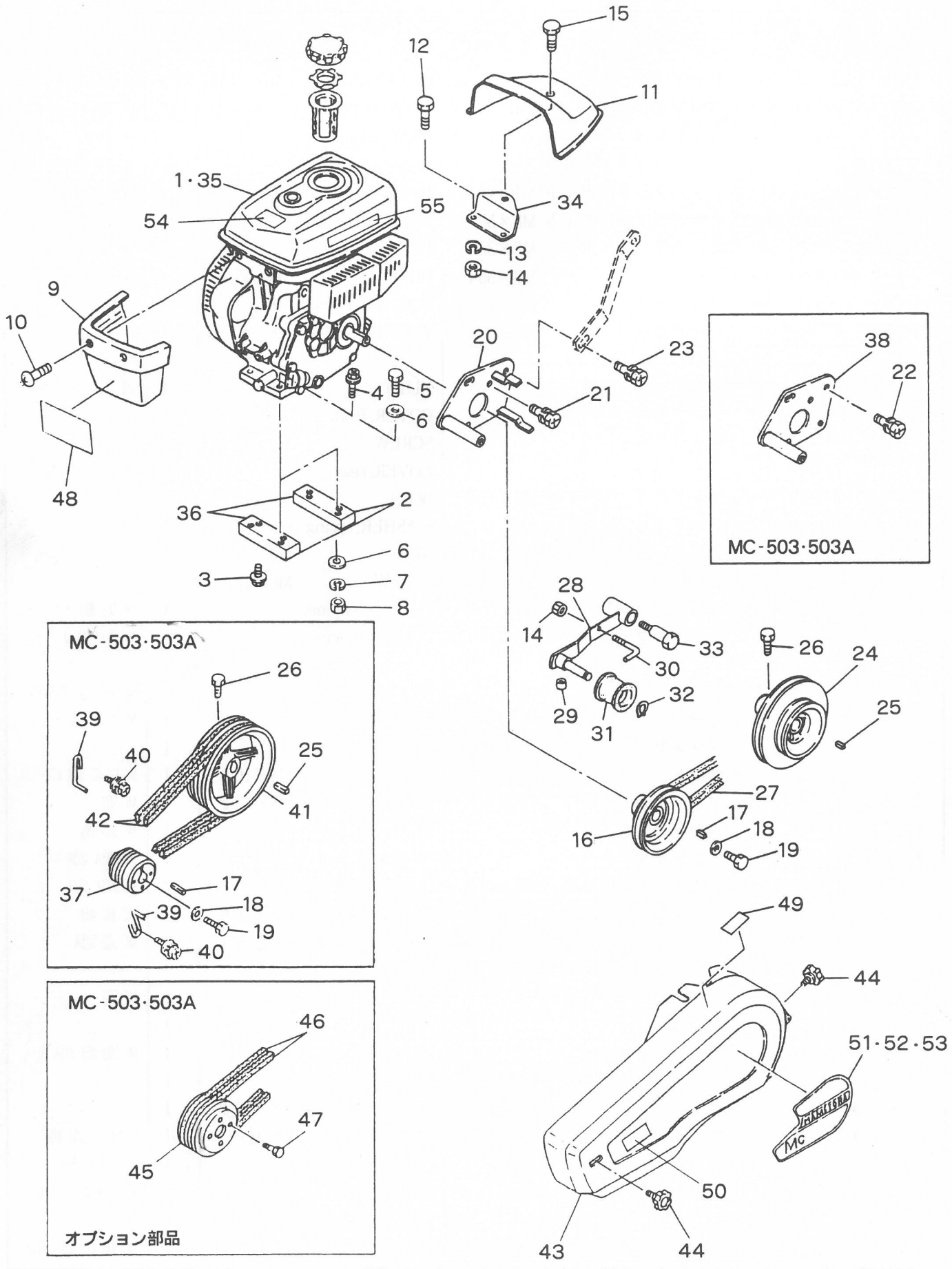

F. エンジン・ベルトカバー・テンション関係
ENGINE・BELT COVER & TENSION GROUP

見出番号 No.	コード 番号 CODE No.	部品名称 PARTS	NAME	数量 Q'TY	備考 REMARKS
F-31	M08 0817 001	テンションコロ B-W	ROLLER, tension B-W	1	
F-32	9RS 1200 005	スナップリング S-12	RING, snap S-12	1	
F-33	M54 0816 000	テンショントリツケボルト	BOLT	1	
F-34	128 0713 000	カバーコテイプレート		1	
F-35	CEG 0020 981	ＯＨＶエンジン GM181LN360	OHV ENGINE GM181LN360	1	MC-503
F-35	CEG 0020 982	ＯＨＶエンジン GM182LN~~360~~ 37B	OHV ENGINE GM181LN~~360~~ 37B	1	MC-503A
F-36	M62 6820 000	エンジンベッド	BED, engine	2	MC-503
F-37	M62 6821 000	エンジンプーリー	PULLEY, engine	1	MC-503
F-37	M62 6821 001	エンジンプーリー	PULLEY, engine	1	MC-503A
F-38	M62 6822 000	ベルトオサエトリツケザ	BRACKET, belt	1	MC-503
F-38	M62 6822 001	ベルトオサエトリツケザ	BRACKET, belt	1	MC-503A
F-39	M88 0853 000	エンジンベルトオサエ	SUPPORT, belt	2	MC-503
F-39	M88 0853 001	エンジンベルトオサエ	SUPPORT, belt	2	MC-503A
F-40	9BK 0802 593	ヒラバネツキ⊕ボルト M8×25ℓ	BOLT, w/washer M8×25ℓ	3	MC-503·503A
F-41	M54 0813 000	ネギヨウホンキプーリー	PULLEY, main	1	MC-503·503A
F-42	9VA 0340 003	Ｖベルト LA-34（オレンジラベル）	"V" BELT LA-34	2	MC-503·503A
F-43	124 0837 001	ベルトカバーカン	COVER, belt	1	
F-44	M26 0833 000	ノブ	KNOB	2	
F-45	M88 0822 000	ネギヨウオヤプーリ	PULLEY, main	1	MC-503·503Aオプション
F-46	9VA 0360 003	Ｖベルト LA-36（オレンジラベル）	"V" BELT LA-36	2	MC-503·503Aオプション
F-47	9BK 0601 693	ヒラバネツキ⊕ボルト M6×16ℓ	BOLT, w/washer M6×16ℓ	4	MC-503·503Aオプション
F-48	108 1421 000	フロントマーク	MARK	1	MC-503·503Aオプション
F-49	8MA0123 000	チェンジマーク	MARK, change	1	
F-50	8MA0518 000	カバーダッチャクマーク	MARK	1	
F-51	8MA0092 000	ベルトカバーマーク	MARK, belt cover	1	MC-303·303A
F-52	8MA0093 000	ベルトカバーマーク	MARK, belt cover	1	MC-403·403A
F-53	8MA0094 000	ベルトカバーマーク	MARK, belt cover	1	MC-503·503A
F-54	KW56069AA	カキゲンキンマーク	MARK, no fire	1	
F-55	KW56070AA	ハイガスマフラチュウイマーク	MARK, exhaust muffler	1	

G. 車輪関係 WHEEL GROUP

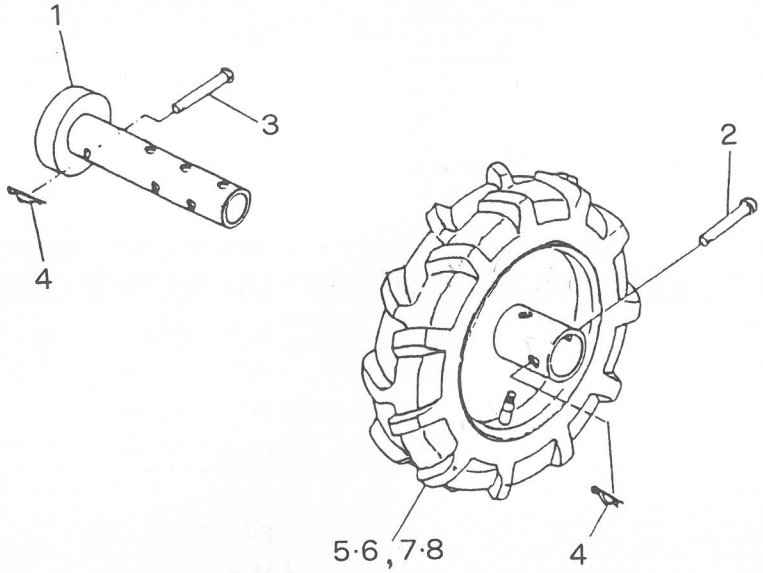

カルチゴム車輪セット

MC-303L・303LA　MC-503L
MC-403L・403LA

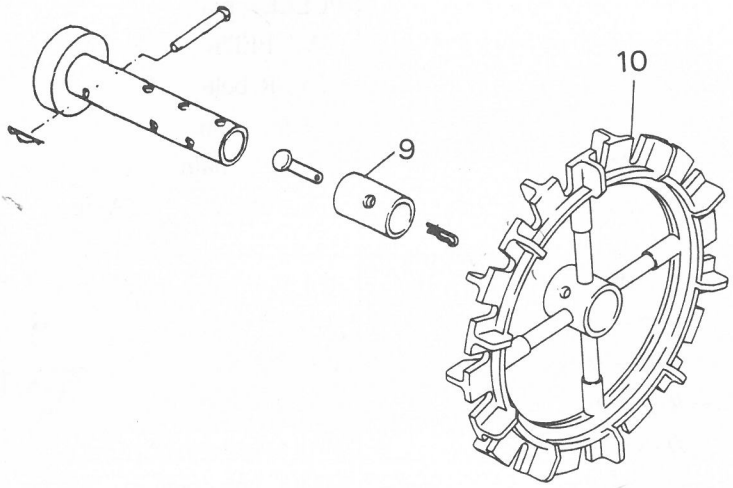

カルチゴムラグ車輪セット

MC-503L
MC-503LA

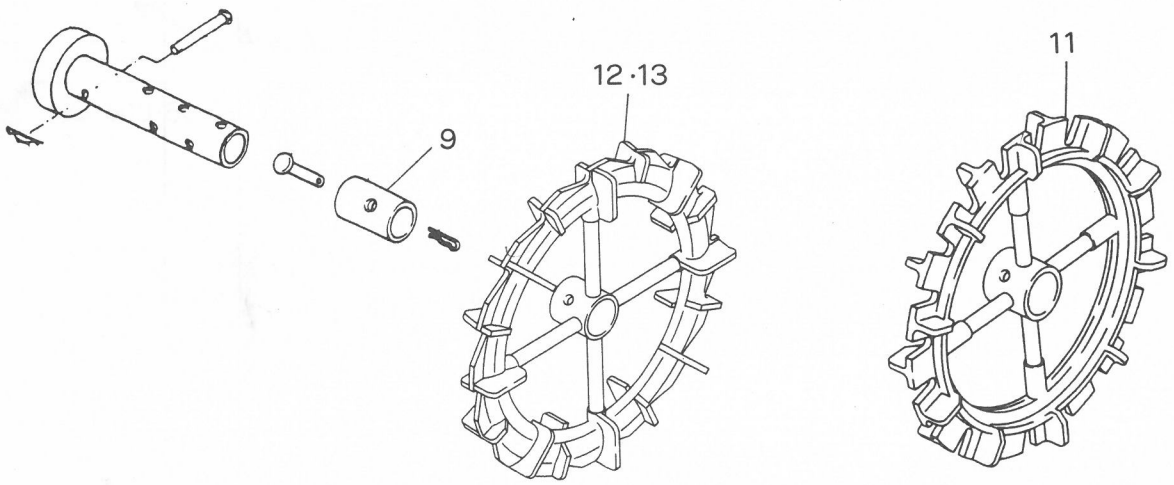

MC-503LA　　MC-503L

G. 車輪関係 WHEEL GROUP

見出番号 No.	コード番号 CODE No.	部品名称 PARTS NAME		数量 Q'TY	備考 REMARKS
G- 1	M88 1111 000	ホイルチューブ	TUBE, wheel	2	
G- 2	M81 1116 000	シャジクピン（ショウ） 10φ	PIN, axle (small) 10φ	2	
G- 3	M26 1111 000	シャジクピン 10φ	PIN, axle 10φ	2	
G- 4	9RP 1023 003	Rピン 10	"R" PIN 10	4	
G- 5	M40 4101 003	タイヤアッシ 3.50-5 (ミギ)	TIRE ASS'Y 3.50-5 (R)	1	MC-303·403·303A
G- 6	M40 4102 003	タイヤアッシ 3.50-5 (ヒダリ)	TIRE ASS'Y 3.50-5 (L)	1	MC-303·403·403A
G- 7	M81 1103 003	タイヤアッシ 3.50-7 (ミギ)	TIRE ASS'Y 3.50-7 (R)	1	MC-503·503A
G- 8	M81 1104 003	タイヤアッシ 3.50-7 (ヒダリ)	TIRE ASS'Y 3.50-7 (L)	1	MC-503·503A
	MC-303L MC-303LA	カルチゴム車輪セット			
	124 0001 301	カルチゴムシャリンセット 320φ	CULTI RUBBER WHEEL SET	1	MC-303L·LA (オーツ製)
9	M58 1590 001	インナーパイプ	PIPE, inner	2	
10	M88 1123 000	カルチゴムシャリン（320）	RUBBER WHEEL, culti (320)	2	MC-303L·LA
	MC-403L MC-403LA	カルチゴム車輪セット			
	M62 0001 301	カルチゴムシャリンセット 350φ	CULTI RUBBER WHEEL SET	1	MC-403L·LA (オーツ製)
9	M58 1590 001	インナーパイプ	PIPE, inner	2	
10	M88 1123 000	カルチゴムシャリン（320）	RUBBER WHEEL, culti (320)	2	MC-403L·LA
	MC-503L MC-503LA	カルチゴムラグ車輪セット			
	M62 0001 400	カルチゴムシャリンセット 350φ	CULTI RUBBER WHEEL SET	1	MC-503L (オーツ製)
	M62 0001 401	ゴムラグシャリンセット	RUBBER LUG WHEEL SET	1	MC-503LA (旭陽製)
9	M58 1590 001	インナーパイプ	PIPE, inner	2	
11	M88 1125 000	カルチゴムシャリン（350）	RUBBER WHEEL, culti (350)	2	MC-503L
12	M62 2687 000	ゴムラグシャリン（350）（ミギ）	WHEEL, rubber lug (R) (350)	1	MC-503LA
13	M62 2686 000	ゴムラグシャリン（350）（ヒダリ）	WHEEL, rubber lug (L) (350)	1	MC-503LA

H. 増速プーリセット（オプション部品）
SPEED UP PULLEY SET (OPTION)

MC-503A

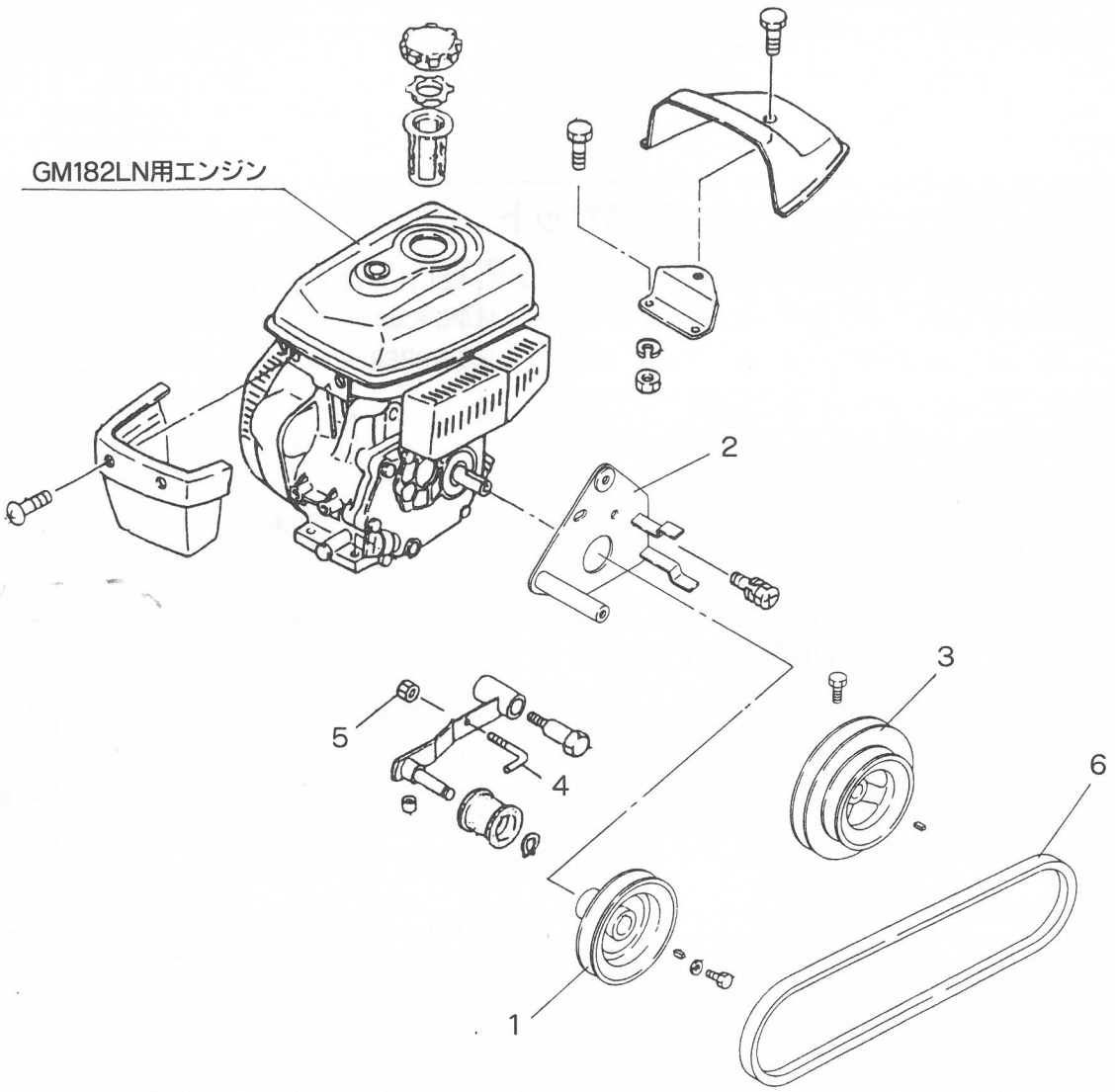

H. 増速プーリセット（オプション部品）
SPEED UP PULLEY SET (OPTION)

MC-503A

見出番号 No.	コード 番号 CODE No.	部品名称 PARTS NAME		数量 Q'TY	備考 REMARKS
1～6	M62 6801 001	ゾウソクプーリセット	PULLEY SET, speed up	1	
1	M62 6823 001	ゾウソクエンジンプーリ	PULLEY	1	
2	124 0836 001	ベルトオサエトリツケザ	BRACKET, belt	1	
3	M57 0812 001	ホンキプーリ	PULLEY, main	1	
4	M54 2047 000	ベルトオサエ	BELT, tap	2	
5	9NT 0600 003	ナット M6	NUT M6	2	
6	9VB 0340 003	Vベルト LB-34	"V" BELT LB-34	1	

I. 付属品・工具関係
ACCESSORY PARTS&TOOL GROUP

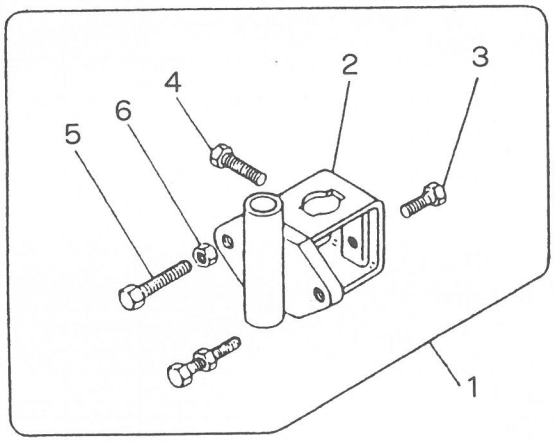

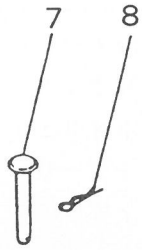





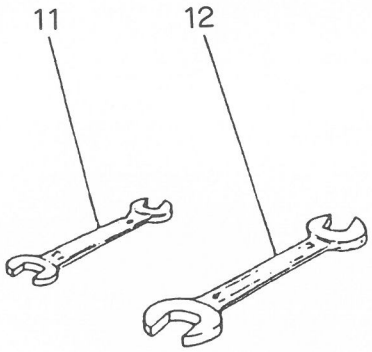

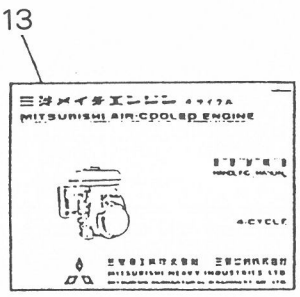

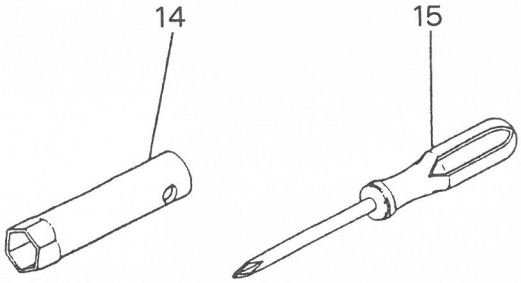

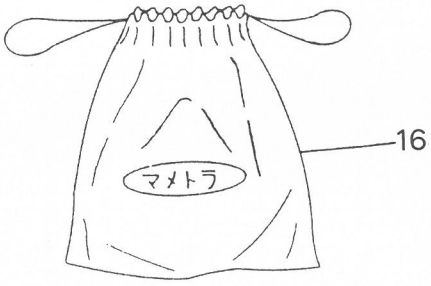

I. 付属品・工具関係
ACCESSORY PARTS&TOOL GROUP

見出番号 No.	コード 番号 CODE No.	部品名称 PARTS		部品名称 NAME		数量 Q'TY	備考 REMARKS
I- 1	C29 1101 000	カルチソケットアッシ		SOCKET ASS'Y, culti		1	┐
I- 2	M09 1411 002	カルチソケット		SOCKET, culti		1	
I- 3	9BT 1203 003	ボルト	M12×30ℓ	BOLT	M12×30ℓ	1	オプション
I- 4	9BT 1204 003	ボルト	M12×40ℓ	BOLT	M12×40ℓ	1	OPTION
I- 5	9BT 1206 003	ボルト	M12×60ℓ	BOLT	M12×60ℓ	2	
I- 6	9NT 1200 003	ナット	M12	NUT	M12	2	┘
I- 7	M26 1114 000	ホイルピン		PIN, wheel		2	
I- 8	9RP 1023 003	Rピン	10	"R" PIN	10	2	
I- 9	M26 0414 001	キングピン		PIN, king		1	MC-303·303A·403·403A
I- 9	M26 0414 001	キングピン		PIN, king		2	MC-503·503A
I-10	124 9002 000	トリアツカイセツメイショ		MANUAL BOOK, chassis		1	MC-303·403·503
I-10	124 9002 001	トリアツカイセツメイショ		MANUAL BOOK, chassis		1	MC-303A·403A·503A
I-11	9TL 1001 300	スパナ	10×13	SPANNER	10×13	1	
I-12	9TL 1701 900	スパナ	17×19	SPANNER	17×19	1	
I-13	KN 52009AA	エンジントリセツ		MANUAL BOOK, engine		1	MC-303·403·503
I-13	KN 52011AA	エンジントリセツ		MANUAL BOOK, engine		1	MC-303A·403A·503A
I-14	FA 21297	ソケットレンチ		WRENCH, socket		1	MC-303·403·503
I-14	KN 12004GA	ソケットレンチ		WRENCH, socket		1	MC-303A·403A·503A
I-15	KN 13001AA	スクリュードライバー		DRIVER, screw		1	
I-16	111 1530 001	コウグブクロ		BAG, tool		1	