MC-400V

（車体No.10001～）
平成３年２月生産

MC-500V

（車体No.10001～）
平成３年２月生産

目　　次
CONTENTS'

シャーシ
CHASSIS

	名称 SECTION NAME	頁 PAGE
A.	トランスミッション　ケース　関係 TRANSMISSION CASE GROUP	2
B.	トランスミッション　ギヤ　関係 TRANSMISSION GEAR GROUP	6
C.	シャーシ・フェンダー　関係 CHASSIS & FENDER GROUP	10
D.	ハンドル　関係 HANDLE GROUP	14
E.	コントロール　関係 CONTROL GROUP	18
F.	エンジン・ベルトカバー・テンション　関係 ENGINE & BELT COVER TENSION GROUP	20
G.	車　輪　関　係 WHEEL GROUP	24
H.	付属品・工具・関係 ACCESSORY PARTS & TOOL GROUP	26

A. トランスミッションケース関係
TRANSMISSION CASE GROUP

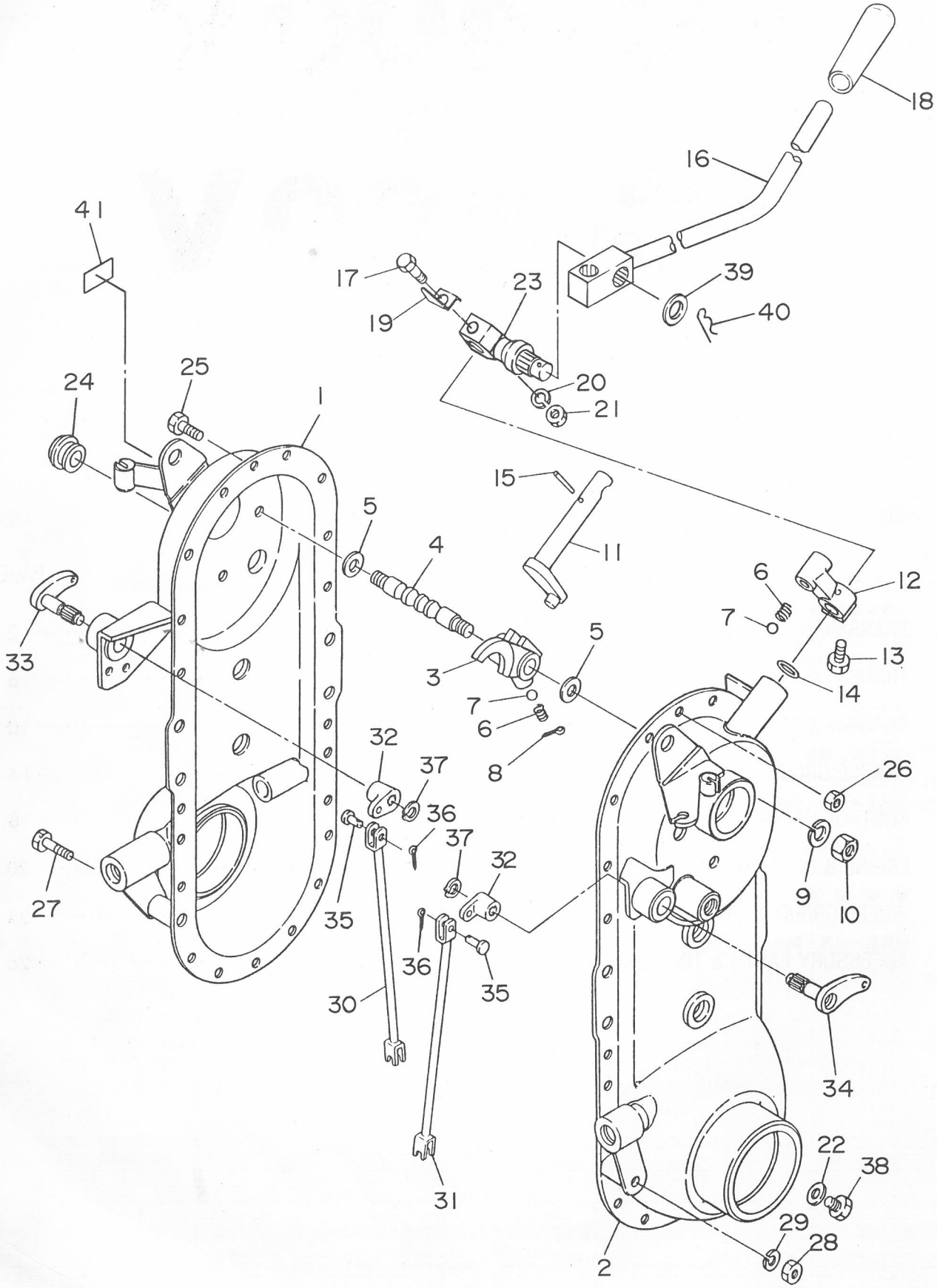

A. トランスミッションケース関係
A. TRANSMISSION CASE GROUP

見出番号 NO.	コード番号 CODE NO.	部品名称 PARTS NAME		数量 Q'TY	備考 REMARKS
A-01	M62 3136 002	トランスミッションアッシ	TRANSMISSION ASS'Y	1組	A-1～A-39 B-1～B-52含む
A- 1	M62 2111 011	ミッションケース (右)	CASE (R), transmission	1	
A- 2	M62 2112 006	ミッションケース (左)	CASE (L), transmission	1	
A- 3	M99 0311 001	シフターフォーク	FORK, shifter	1	
A- 4	M99 0312 000	シフターロッド	ROD, shifter	1	
A- 5	M07 0313 001	シフターロッドヨウパッキン	PACKING, shifter rod	2	
A- 6	M07 0314 000	シフターロッドオシバネ	SPRING, tightning shifter	2	
A- 7	9BS 2500 000	スティールボール 5/16"	BALL, steel 5/16"	2	
A- 8	9ST 0302 003	ワリピン φ3×20ℓ	PIN, split φ3×20ℓ	1	
A- 9	9SW 1000 000	バネザガネ φ10	WASHER, spring φ10	2	
A-10	9NT 1000 010	ナット M10 P1.25	NUT M10 P1.25	2	
A-11	M54 0312 001	シフターアーム	ARM, shifter	1	
A-12	M77 0313 000	チェンジレバーボス	BOSS, change lever	1	
A-13	9BT 0801 003	ボルト M8×10ℓ	BOLT M8×10ℓ	1	
A-14	90R 1200 001	Oリング P-12 T302	"O" RING P-12 T302	1	
A-15	9TP 0352 500	テーパーピン φ3.5×25ℓ	PIN, taper φ3.5×25ℓ	1	
A-16	M62 0911 003	チェンジレバー	LEVER, change	1	
A-17	M54 0913 000	ロックボルト	BOLT, lock	1	
A-18	124 0830 000	10グリップ クロ	GRIP, black	1	
A-19	M86 0911 000	チェンジガイド	GUIDE, change	1	
A-20	9SW 1000 003	バネザガネ φ10	WASHER, spring φ10	1	
A-21	9NT 1000 003	ナット M10	NUT M10	1	
A-22	90W 0816 160	シールワッシャー φ8	WASHER, seal φ8	1	
A-23	M65 0912 000	チェンジレバー ボス	BOSS, change lever	1	
A-24	M60 0116 000	チュウユセン	PLUG, oil	1	
A-25	9BH 0601 470	ボルト (7T) M6×14ℓ	BOLT (7T) M6×14ℓ	21	
A-26	9NF 0600 000	フランジツキナット M6	NUT M6	21	
A-27	9BT 0807 003	ボルト M8×70ℓ	BOLT M8×70ℓ	1	
A-28	9NT 0800 003	ナット M8	NUT M8	1	
A-29	9SW 0800 003	バネザガネ φ8	WASHER, spring φ8	1	
A-30	M62 1022 000	サイドクラッチロッド (右)	ROD(R),side clutch	1	
A-31	M62 1023 000	サイドクラッチロッド (左)	ROD(L),side clutch	1	
A-32	M62 1024 000	クラッチジョイント	JOINT, clutch	2	
A-33	M62 1025 000	ジョイント (右)	JOINT (R)	1	
A-34	M62 1026 000	ジョイント (左)	JOINT (L)	1	
A-35	M08 1016 000	ヒラアタマピン	PIN, clevis	2	
A-36	9ST 0151 503	ワリピン φ1.5×15ℓ	PIN, split φ1.5×15ℓ	2	

A. トランスミッションケース関係
TRANSMISSION CASE GROUP

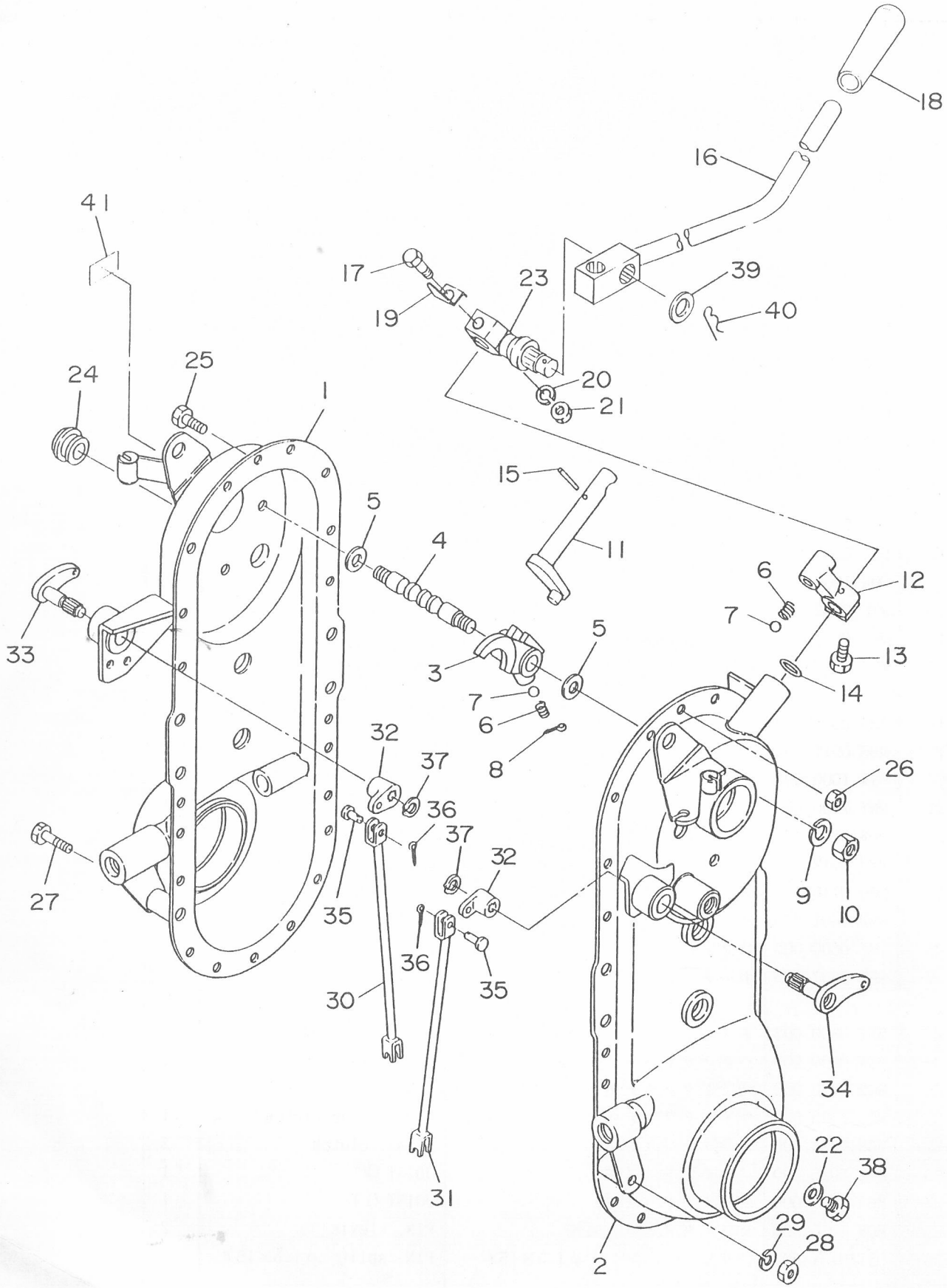

A. トランスミッションケース関係
A. TRANSMISSION CASE GROUP

見出番号 NO.	コード番号 CODE NO.	部品名称 PARTS NAME		数量 Q'TY	備考 REMARKS
A-37	9RS 1200 005	スナップリング S-12	RING, snap S-12	2	
A-38	9BT 0801 003	ボルト M8×10ℓ	BOLT M8×10ℓ	1	
A-39	M99 0911 000	ヒラザガネ	WASHER, plain	1	
A-40	9RP 1023 000	Rピン φ10	"R" PIN φ10	1	
A-41	M62 3146 000	オイル 1.2ℓマーク	MARK, oil 1.2ℓ	1	

B. トランスミッションギヤ関係
TRANSMISSION GEAR GROUP

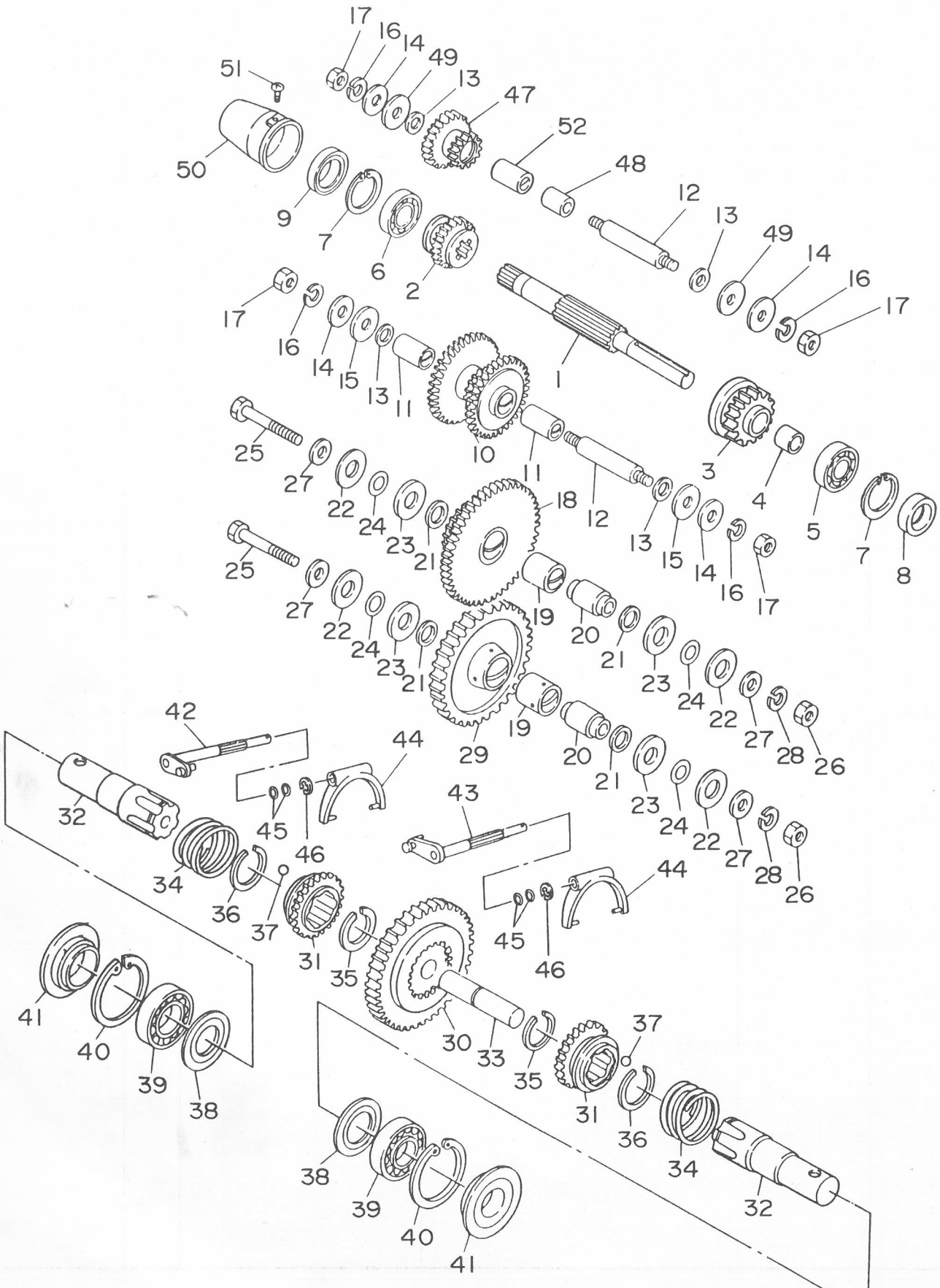

B. トランスミッションギヤ関係
B. TRANSMISSION GEAR GROUP

見出番号 NO.	コード番号 CODE NO.	部品名称 PARTS NAME		数量 Q'TY	備考 REMARKS
B- 1	M62 3137 000	シュジク	SHAFT, main	1	
B- 2	M62 3138 000	シュジクギヤ 14T	GEAR, main shaft 14T	1	
B-01	**M99 0201 000**	**シュジクギヤアッシ 20T**	**GEAR, MAIN ASS'Y 20T**	**1組**	**見出番号 3,4含む**
B- 3	M99 0222 000	シュジクギヤ 20T	GEAR, main shaft 20T	1	
B- 4	M99 0223 000	ブッシュ	BUSH	1	
B- 5	9BB 6202 000	ボールベアリング #6202	BEARING, ball #6202	1	
B- 6	9BB 6003 000	ボールベアリング #6003	BEARING, ball #6003	1	
B- 7	9RR 3500 005	スナップリング R-35	RING, snap R-35	2	
B- 8	90S 1535 0702	オイルシール SC-15357	SEAL, oil SC-15357	1	
B- 9	90S 1735 0702	オイルシール SC-17357	SEAL, oil SC-17357	1	
B-02	**M99 0202 000**	**ロートップギヤアッシ**	**GEAR, LOW-TOP ASS'Y**	**1組**	**見出番号 10,11含む**
B-10	M99 0224 000	ロートップギヤ	GEAR, low-top	1	
B-11	M54 0219 000	マキブッシュ	BUSH	2	
B-12	M23 0255 000	ネギツキシャフト	SHAFT, with screw	2	
B-13	M07 0313 001	シフターロッドヨウパッキン	PACKING, shifter rod	4	
B-14	M07 0234 002	ネジツキシャフトヨウパッキン(外)	PACKING, shaft with screw (out)	4	
B-15	M23 0258 001	バックジクザガネ	WASHER, back shaft	2	
B-16	9SW 1000 000	バネザガネ φ10	WASHER, spring φ10	6	
B-17	9NT 1000 010	ナット M10 P1.25	NUT M10 P1.25	4	
B-03	**M54 0201 000**	**ゲンソクギヤアッシ**	**GEAR, REDUCTION ASS'Y**	**1組**	**見出番号 18,19含む**
B-18	M54 0214 000	ゲンソクギヤ	GEAR, reduction	1	
B-19	M23 0224 000	マキブッシュ B	BUSH B	2	
B-20	M23 0216 000	カラーシャフト	SHAFT, collar	2	
B-21	M07 0238 000	カラーシャフトヨウパッキン(内)	PACKING, collar shaft(in)	4	
B-22	M07 0237 000	カラーシャフトヨウパッキン(外)	PACKING, collar shaft(out)	4	
B-23	M67 0219 000	ザガネ A	WASHER A	4	
B-24	90R 1600 005	Oリング S-16 T302	"O" RING S-16 T302	4	
B-25	9BH 1006 070	ボルト M10×60ℓ 7T	BOLT M10×60ℓ 7T	2	
B-26	9NH 1000 070	ナット M10 7T	NUT M10 7T	2	
B-27	M99 0214 000	ザガネ	WASHER	4	
B-28	9SW 1000 000	バネザガネ φ10	WASHER, spring φ10	2	
B-04	**M54 0202 000**	**アイドラギヤアッシ**	**GEAR, IDLER ASS'Y**	**1組**	**見出番号 19,29含む**
B-29	M54 0215 000	アイドラギヤ	GEAR, idler	1	
B-30	M62 0213 001	クラッチギヤ	GEAR, clutch	1	
B-31	M62 0214 002	クラッチピニオン	PINION, clutch	2	
B-32	M62 0211 001	シャジク	AXLE	2	
B-33	M62 0212 000	ナカジク	SHAFT, center	1	
B-34	M62 0215 001	サイドクラッチバネ	SPRING, side clutch	2	

B. トランスミッションギヤ関係
TRANSMISSION GEAR GROUP

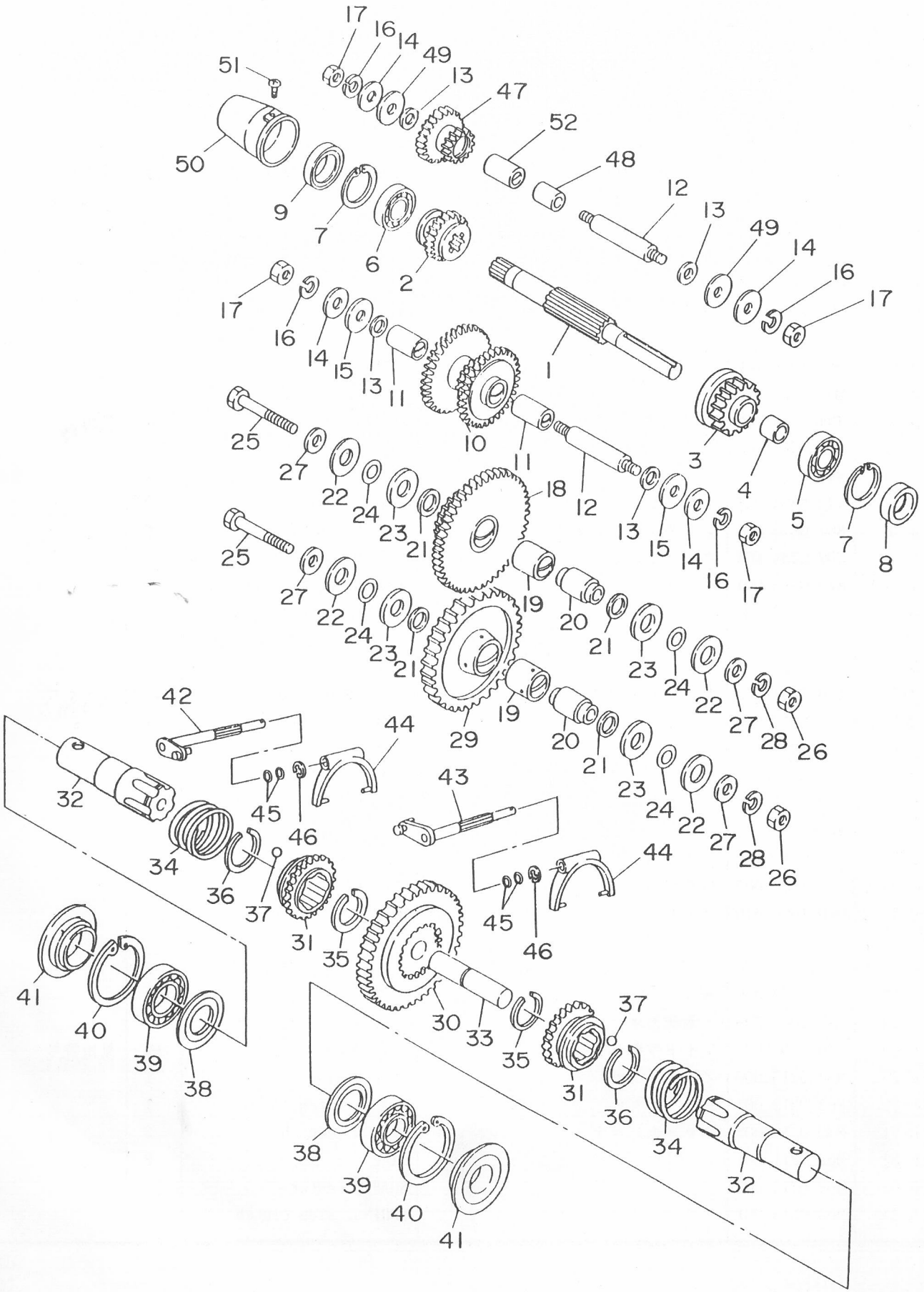

B. トランスミッションギヤ関係
B. TRANSMISSION GEAR GROUP

見出番号 NO.	コード番号 CODE NO.	部品名称 PARTS NAME		数量 Q'TY	備考 REMARKS
B-35	M99 0212 000	サークリップ WR37	CLIP, WR37	2	
B-36	M99 0211 000	サークリップ AR47	CLIP, AR47	2	
B-37	9SB 3000 000	スティールボール 3/8"	BALL, steel 3/8"	24	
B-38	M62 0222 000	シャジクザガネ	WASHER, axle shaft	2	
B-39	9BB 6007 000	ボールベアリング #6007	BEARING, ball #6007	2	
B-40	9RR 6200 005	スナップリング R-62	SNAP RING R-62	2	
B-41	90S 3562 1914	オイルシール QLFY35621319	SEAL, oil QLFY35621319	2	
B-42	M62 0224 001	クラッチフォークシャフト (右)	SHAFT (R), clutch	1	
B-43	M62 0225 001	クラッチフォークシャフト (左)	SHAFT (L), clutch	1	
B-44	M62 0226 002	サイドクラッチフォーク	FORK, side clutch	2	
B-45	90R 1011 007	Oリング JASO 1011	"O" RING JASO 1011	4	
B-46	9RE 1200 000	Eリング	"E" RING	2	
B-05	**M99 0203 000**	**バックギヤアッシ**	**GEAR, BACK ASS'Y**	**1組**	**見出番号 47,52含む**
B-47	M99 0226 000	バックギヤ 15T-21T	GEAR, back 15T-21T	1	
B-48	M99 0225 000	カラー	COLLAR	1	
B-49	M23 0258 001	バックジクザガネ	WASHER, back shaft	2	
B-50	M54 0223 000	シールドキャップ	CAP, sealed	1	
B-51	9CR 0501 403	⊕ナベコネジ M5×14ℓ	SCREW M5×14ℓ	2	
B-52	M23 0256 000	マキブッシュ A	BUSH A	1	

C. シャーシ・フェンダー関係
CHASSIS & FENDER GROUP

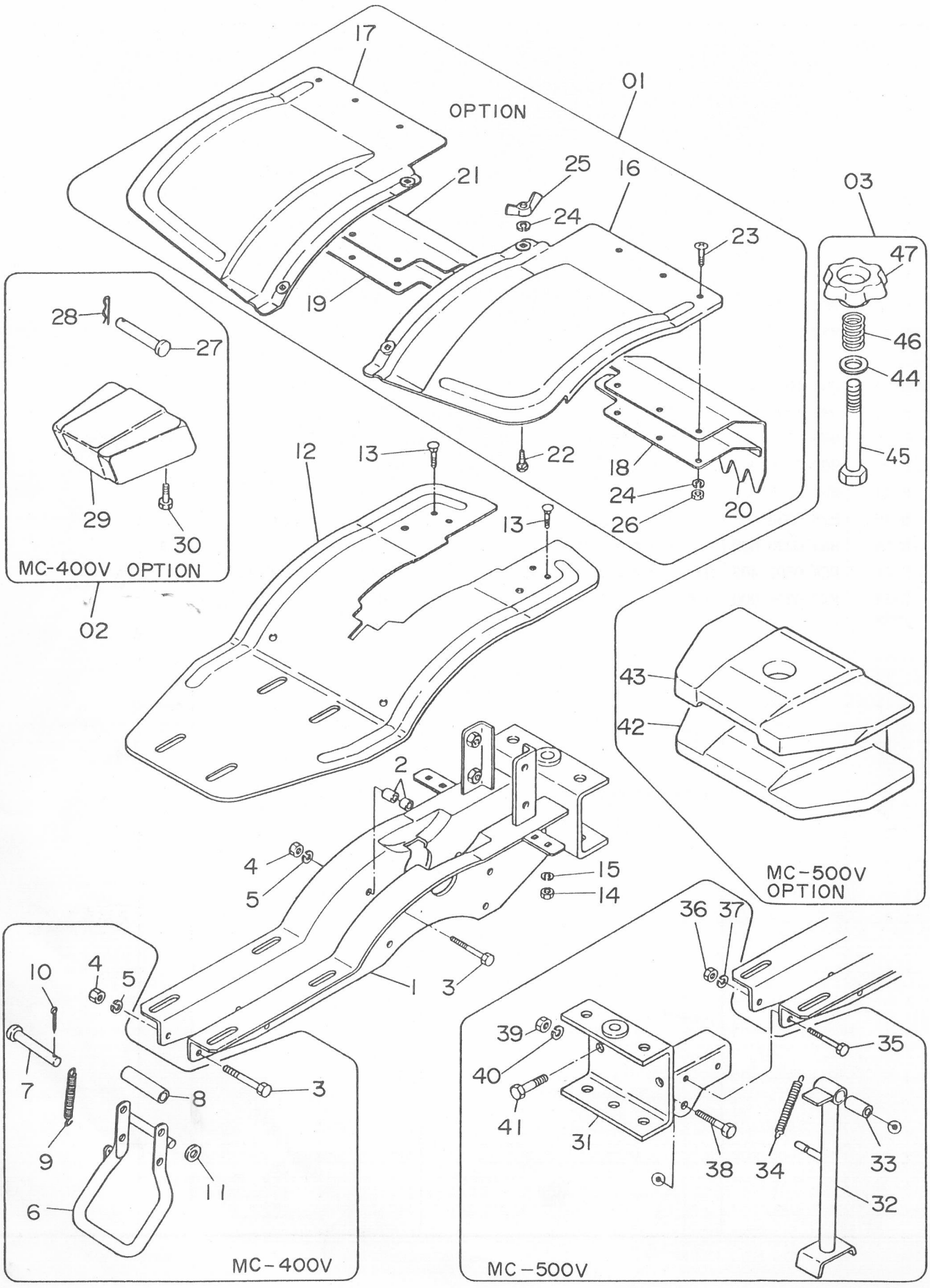

C. シャーシ・フェンダー関係
CHASSIS & FENDER GROUP

見出番号 NO.	コード番号 CODE NO.	部品名称 PARTS NAME		数量 Q'TY	備考 REMARKS
C- 1	M62 2156 001	シャーシフレーム	FRAME, chassis	1	
C- 2	M23 0416 000	ケースシメツケカラー	COLLAR, tightning case	8	
C- 3	9BT 0805 003	ボルト M8×50ℓ	BOLT M8×50ℓ	5	
C- 4	9NT 0800 003	ナット M8	NUT M8	5	
C- 5	9SW 0800 003	バネザガネ φ8	WASHER, spring φ8	5	
C- 6	M54 0412 001	スタンド	STAND	1	
C- 7	M54 0413 000	スタンドピン	PIN, stand	1	
C- 8	M23 0415 000	ウェイトトリツケダイウケパイプ	PIPE,stand weight fitting	1	
C- 9	M09 0417 000	スタンドスプリング	SPRING, stand	1	
C-10	9ST 0302 003	ワリピン φ3×20ℓ	PIN, split φ3×20ℓ	1	
C-11	9FW 0800 003	ヒラザガネ φ8	WASHER, plain φ8	1	
C-12	M62 0511 001	フェンダー	FENDER	1	
C-13	9BT 0601 263	カクネボルト M6×12ℓ	BOLT M6×12ℓ	4	
C-14	9NT 0600 003	ナット M6	NUT M6	4	
C-15	9SW 0600 003	バネザガネ φ6	WASHER, spring φ6	4	
C-01	**M54 0501 000**	**ホジョフェンダーアッシ**	**FENDER, EXTENTION ASS'Y**	**1組**	**見出番号 16～26含む**
C-16	M54 0512 000	ホジョフェンダー (左)	FENDER (L), extention	1	
C-17	M54 0513 000	ホジョフェンダー (右)	FENDER (R), extention	1	
C-18	M23 0513 000	タレゴムオサエイタ (左)	PLATE (L), setting rubber	1	
C-19	M23 0516 000	タレゴムオサエイタ (右)	PLATE (R), setting rubber	1	
C-20	M23 0514 001	ホジョフェンダータレゴム (左)	SHEET RUBBER (L)	1	
C-21	M23 0515 001	ホジョフェンダータレゴム (右)	SHEET RUBBER (R)	1	OPTION
C-22	9BT 0601 263	カクネボルト M6×12ℓ	BOLT M6×12ℓ	4	
C-23	9CR 0601 703	⊕ナベコネジ M6×17ℓ	SCREW M6×17ℓ	6	
C-24	9SW 0600 003	バネザガネ φ6	WASHER, spring φ6	10	
C-25	9NW 0600 043	チョウナット M6	NUT, wing(small) M6	4	
C-26	9NT 0600 003	ナット M6	NUT M6	6	
C-02	**C30 1003 001**	**バランスウェイトアッシ M57**	**WEIGHT, BALANCE ASS'Y**	**1組**	**見出番号27, 28,29,30含む**
C-27	M54 0413 000	スタンドピン	PIN, stand	1	
C-28	9RP 0816 003	Rピン 8	"R" PIN 8	1	OPTION
C-29	M57 1211 000	バランスウェイト	WEIGHT, balance	1	
C-30	9BT 0825 000	ボルト M8×25ℓ	BOLT M8×25ℓ	2	
C-31	M54 0414 001	フロントヒッチ	HITCH, front	1	
C-32	M62 0411 001	スタンド	STAND	1	
C-33	M54 0416 000	スタンドウケパイプ	PIPE, stand	1	MC-500V
C-34	M97 0412 000	スタンドバネ	SPRING, stand	1	
C-35	9BT 0805 003	ボルト M8×50ℓ	BOLT M8×50ℓ	2	
C-36	9NT 0800 003	ナット M8	NUT M8	2	

C. シャーシ・フェンダー関係 CHASSIS & FENDER GROUP

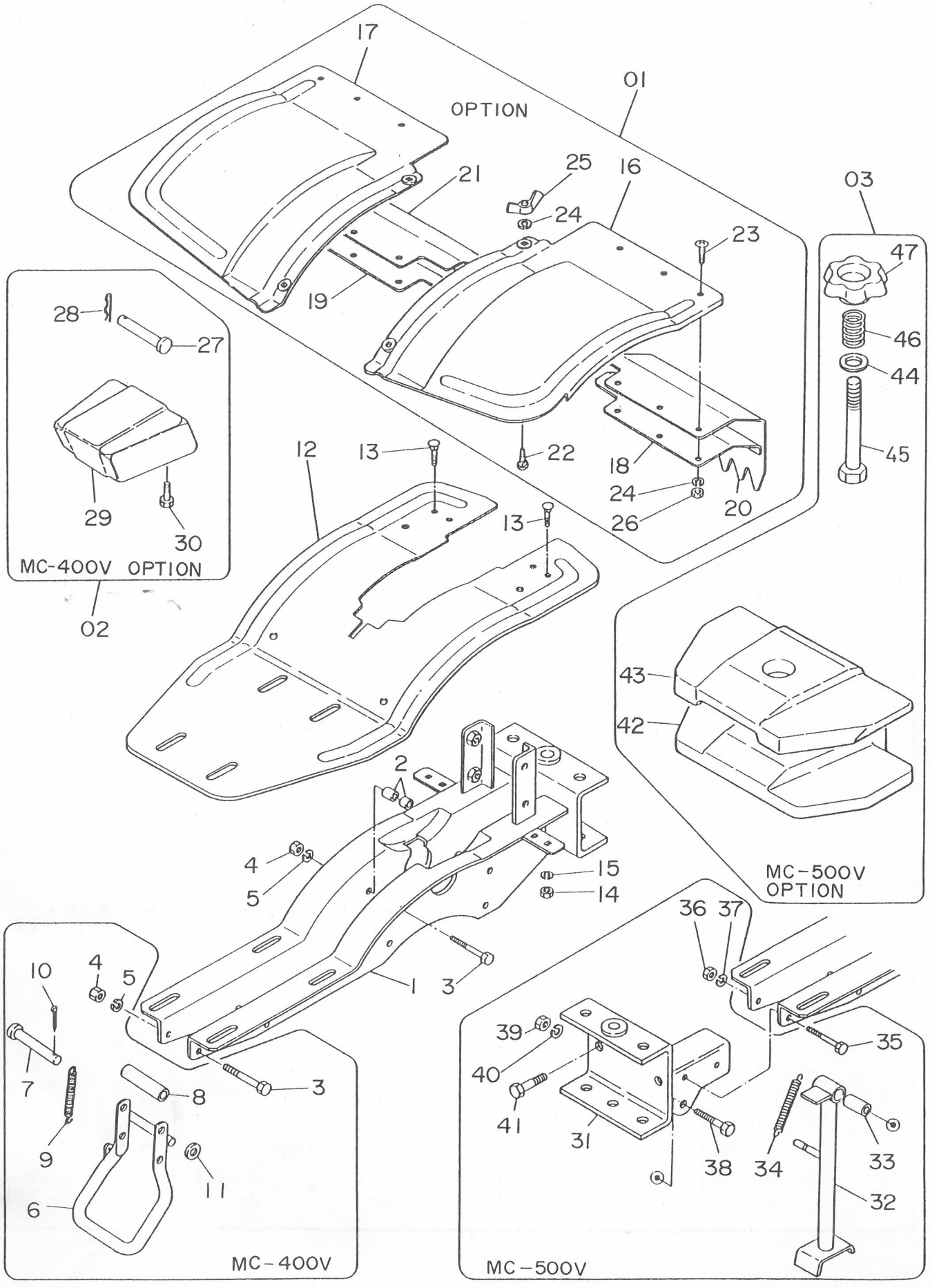

C. シャーシ・フェンダー関係 CHASSIS & FENDER GROUP

見出番号 NO.	コード番号 CODE NO.	部品名称 PARTS NAME		数量 Q'TY	備考 REMARKS
C-37	9SW 0800 003	バネザガネ φ8	WASHER, spring φ8	2	
C-38	9BT 1005 003	ボルト M10×50ℓ P1.5	BOLT M10×50ℓ P1.5	1	
C-39	9NT 1000 003	ナット M10 P1.5	NUT, M10 P1.5	1	
C-40	9SW 1000 003	バネザガネ φ10	WASHER, spring φ10	1	
C-41	9BT 1203 503	ボルト M12×35ℓ	BOLT M12×35ℓ	2	
C-42	M66 1211 000	バランスウェイト (大)	WAIGHT, balance (large)	1	OPTION
C-43	M66 1212 000	バランスウェイト (小)	WAIGHT, balance (small)	1	OPTION
C-03	**C30 1001 001**	**ウェイトシメツケカナグアッシ**	**FITTING, WAIGHT TIGHTENING**	**1組**	**見出番号 44～47含む**
C-44	M66 1213 000	ウェイトヨウザガネ	WASHER, waight	1	OPTION
C-45	M66 1214 001	ウェイトヨウボルト	BOLT, waight	1	OPTION
C-46	106 0329 000	スプリング	SPRING	1	OPTION
C-47	M66 1215 000	ウェイトシメツケナット	NUT, waight tightening	1	OPTION

D. ハンドル関係 HANDLE GROUP

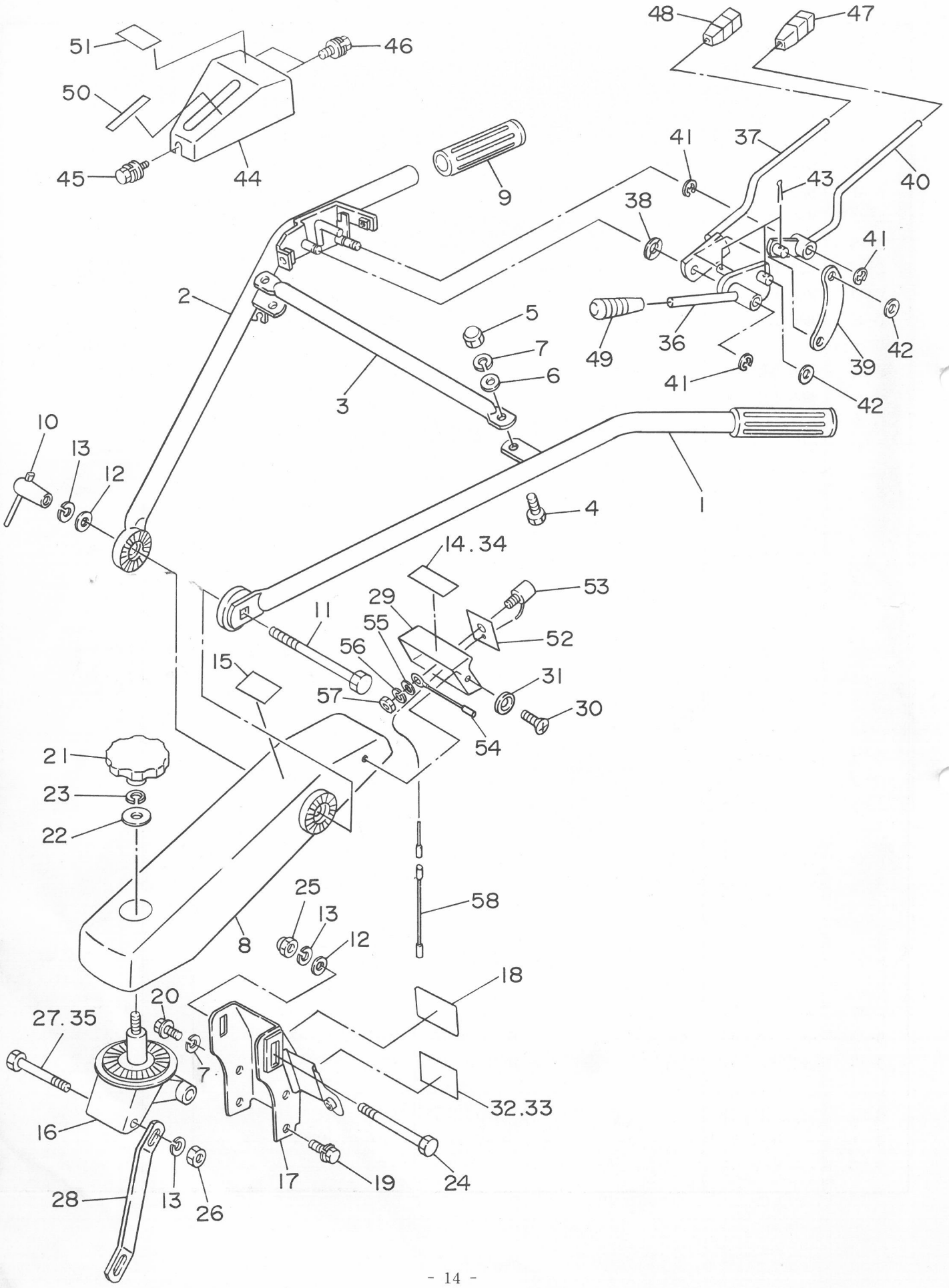

D. ハンドル関係 HANDLE GROUP

見出番号 NO.	コード番号 CODE NO.	部品名称 PARTS NAME		数量 Q'TY	備考 REMARKS
D-01	124 0602 000	**ハンドルアッシ**	HANDLE, ASS'Y	1組	見出番号 1～7,9～13
D- 1	124 0615 000	ハンドル (左)	HANDLE (L)	1	
D- 2	124 0616 000	ハンドル (右)	HANDLE (R)	1	
D- 3	M90 0612 000	ハンドルチュウカンパイプ	PIPE	1	
D- 4	9BT 1002 503	ボルト M10×25ℓ	BOLT M10×25ℓ	2	
D- 5	9NC 1000 062	フクロナット M10 3形2種	NUT M10	2	
D- 6	9FW 1000 003	ヒラザガネ φ10	WASHER, plain φ10	2	
D- 7	9SW 1000 003	バネザガネ φ10	WASHER, spring φ10	2	
D-02	124 0603 000	**ハンドルフレームアッシ**	FRAME, HANDLE ASS'Y	1組	見出番号 8,15含む
D- 8	M91 2112 002	ハンドルフレーム	FRAME, handle	1	
D- 9	124 0618 000	ハンドルニギリ	GLIP, handle	2	
D-10	M77 0617 000	ハンドルジョウゲクランプ	CLAMP, handle	1	
D-11	9BT 1217 563	カクネボルト M12×175ℓ	BOLT M12×175ℓ	1	
D-12	9FW 1200 003	ヒラザガネ φ12	WASHER, plain φ12	2	
D-13	9SW 1200 003	バネザガネ φ12	WASHER, spring φ12	3	
D-14	M62 3133 001	キシュプレート	PLATE	1	MC-400V
D-15	M86 0717 000	アンゼンサギョウマーク	MARK	1	
D-16	M99 0611 001	ハンドルウケザ	BRACKET, handle	1	
D-03	M62 0603 000	**ハンドルブラケットアッシ MC-400V**	BRACKET, HANDLE ASS'Y	1組	見出番号 17,18,32
D-04	M62 0604 000	**ハンドルブラケットアッシ MC-500V**	BRACKET, HANDLE ASS'Y	1組	見出番号 17,18,33
D-17	M77 0614 000	ハンドルブラケット	BRACKET, handle	1	
D-18	M99 0914 000	チェンジマーク	MARK, change	1	
D-19	9BK 1002 083	バネツキボルト M10×20ℓ	BOLT M10×20ℓ	3	
D-20	9BK 1003 083	バネツキボルト M10×30ℓ	BOLT M10×30ℓ	1	
D-21	M77 0615 000	ノブ	KNOB	1	
D-22	M77 0616 000	ザガネ	WASHER	1	
D-23	9SW 1400 000	バネザガネ φ14	WASHER, spring φ14	1	
D-24	M77 0618 000	ハンドルシメツケボルト	BOLT, handle clamp	1	
D-25	9NC 1200 062	フクロナット M12 3形2種	NUT, M12	1	
D-26	9NT 1200 003	ナット M12	NUT, M12	1	
D-27	9BT 1209 503	ボルト M12×95ℓ	BOLT M12×95ℓ	1	
D-28	M62 3139 002	ボウシンステー	STAY	1	MC-500V
D-05	M62 0605 000	**フロントカバーアッシ MC-400V**	FRONT COVER ASS'Y	1組	見出番号 29,14
D-06	M62 0606 000	**フロントカバーアッシ MC-500V**	FRONT COVER ASS'Y	1組	見出番号 29,34
D-29	M91 0615 003	フロントカバー A	COVER, front A	1	
D-30	9CD 0501 213	マルサラコネジ M5×12ℓ	SCREW M5×12ℓ	2	
D-31	9FW 0500 003	フィニッシュワッシャー φ5	WASHER, finish φ5	2	
D-32	M62 3128 002	カタシキマーク	MARK	1	MC-400V

D. ハンドル関係 HANDLE GROUP

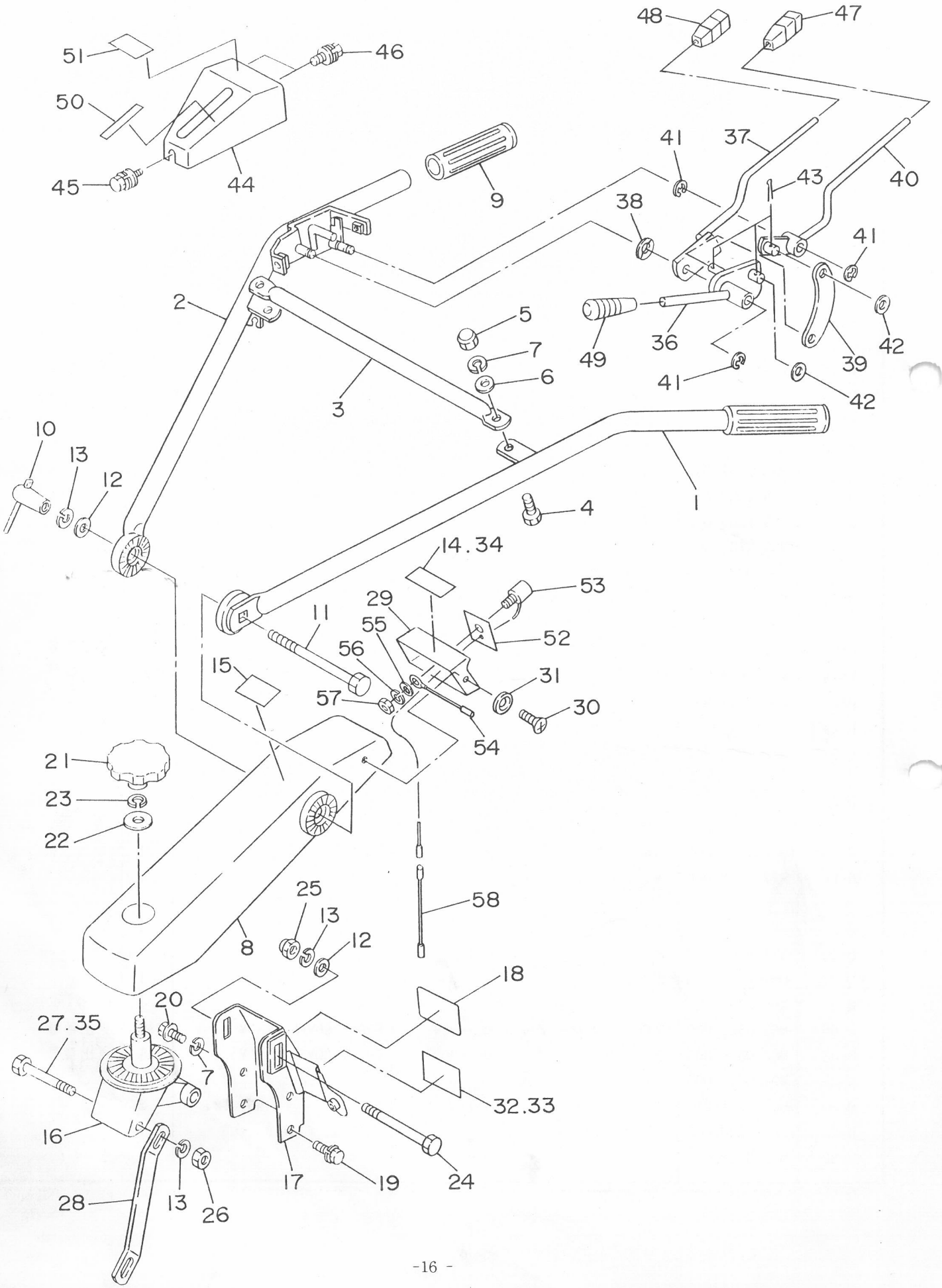

D. ハンドル関係 HANDLE GROUP

見出番号 NO.	コード番号 CODE NO.	部品名称 PARTS NAME		数量 Q'TY	備考 REMARKS
D-33	M62 3142 002	カタシキマーク	MARK	1	
D-34	M62 3134 001	キシュプレート	PLATE	1	MC-500V
D-35	9BT 1209 503	ボルト M12×95ℓ	BOLT M12×95ℓ	1	
D-36	124 0821 000	シュクラッチレバー	LEVER, main clutch	1	
D-37	124 0822 000	ストップクラッチ	CLUTCH, stop	1	
D-38	124 0823 000	マルバネ	SPRING	1	
D-39	124 0824 000	ジョイントプレート	PLATE, joint	1	
D-40	124 0825 000	ONクラッチ	CLUTCH, ON	1	
D-41	9RE 1000 005	Eリング	"E" RING	3	
D-42	9FW 0600 003	ヒラザガネ	WASHER, plain	3	
D-43	9ST 0201 503	ワリピン	PIN, split	3	
D-07	**124 0606 000**	**テンションカバーアッシ**	**TENSION COVER ASS'Y**	**1組**	**見出番号 44,50,51含む**
D-44	124 0826 000	テンションレバーカバー	COVER, tension lever	1	
D-45	9BK 0601 693	ヒラバネツキボルト M6×16ℓ	BOLT M6×16ℓ	1	
D-46	9CR 0601 653	ヒラバネツキ小ネジ M6×16ℓ	SCREW M6×16ℓ	2	
D-47	124 0828 000	グリップ クロ 8	GRIP, black 8	1	
D-48	124 0829 000	グリップ アカ 8	GRIP, red 8	1	
D-49	124 0831 000	グリップ アカ 10	GRIP, red 10	1	
D-50	124 1417 000	シュクラッチマーク	MARK, main clutch	1	
D-51	124 1416 000	マメクラッチマーク	MARK, MAME clutch	1	
D-52	112 0617 001	スイッチプレートマーク	MARK, switch plate	1	
D-53	FA2 5128 A	ストップスイッチ (ESSスイッチ)	SWITCH, stop	1	
D-54	128 0715 000	スイッチコード	CORD, switch	1	
D-55	W20 0H04	ザガネ	WASHER	1	
D-56	220 R04	バネザガネ	WASHER, spring	1	
D-57	N02 0A04	ナット	NUT	1	
D-58	112 0611 000	スイッチエンチョウコード	CORD	1	

E. コントロール関係
CONTROL GROUP

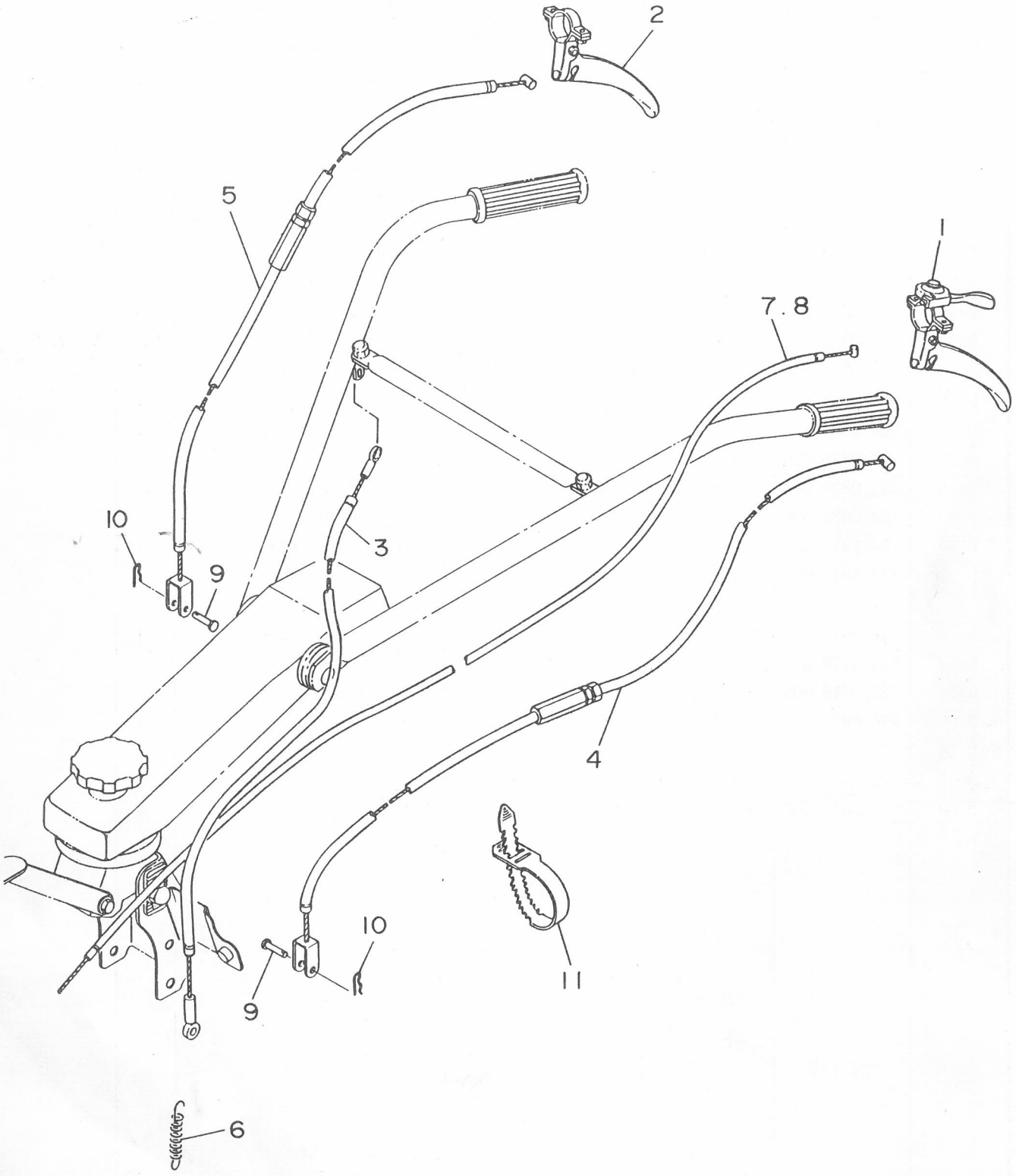

E. コントロール関係 CONTROL GROUP

見出番号 NO.	コード番号 CODE NO.	部品名称 PARTS NAME		数量 Q'TY	備考 REMARKS
E- 1	E23 1158 001	コンビレバー・アッシ	LEVER, comb ASS'Y	1	
E- 2	E13 1158 001	クラッチレバー・アッシ	LEVER, clutch ASS'Y	1	
E- 3	124 0832 001	テンションワイヤー	WIRE, tension	1	
E- 4	M62 2143 001	サイドクラッチワイヤー (左)	WIRE, side clutch (L)	1	1130mm
E- 5	M62 2144 001	サイドクラッチワイヤー (右)	WIRE, side clutch (R)	1	
E- 6	106 0496 001	テンションヒッパリバネ	SPRING, tension	1	
E- 7	M62 1313 000	スロットルワイヤー	WIRE, throttle	1	MC-400V
E- 8	M40 4311 000	スロットルワイヤー	WIRE, throttle	1	MC-500V
E- 9	M08 1016 000	ヒラアタマピン	PIN	2	
E-10	9PR 0612 003	Rピン 6	"R" PIN 6	2	
E-11	9CV 1500 001	コンベックスベルト	BELT, convex	3	

F. エンジン・ベルトカバー・テンション関係
F. ENGINE & BELT COVER TENSION GROUP

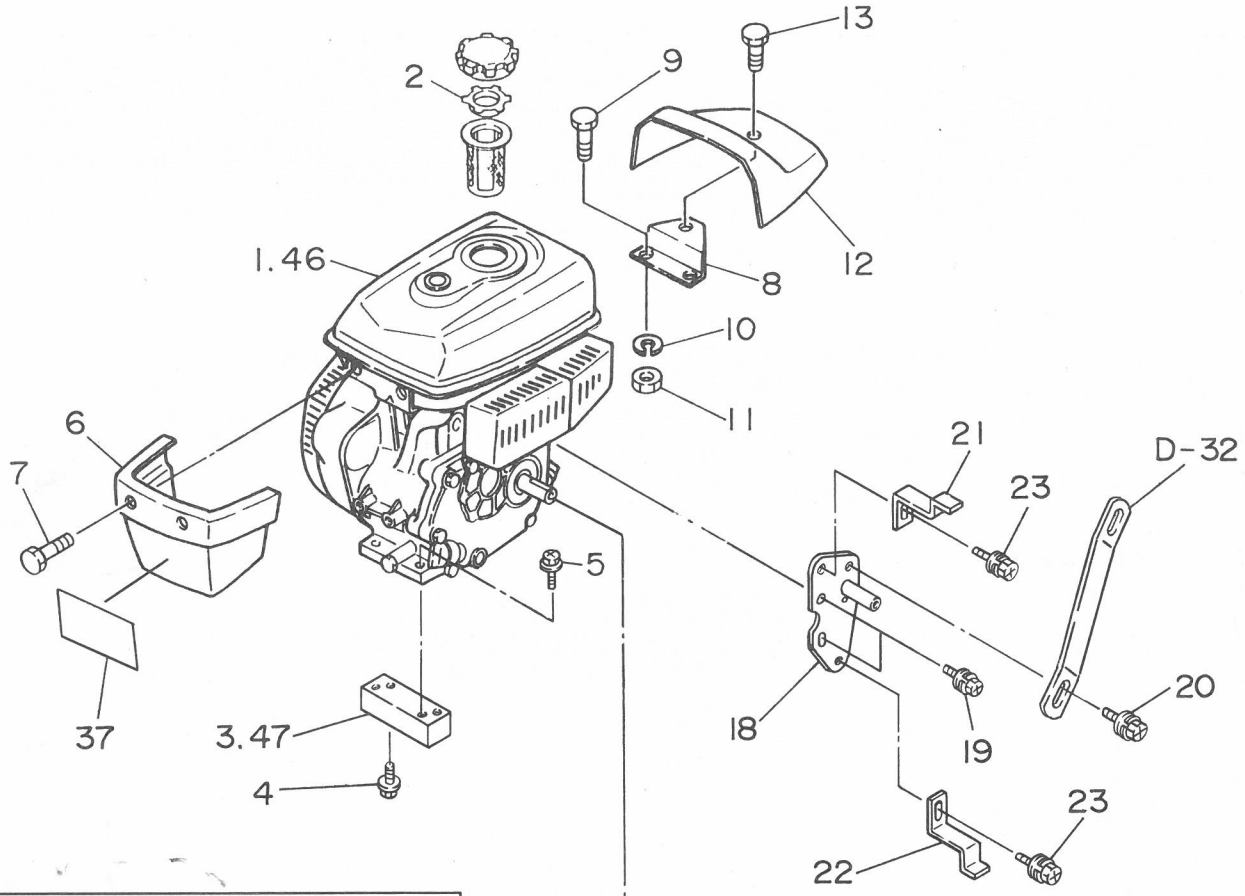

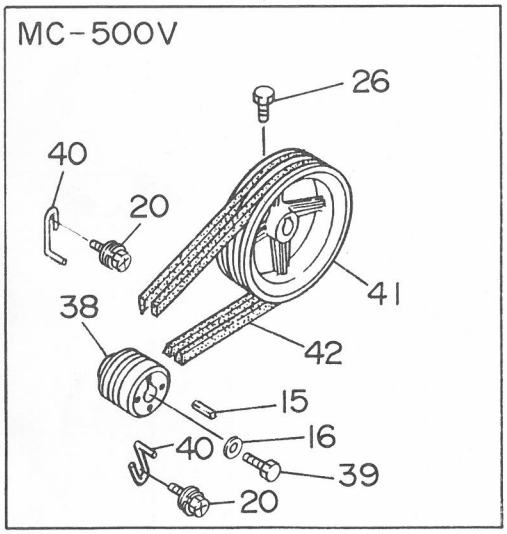

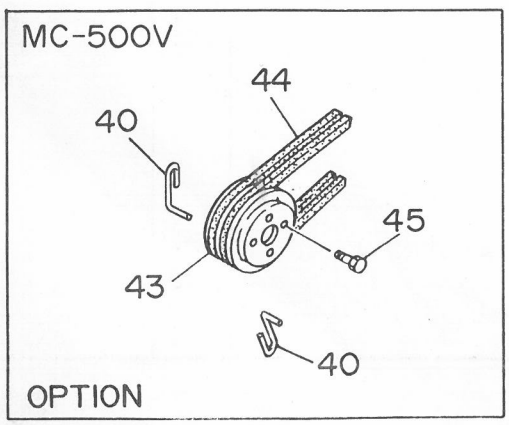

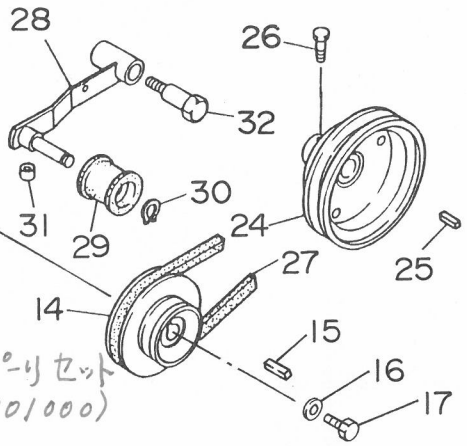

増速プーリセット
(CM62 6801000)
あり。
※明細は「技術情報」
にある

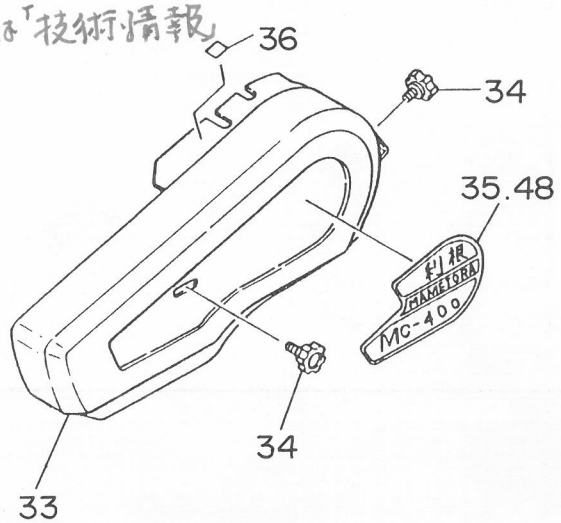

F. エンジン・ベルトカバー・テンション関係
F. ENGINE & BELT COVER TENSION GROUP

見出番号 NO.	コード番号 CODE NO.	部品名称 PARTS NAME		数量 Q'TY	備考 REMARKS
F- 1	CEG 0020 960	ＯＨＶエンジン　GM130LN-353	ENGINE　GM130LN-353	1	MC-400V
F- 2	128 0717 000	ツウキバルブ	VALVE	1	
F- 3	M62 2155 002	エンジンベース	BASE, engine	2	MC-400V
F- 4	9BK 0802 093	ヒラバネツキ⊕ボルト　M8×20ℓ	BOLT　M8×20ℓ	4	
F- 5	9BK 0803 093	ヒラバネツキ⊕ボルト　M8×30ℓ	BOLT　M8×30ℓ	4	
F- 6	M88 1321 000	フロントカバー	COVER, front	1	
F- 7	9CR 0601 213	トラスコネジ　M6×12ℓ	SCREW　M6×12ℓ	2	
F- 8	128 0713 000	カバーコテイプレート	PLATE, cover fixation	1	
F- 9	9BT 0601 203	ボルト　M6×12ℓ	BOLT　M6×12ℓ	2	
F-10	9SW 0600 003	バネザガネ　φ6	WASHER, spring　φ6	2	
F-11	9NT 0600 003	ナット　M6	NUT　M6	2	
F-12	128 0712 000	リヤカバー	COVER, rear	1	
F-13	9CR 0801 213	トラスコネジ　M8×12ℓ	SCREW　M8×12ℓ	1	
F-14	M54 0812 001	エンジンプーリ	PULLEY, engine	1	MC-400V
F-15	W405 B05×025	キー	KEY	1	
F-16	W207H08	ワッシャ	WASHER	1	
F-17	9BT 0802 503	ボルト　M8×25ℓ	BOLT　M8×25ℓ	1	
F-18	M62 2157 000	ベルトオサエトリツケザ	BRACKET, belt guide	1	
F-19	9BK 0801 683	バネツキ⊕ボルト　M8×16ℓ	BOLT　M8×16ℓ	2	
F-20	9BK 0802 093	ヒラバネツキ⊕ボルト　M8×20ℓ	BOLT　M8×20ℓ	1	
F-21	M62 2158 000	ベルトオサエ　（上）	SUPPORT, belt (upper)	1	MC-400V
F-22	M62 2159 000	ベルトオサエ　（下）	SUPPORT, belt (lower)	1	MC-400V
F-23	9BK 0801 693	ヒラバネツキ⊕ボルト　M8×16ℓ	BOLT　M8×16ℓ	2	
F-24	M62 3144 000	ホンキプーリ	PULLEY, main	1	
F-25	9KY 0504 300	キー	KEY	1	
F-26	9BT 0801 803	ボルト　M8×18ℓ	BOLT　M8×18ℓ	1	
F-27	9VB 0330 003	Ｖベルト　ＬＢ－３３	“V” BELT LB-33	1	
F-28	M57 0829 000	テンションアーム　カン	ARM, tension	1	
F-29	M08 0817 001	テンションコロ・Ｂ－Ｗ	ROLLER, tension	1	
F-30	9RS 1200 005	スナップリング　Ｓ－１２	RING, snap S-12	1	
F-31	109 0835 000	ビニールパイプ	PIPE, vinyl	1	
F-32	M54 0816 000	テンショントリツケボルト	BOLT	1	
F-33	M62 2141 003	ベルトカバー　カン	BELT COVER ASS'Y	1	
F-34	M26 0833 000	ノブ	KNOB	2	
F-35	M12 2147 001	ベルトカバーマーク	MARK, belt cover	1	MC-400V
F-36	T12 0968 000	テ　チュウイマーク	MARK, caution hand	1	
F-37	128 0719 000	フロントマーク	MARK, front	1	
F-38	M62 3111 000	エンジンプーリ	PULLEY, engine	1	MC-500V

F. エンジン・ベルトカバー・テンション関係
ENGINE & BELT COVER TENSION GROUP

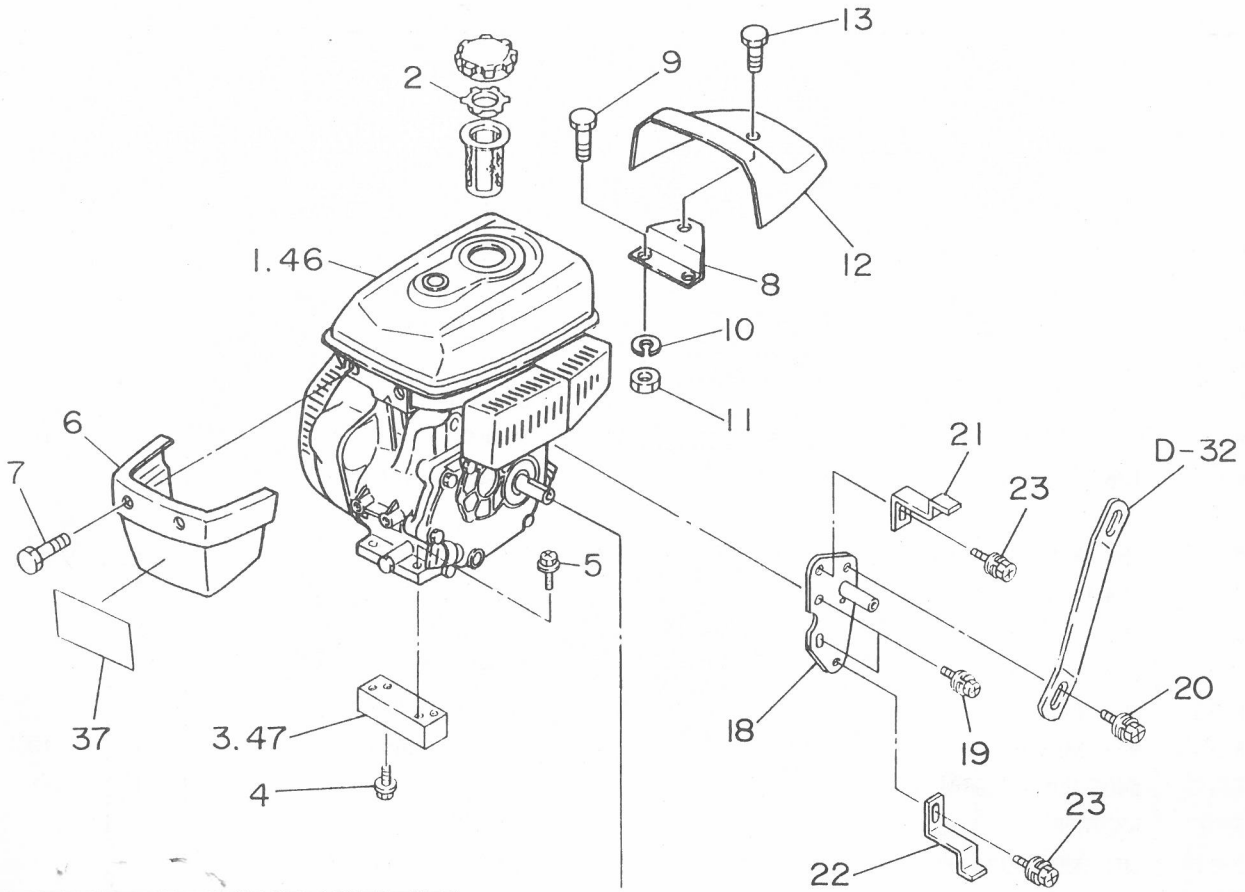

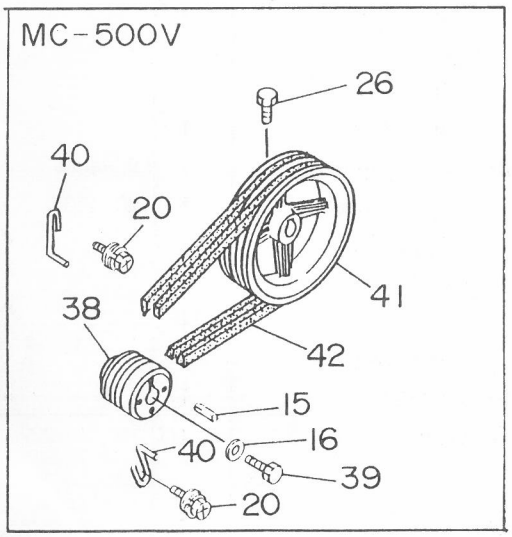

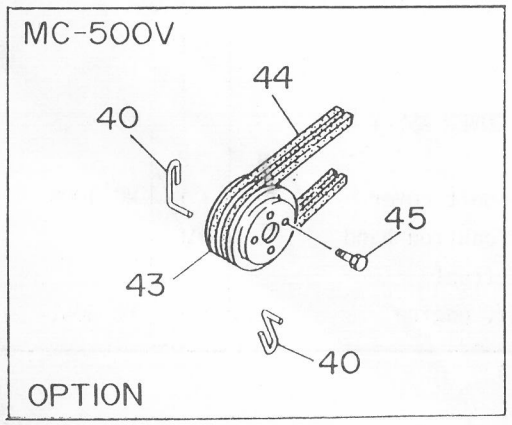

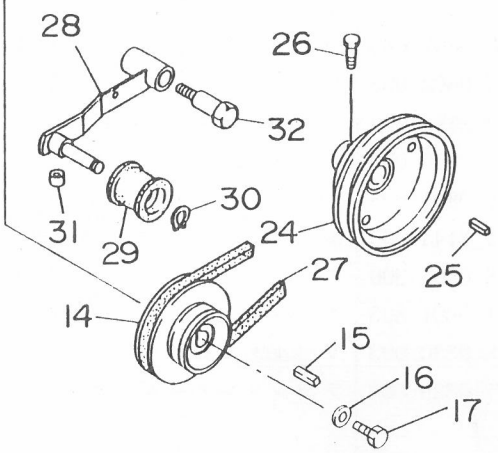

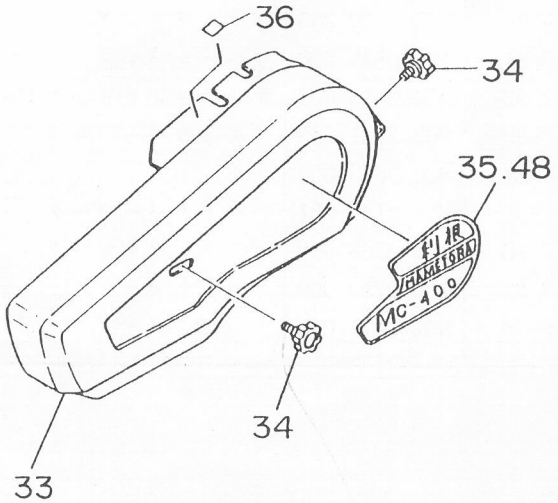

F. エンジン・ベルトカバー・テンション関係
F. ENGINE & BELT COVER TENSION GROUP

見出番号 NO.	コード番号 CODE NO.	部品名称 PARTS NAME		数量 Q'TY	備考 REMARKS
F-39	B080A08×016	ボルト	BOLT	1	
F-40	M88 0853 000	エンジンベルトオサエ	SUPPORT, engine belt	2	MC-500V
F-41	M54 0813 000	ネギヨウ　ホンキプーリ	PULLEY, engine	1	MC-500V
F-42	9VA 0340 003	Vベルト　　LA－34	"V" BELT LA-34	2	MC-500V
F-43	M88 0822 000	ネギヨウ　オヤプーリ	PULLEY	1	オプション
F-44	9VA 0370 003	Vベルト　　LA－37	"V" BELT LA-37	2	オプション
F-45	9BK 0601 693	ヒラバネツキ⊕ボルト　M6×16ℓ	BOLT,⊕M6×16ℓ	4	
F-46	DEG 0020 980	OHVエンジン　GM180LN-360	OHV ENGINE, GM180LN-360	1	
F-47	M62 3141 001	エンジンベース	BASE, engine	2	MC-500V
F-48	M62 3117 001	ベルトカバーマーク	MARK, belt cover	1	MC-500V

G. 車輪関係 WHEEL GROUP

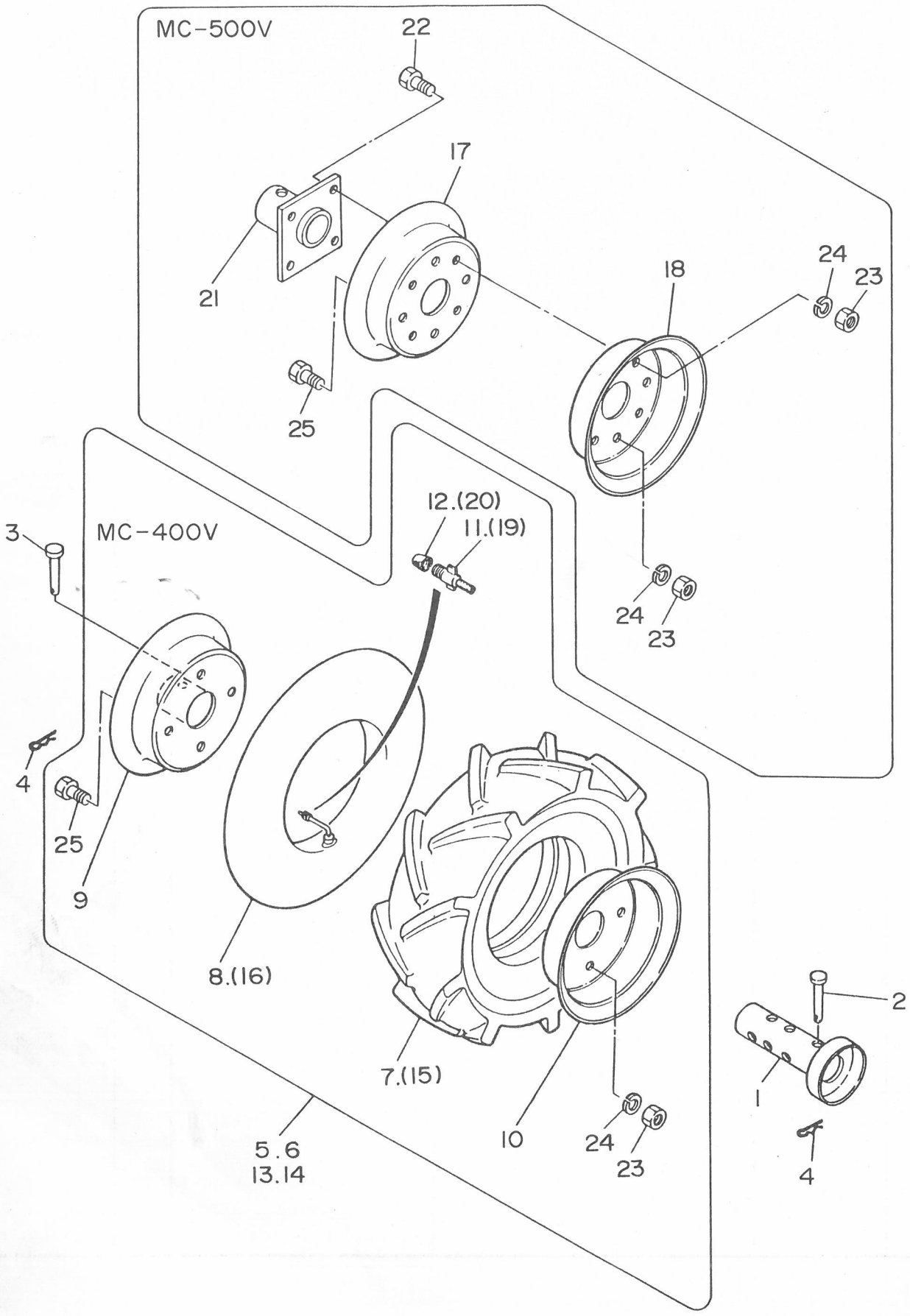

G. 車輪関係 WHEEL GROUP

見出番号 NO.	コード番号 CODE NO.	部品名称 PARTS NAME		数量 Q'TY	備考 REMARKS
G- 1	M88 1111 000	ホイルチューブ	TUBE, wheel	2	
G- 2	M81 1116 000	シャジクピン (小)	PIN, axle (small)	2	
G- 3	M26 1111 000	シャジクピン	PIN, axle	2	
G- 4	9RP 1023 003	Rピン 10	"R" PIN 10	4	
G- 5	M40 4101 002	ゴムシャリン (右) アッシ	TIRE (R) ASS'Y	1	MC-400V 7-12 24～26含む
G- 6	M40 4102 002	ゴムシャリン (左) アッシ	TIRE (L) ASS'Y	1	MC-400V 7-12 24～26含む
G- 7	C25 0035 0052	タイヤ 3.50-5	TIRE 3.50-5	2	
G- 8	C25 0035 0053	チューブ 3.50-5	TUBE 3.50-5	2	
G- 9	M40 4113 002	ホイール (右) アナツキ3.50-5(C)	WHEEL (R) 3.50-5 (C)	2	
G-10	M40 4112 002	ホイール (左) アナナシ3.50-5(A)	WHEEL (L) 3.50-5 (A)	2	
G-11	C25 0035 0056	バルブインサイド	VALVE, in side	2	
G-12	C25 0035 0057	バルブキャップ	CAP, valve	2	
G-13	M81 1103 000	ゴムシャリン (右) アッシ	TIRE (R) ASS'Y	1	MC-500V 16～26含む
G-14	M81 1104 000	ゴムシャリン (左) アッシ	TIRE (L) ASS'Y	1	MC-500V 16～26含む
G-15	C25 0035 0072	タイヤ 3.50-7	TIRE 3.50-7	2	
G-16	C25 0035 0073	チューブ 3.50-7	TUBE 3.50-7	2	
G-17	M81 1125 000	ホイール (右) アナツキ3.50-7D(B)	WHEEL (R) 3.50-7D(B)	2	
G-18	M81 1124 000	ホイール (左) アナナシ3.50-7D(A)	WHEEL (L) 3.50-7D(A)	2	
G-19	C25 0035 0076	バルブインサイド	VALVE, in side	2	
G-20	C25 0035 0077	バルブインキャップ	CAP, valve	2	
G-21	M81 1118 000	ホイルボス	BOSS, wheel	2	
G-22	9BS 0802 003	コガタボルト M8×20ℓ	BOLT, small M8×20ℓ	8	
G-23	9NS 0800 003	コガタナット M8	NUT, small M8	16(8)	()はMC-400V
G-24	9SW 0800 003	バネザガネ φ8	WASHER, spring φ8	16(8)	()はMC-400V
G-25	9BS 0801 603	コガタボルト M8×16ℓ	BOLT, small M8×16ℓ	8	

H. 付属品・工具関係 ACCESSORY PARTS & TOOL GROUP

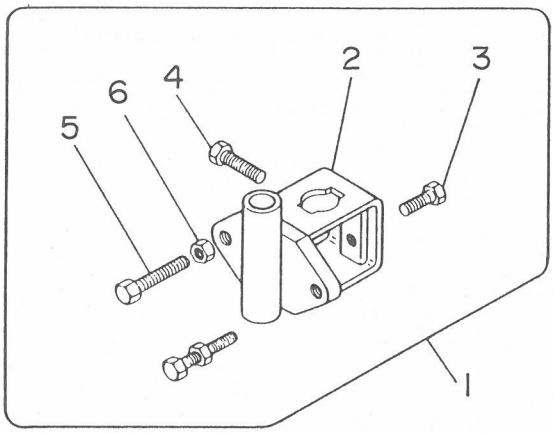

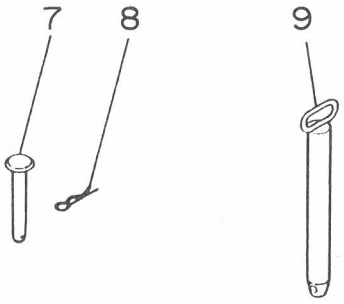

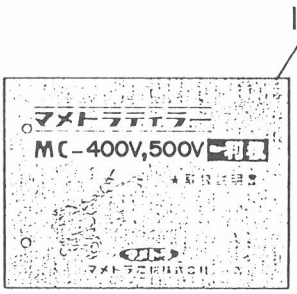

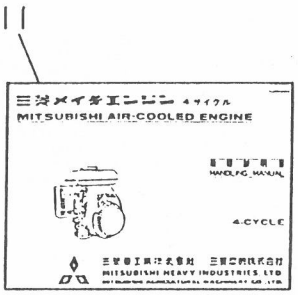

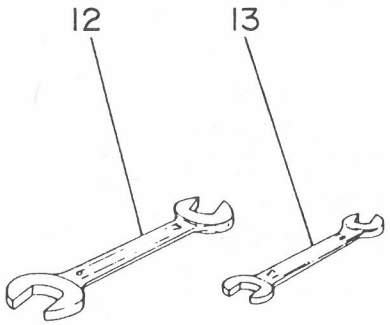

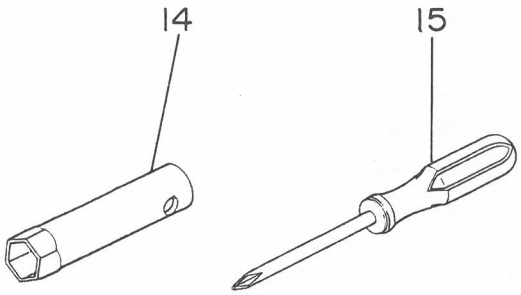

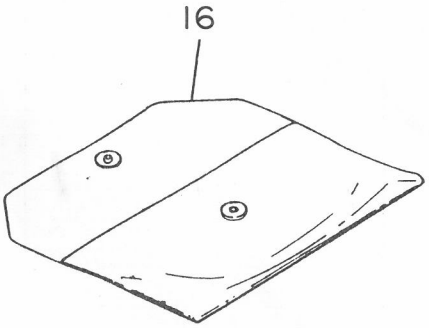

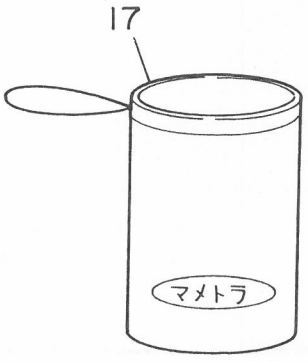

H. 付属品・工具関係 ACCESSORY PARTS & TOOL GROUP

見出番号 NO.	コード番号 CODE NO.	部品名称 PARTS NAME			数量 Q'TY	備考 REMARKS
H- 1	C29 1101 000	カルチソケットアッシ		SOCKET ASS'Y, culti	1	
H- 2	M09 1411 002	カルチソケット		SOCKET, culti	1	
H- 3	9BT 1203 003	ボルト	M12×30ℓ	BOLT M12×30ℓ	1	
H- 4	9BT 1204 003	ボルト	M12×40ℓ	BOLT M12×40ℓ	1	
H- 5	9BT 1206 003	ボルト	M12×60ℓ	BOLT M12×60ℓ	2	
H- 6	9NT 1200 003	ナット	M12	NUT M12	2	
H- 7	M26 1114 000	ホイルピン		PIN, wheel	2	
H- 8	9RP 1023 003	Rピン 10		"R" PIN 10	2	
H- 9	M26 0414 001	キングピン		PIN, king	1(2)	()はMC-500V
H-10	M62 3118 000	ホンキトリセツ		MANUAL BOOK, chassis	1	
H-11		エンジントリセツ		MANUAL BOOK, engine	1	
H-12	9TL 1001 300	スパナ 10×13		SPANNER 10×13	1	
H-13	9TL 1701 900	スパナ 17×19		SPANNER 17×19	1	
H-14	FA 21297	ソケットレンチ		WRENCH, socket	1	
H-15	KN 13001AA	スクリュードライバー		DRIVER, screw	1	
H-16		ビニールブクロ		BAG, vinyl	1	
H-17	111 1530 001	コウグブクロ		BAG, tool	1	