# MC-400-Ⅱ

（車体No.400～20001～）

# MC-500-Ⅱ

（車体No.500～20001～）

## 目　　次
CONTENTS'

シャーシー
CHASSIS


| | 名称 SECTION NAME | 頁 PAGE |
|---|---|---|
| A. | トランスミッション　ケース　関係 TRANSMISSION CASE GROUP | -25- |
| B. | トランスミッション　ギヤ　関係 TRANSMISSION GEAR GROUP | -29- |
| C. | シャーシー・フェンダー　関係 CHASSIS & FENDER GROUP | -33- |
| D. | ハンドル　関係 HANDLE GROUP | -37- |
| E. | コントロール　関係 CONTROL GROUP | -41- |
| F. | エンジン・ベルトカバー・テンション　関係 ENGINE & BELT COVER TENSION GROUP | -43- |
| G. | 車　輪　関　係 WHEEL GROUP | -47- |
| H. | 付属品・工具・関係 ACCESSORY PARTS & TOOL GROUP | -49- |

# A. トランスミッションケース関係
# A. TRANSMISSION CASE GROUP

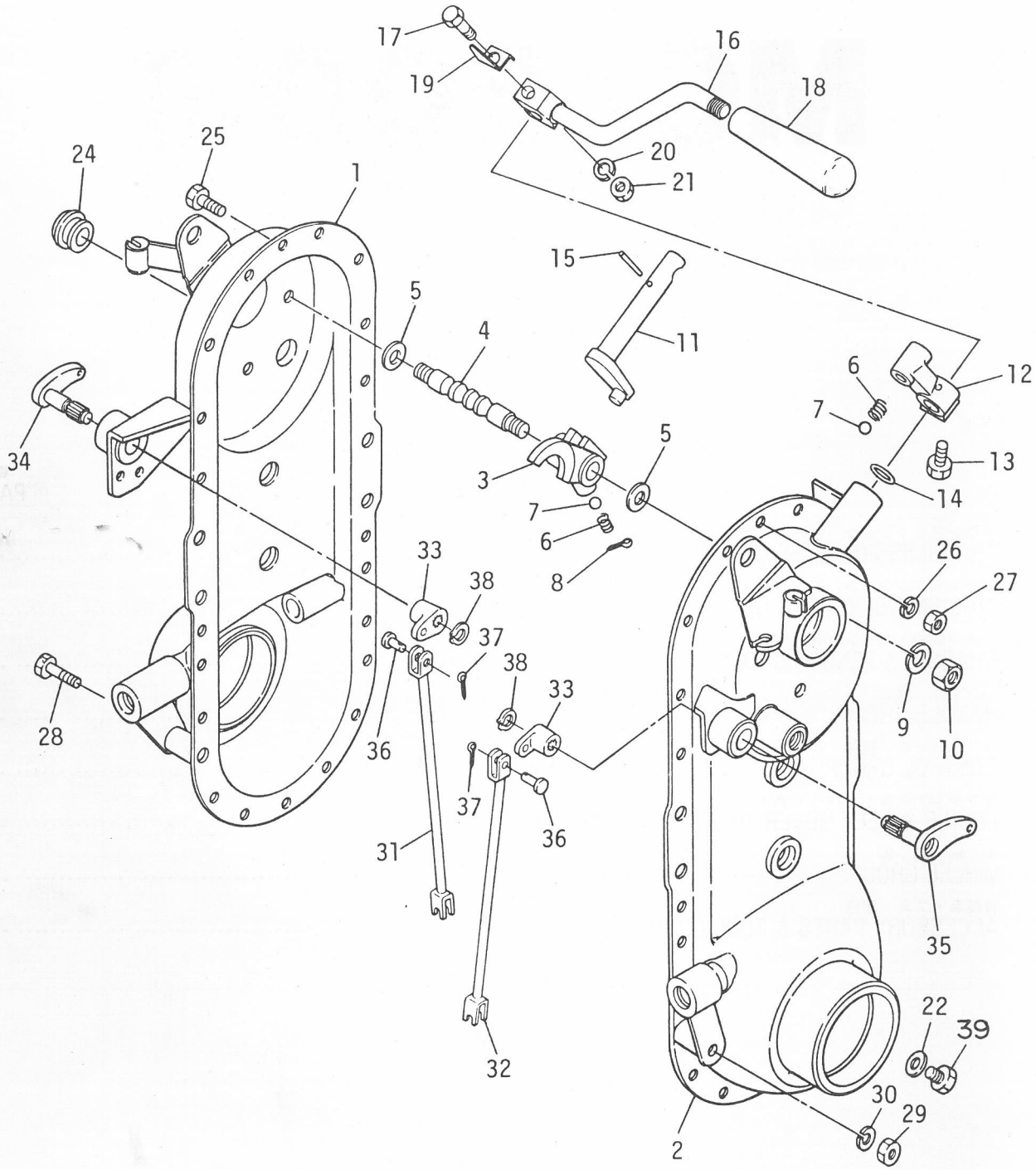

# A. トランスミッションケース関係
# A. TRANSMISSION CASE GROUP

| 見出番号 NO. | コード番号 CODE NO. | 部品名称 PARTS NAME | | 数量 Q'TY | 備考 REMARKS |
|---|---|---|---|---|---|
| A-01 | M62 2136 001 | トランスミッションアッシ | TRANSMISSION ASS'Y | 1 組 | A-1～A-39 B-1～B-52含む |
| A- 1 | M92 2111 000 | ミッションケース R | CASE (R), transmission | 1 | |
| A- 2 | M92 2112 005 | ミッションケース L | CASE (L), transmission | 1 | |
| A- 3 | M99 0311 000 | シフターフォーク | FORK, shifter | 1 | |
| A- 4 | M99 0312 000 | シフターロット | ROD, shifter | 1 | |
| A- 5 | M07 0313 001 | シフターロットヨウパッキン | PACKING, shifter rod | 2 | |
| A- 6 | M07 0314 000 | シフターロットオシバネ | SPRING, tightning shifter | 2 | |
| A- 7 | 9SB 2500 000 | スティールボール 5/16" | BALL, steel 5/16" | 2 | |
| A- 8 | 9ST 0302 003 | ワリピン 3φ×20ℓ | PIN, split 3φ×20ℓ | 1 | |
| A- 9 | 9SW 1000 000 | バネザガネ 10φ | WASHER, spring 10φ | 2 | |
| A-10 | 9NT 1000 010 | ナット M10 P1.25 | NUT M10 P1.25 | 2 | |
| A-11 | M54 0312 001 | シフターアーム | ARM, shifter | 1 | |
| A-12 | M77 0313 000 | チェンジレバーボス | BOSS, change lever | 1 | |
| A-13 | 9BT 0801 003 | ボルト M8×10ℓ | BOLT M8×10ℓ | 1 | |
| A-14 | 90R 1200 001 | Oリング P-12 T302 | "O" RING P-12 T302 | 1 | |
| A-15 | 9TP 0352 500 | テーパーピン 3.5φ×25ℓ | PIN, taper 3.5φ×25ℓ | 1 | |
| A-16 | M92 2114 000 | チェンジレバー | LEVER, change | 1 | |
| A-17 | M54 0913 000 | ロックボルト | BOLT, lock | 1 | |
| A-18 | R04 0830 000 | グリップ | GRIP | 1 | |
| A-19 | M86 0911 000 | チェンジガイド | GUIDE, change | 1 | |
| A-20 | 9SW 1000 003 | バネザガネ 10φ | WASHER, spring 10φ | 1 | |
| A-21 | 9NT 1000 003 | ナット M10 | NUT M10 | 1 | |
| A-22 | M07 0118 000 | ハイユコウパッキン | SCREW, oil outlet | 1 | |
| A-23 | | | | | |
| A-24 | M60 0116 000 | チュウユセン | PLUG, oil | 1 | |
| A-25 | 9BH 0601 473 | ボルト (7T) M6×14ℓ | BOLT (7T) M6×14ℓ | 21 | |
| A-26 | 9SW 0600 000 | バネザガネ 6φ | WASHER, spring 6φ | 21 | |
| A-27 | 9NT 0600 000 | ナット M6 | NUT M6 | 21 | |
| A-28 | 9BT 0807 000 | ボルト M8×70ℓ | BOLT M8×70ℓ | 1 | |
| A-29 | 9NT 0800 000 | ナット M8 | NUT M8 | 1 | |
| A-30 | 9SW 0800 000 | バネザガネ 8φ | WASHER, spring 8φ | 1 | |
| A-31 | M62 1022 000 | サイドクラッチロッド R | ROD R, side clutch | 1 | |
| A-32 | M62 1023 000 | サイドクラッチロッド L | ROD L, side clutch | 1 | |
| A-33 | M62 1024 000 | クラッチジョイント | JOINT, clutch | 2 | |
| A-34 | M62 1025 000 | ジョイント R | JOINT R | 1 | |
| A-35 | M62 1026 000 | ジョイント L | JOINT L | 1 | |
| A-36 | M08 1016 000 | ヒラアタマピン | PIN, clevis | 2 | |
| A-37 | 9ST 0151 503 | ワリピン 1.5φ×15ℓ | PIN, split 1.5φ×15ℓ | 2 | |

# A. トランスミッションケース関係
# TRANSMISSION CASE GROUP

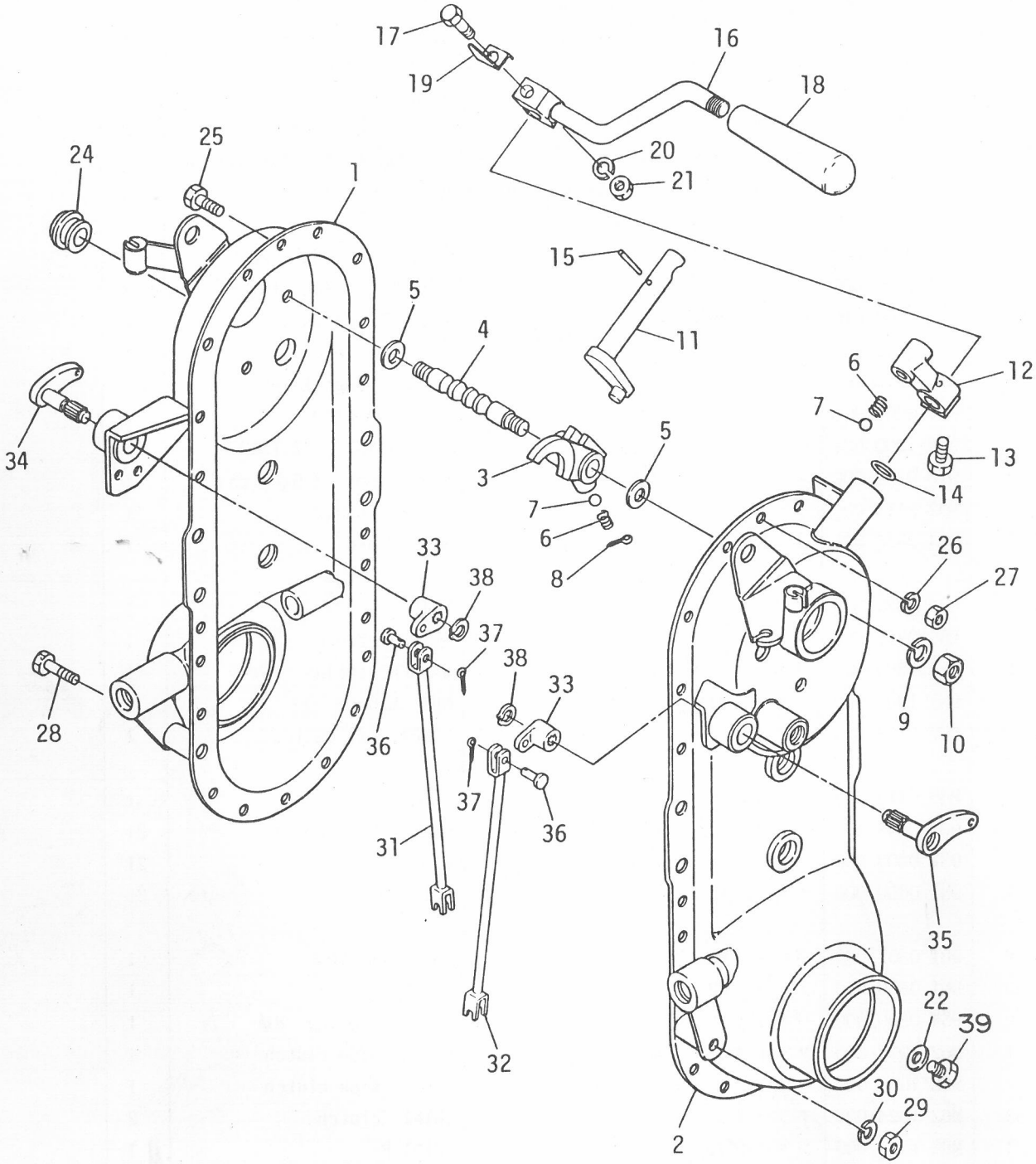

# A. トランスミッションケース関係
# A. TRANSMISSION CASE GROUP

| 見出番号 NO. | コード番号 CODE NO. | 部品名称 PARTS NAME | | 数量 Q'TY | 備考 REMARKS |
|---|---|---|---|---|---|
| A-38 | 9RS 1200 005 | スナップリング S-12 | RINg, snap S-12 | 2 | |
| A-39 | M07 0129 001 | ハイユコウネジ | SCREW, oil outlet | 1 | |

# B. トランスミッションギヤ関係
# TRANSMISSION GEAR GROUP

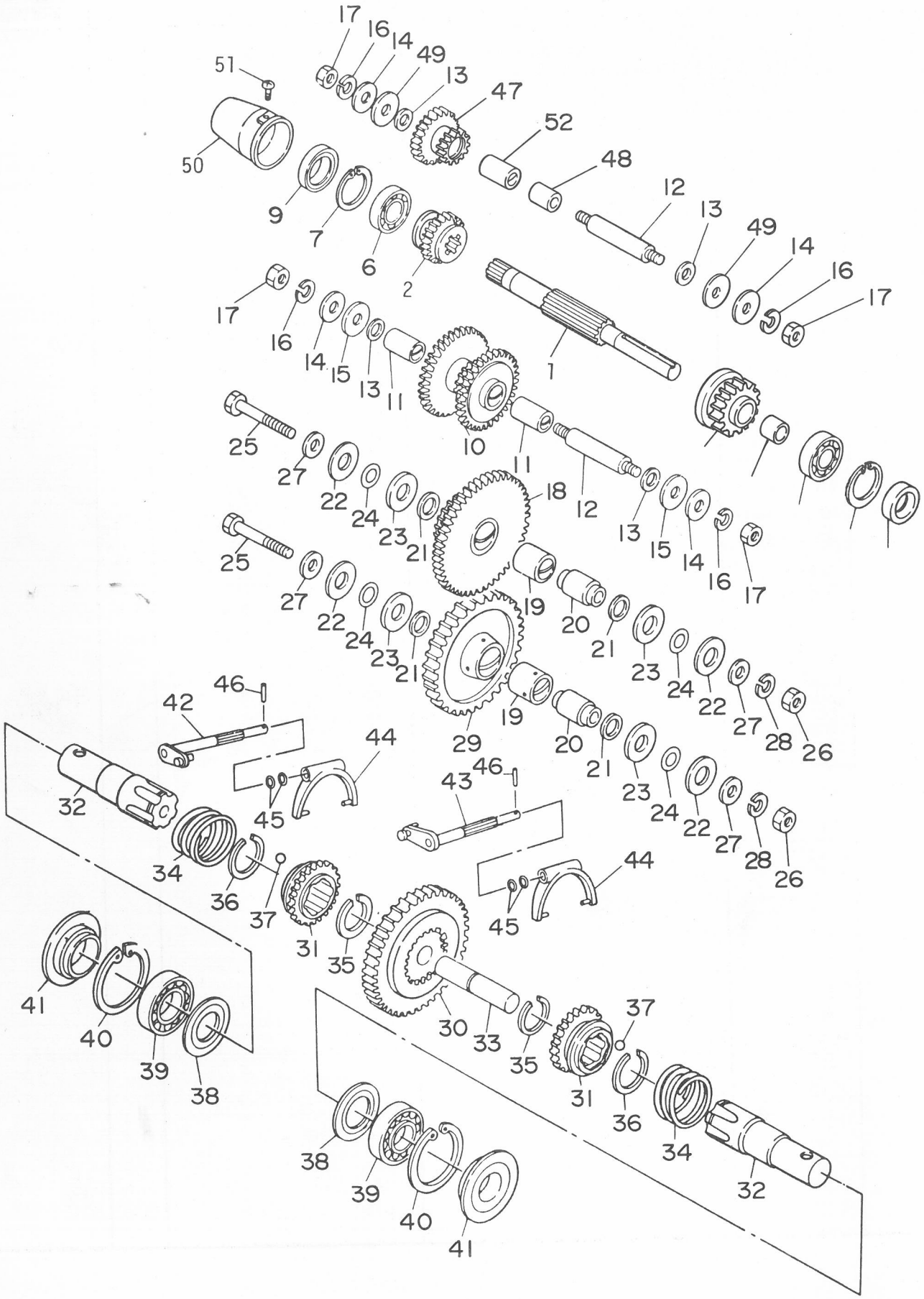

# B. トランスミッションギヤ関係
# TRANSMISSION GEAR GROUP

| 見出番号 NO. | コード番号 CODE NO. | 部品名称 PARTS NAME | | 数量 Q'TY | 備考 REMARKS |
|---|---|---|---|---|---|
| B- 1 | M62 3137 000 | シュジク | SHAFT, main | 1 | |
| B- 2 | M62 3138 000 | シュジクギヤ 14T | GEAR, main shaft 14T | 1 | |
| **B-01** | **M99 0201 000** | **シュジクギヤアッシ 20T** | **GEAR, main ass'y 20T** | **1 組** | **見出番号 3,4含む** |
| B- 3 | M99 0222 000 | シュジクギヤ 20T | GEAR, main shaft 20T | 1 | |
| B- 4 | M99 0223 000 | ブッシュ | BUSH | 1 | |
| B- 5 | 9BB 6202 000 | ボールベアリング #6202 | BEARING, ball #6202 | 1 | |
| B- 6 | 9BB 6003 000 | ボールベアリング #6003 | BEARING, ball #6003 | 1 | |
| B- 7 | 9RR 3500 005 | スナップリング R-35 | RING, snap R-35 | 2 | |
| B- 8 | 90S 1535 0702 | オイルシール SC-15357 | SEAL, oil SC-15357 | 1 | |
| B- 9 | 90S 1735 0702 | オイルシール SC-17357 | SEAL, oil SC-17357 | 1 | |
| **B-02** | **M99 0202 000** | **ロートップギヤアッシ** | **GEAR, low-top Ass'y** | **1 組** | **見出番号 10,11含む** |
| B-10 | M99 0224 000 | ロートップギヤ | GEAR, low-top | 1 | |
| B-11 | M54 0219 000 | マキブッシュ | BUSH | 2 | |
| B-12 | M23 0255 000 | ネジツキシャフト | SHAFT, with screw | 2 | |
| B-13 | M07 0313 001 | シフターロットヨウパッキン | PACKING, shifter rod | 4 | |
| B-14 | M07 0234 002 | ネジツキシャフトヨウパッキン(ソト) | PACKING, shaft with screw (out) | 4 | |
| B-15 | M23 0258 001 | バックジクザガネ | WASHER, back chaft | 2 | |
| B-16 | 9SW 1000 000 | バネザガネ 10$\phi$ | WASHER, spring 10$\phi$ | 6 | |
| B-17 | 9NT 1000 010 | ナット M10 P1.25 | NUT M10 P1.25 | 4 | |
| **B-03** | **M54 0201 000** | **ゲンソクギヤアッシ** | **GEAR, reduction Ass'y** | **1 組** | **見出番号 18,19含む** |
| B-18 | M54 0214 000 | ゲンソクギヤ | GEAR, reduction | 1 | |
| B-19 | M23 0224 000 | マキブッシュ B | BUSH B | 2 | |
| B-20 | M23 0216 000 | カラーシャフト | SHAFT, collar | 2 | |
| B-21 | M07 0238 000 | カラーシャフトヨウパッキン(ウチ) | PACKING, collar shaft (in) | 4 | |
| B-22 | M07 0237 000 | カラーシャフトヨウパッキン(ソト) | PACKING, collar shaft(out) | 4 | |
| B-23 | M67 0219 000 | ザガネ A | WASHER A | 4 | |
| B-24 | 90R 1600 005 | Oリング S-16 T302 | "O" RING S-16 T302 | 4 | |
| B-25 | 9BH 1006 073 | ボルト M10×60$\ell$ 7T | BOLT M10×60$\ell$ 7T | 2 | |
| B-26 | 9NH 1000 073 | ナット M10 7T | NUT M10 7T | 2 | |
| B-27 | M99 0214 000 | ザガネ | WASHER | 4 | |
| B-28 | 9SW 1000 003 | バネザガネ 10$\phi$ | WASHER, spring 10$\phi$ | 2 | |
| **B-04** | **M54 0202 000** | **アイドラギヤアッシ** | **GEAR, idler Ass'y** | **1 組** | **見出番号 19,29含む** |
| B-29 | M54 0215 000 | アイドラギヤ | GEAR, idler | 1 | |
| B-30 | M62 0213 001 | クラッチギヤ | GEAR, clutch | 1 | |
| B-31 | M62 0214 002 | クラッチピニオン | PINION, clutch | 2 | |
| B-32 | M62 0211 001 | シャジク | AXLE | 2 | |
| B-33 | M62 0212 000 | ナカジク | SHAFT, center | 1 | |
| B-34 | M62 0215 001 | サイドクラッチバネ | SPRING, side clutch | 2 | |

# B. トランスミッションギヤ関係
# TRANSMISSION GEAR GROUP

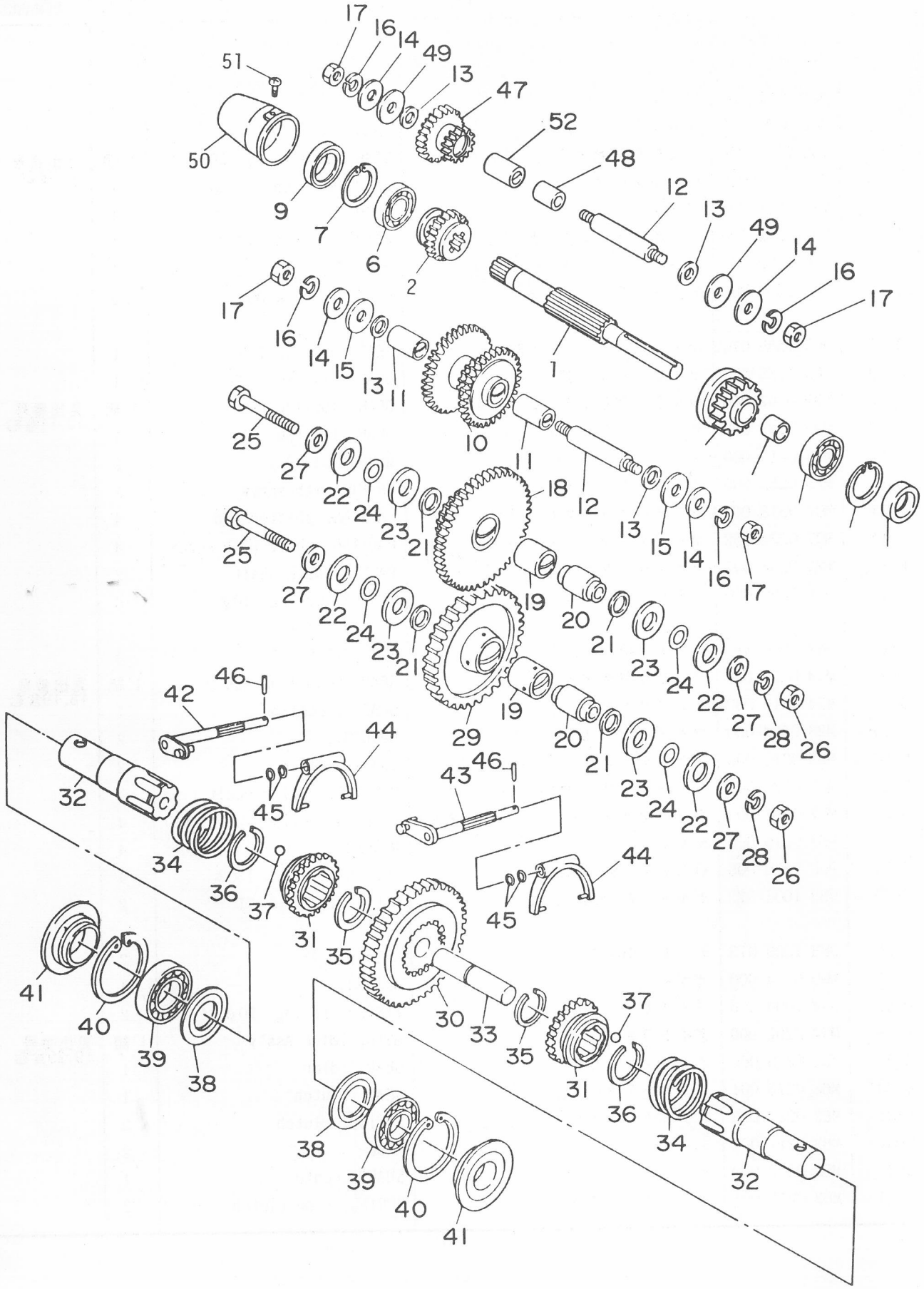

# B. トランスミッションギヤ関係
# TRANSMISSION GEAR GROUP

| 見出番号 NO. | コード番号 CODE NO. | 部品名称 PARTS NAME | | 数量 Q'TY | 備考 REMARKS |
|---|---|---|---|---|---|
| B-35 | M99 0212 000 | サークリップ WR37 | CLIP, WR37 | 2 | |
| B-36 | M99 0211 000 | サークリップ AR47 | CLIP, AR47 | 2 | |
| B-37 | 9SB 3000 000 | スティールボール 3/8" | BALL, steel 3/8" | 24 | |
| B-38 | M62 0222 000 | シャジクザガネ | WASHER, axle shaft | 2 | |
| B-39 | 9BB 6007 000 | ボールベアリング #6007 | BEARING, ball #6007 | 2 | |
| B-40 | 9RR 6200 005 | スナップリング R-62 | SNAP RING R-62 | 2 | |
| B-41 | 90S 3562 1914 | オイルシール QLFY35621319 | SEAL, oil QLFY35621319 | 2 | |
| B-42 | M62 0224 000 | クラッチフォークシャフト R | SHAFT (R), clutch | 1 | |
| B-43 | M62 0225 000 | クラッチフォークシャフト L | SHAFT (L), clutch | 1 | |
| B-44 | M62 0226 000 | サイドクラッチフォーク | FORK, side clutch | 2 | |
| B-45 | 90R 1400 001 | Oリング P-14 T302 | "O" RING P-14 T302 | 4 | |
| B-46 | M99 0213 000 | ニードルローラー | ROLLER, needle | 2 | |
| **B-05** | **M99 0203 000** | **バックギヤアッシ** | **GEAR, back Ass'y** | **1 組** | **見出番号 47,52含む** |
| B-47 | M99 0226 000 | バックギヤ 15T-21T | GEAR, back 15T-21T | 1 | |
| B-48 | M99 0225 000 | カラー | COLLAR | 1 | |
| B-49 | M23 0258 001 | バックジクザガネ | WASHER, back shaft | 2 | |
| B-50 | M54 0223 000 | シールドキャップ | CAP, sealed | 1 | |
| B-51 | 9CR 0501 403 | ⊕ナベコネジ | SCREW M5×14ℓ | 2 | |
| B-52 | M23 0256 000 | マキブッシュ A | BUSH A | 1 | |

# C. シャーシー・フェンダー関係 CHASSIS & FENDER GROUP

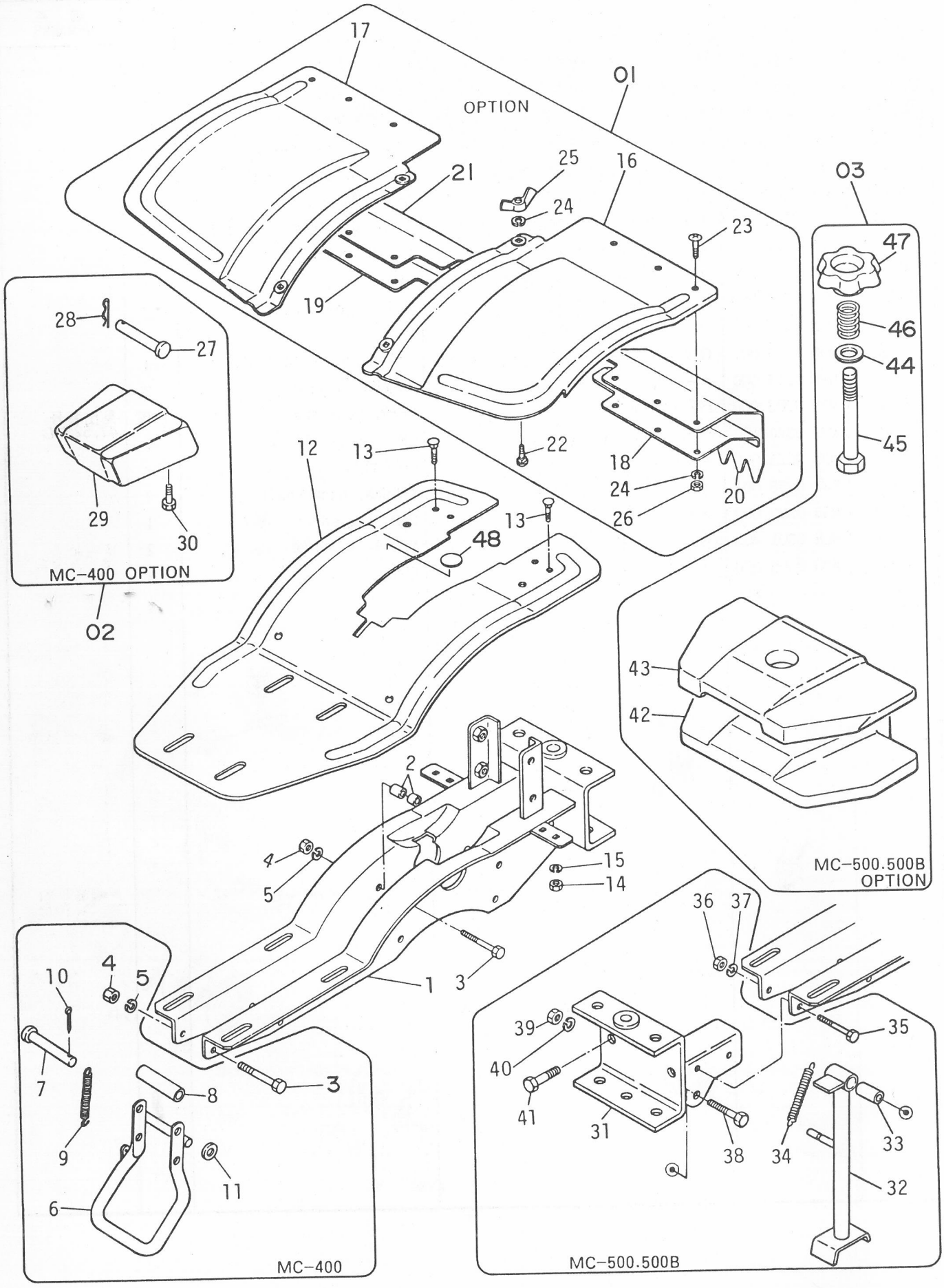

# C. シャーシー・フェンダー関係
# CHASSIS & FENDER GROUP

| 見出番号 NO. | コード番号 CODE NO. | 部品名称 PARTS NAME | | 数量 Q'TY | 備考 REMARKS |
|---|---|---|---|---|---|
| C- 1 | M62 2156 001 | シャーシフレーム | FRAME, chassis | 1 | |
| C- 2 | M23 0416 000 | ケースシメツケカラー | COLLAR, tightning case | 8 | |
| C- 3 | 9BT 0805 003 | ボルト M8×50ℓ | BOLT M8×50ℓ | 5 | |
| C- 4 | 9NT 0800 003 | ナット M8 | NUT M8 | 5 | |
| C- 5 | 9SW 0800 003 | バネザガネ 8φ | WASHER, spring 8φ | 5 | |
| C- 6 | M54 0412 001 | スタンド | STAND | 1 | |
| C- 7 | M54 0413 000 | スタンドピン | PIN, stand | 1 | |
| C- 8 | M23 0415 000 | ウェイトトリツケダイウケパイプ | PIPE, stand weight fitting | 1 | |
| C- 9 | M09 0417 000 | スタンドスプリング | SPRING, stand | 1 | |
| C-10 | 9ST 0302 003 | ワリピン 3φ×20ℓ | PIN, split 3φ×20ℓ | 1 | |
| C-11 | 9FW 0800 003 | ヒラザガネ 8φ | WASHER, plain 8φ | 1 | |
| C-12 | M62 0511 000 | フェンダー | FENDER | 1 | |
| C-13 | 9BT 0601 363 | カクネボルト M6×13ℓ | BOLT M6×13ℓ | 4 | |
| C-14 | 9NT 0600 003 | ナット M6 | NUT M6 | 4 | |
| C-15 | 9SW 0600 003 | バネザガネ 6φ | WASHER, spring 6φ | 4 | |
| **C-01** | **M54 0501 000** | **ホジョフェンダーアッシ** | **FENDER, extention Ass'y** | **1 組** | **見出番号 16～26含む** |
| C-16 | M54 0512 000 | ホジョフェンダー (L) | FENDER (L), extention | 1 | |
| C-17 | M54 0513 000 | ホジョフェンダー (R) | FENDER (R), extention | 1 | |
| C-18 | M23 0513 000 | タレゴムオサエイタ (L) | PLATE (L), setting rubber | 1 | |
| C-19 | M23 0516 000 | タレゴムオサエイタ (R) | PLATE (R), setting rubber | 1 | |
| C-20 | M23 0514 001 | ホジョフェンダータレゴム (L) | SHEET RUBBER (L) | 1 | |
| C-21 | M23 0515 001 | ホジョフェンダータレゴム (R) | SHEET RUBBER (R) | 1 | OPTION |
| C-22 | 9BT 0601 363 | カクネボルト M6×13ℓ | BOLT M6×13ℓ | 4 | |
| C-23 | 9CR 0601 703 | ⊕ナベコネジ M6×17ℓ | SCREW M6×17ℓ | 6 | |
| C-24 | 9SW 0600 003 | バネザガネ 6φ | WASHER, spring 6φ | 10 | |
| C-25 | 9NW 0600 043 | チョウナット M6 | NUT, wing (small) M6 | 4 | |
| C-26 | 9NT 0600 003 | ナット M6 | NUT M6 | 6 | |
| **C-02** | **C30 1003 001** | **バランスウェイトアッシ M57** | **WEIGHT, balance ASSY M57** | **1 組** | **見出番号27, 28, 29, 30含む** |
| C-27 | M54 0413 000 | スタンドピン | PIN, stand | 1 | |
| C-28 | 9RP 0816 003 | Rピン 8 | "R" PIN 8 | 1 | OPTION |
| C-29 | M57 1211 000 | バランスウェイト | WEIGHT, balance | 1 | |
| C-30 | 9BT 0825 000 | ボルト M8×25ℓ | BOLT M8×25ℓ | 2 | |
| C-31 | M54 0414 001 | フロントヒッチ | HITCH, front | 1 | |
| C-32 | M62 0411 001 | スタンド | STAND | 1 | |
| C-33 | M54 0416 000 | スタンドウケパイプ | PIPE, stand | 1 | |
| C-34 | M97 0412 000 | スタンドバネ | SPRING, stand | 1 | |
| C-35 | 9BT 0805 003 | ボルト M8×50ℓ | BOLT M8×50ℓ | 2 | |
| C-36 | 9NT 0800 003 | ナット M8 | NUT M8 | 2 | |

# C. シャーシー・フェンダー関係 CHASSIS & FENDER GROUP

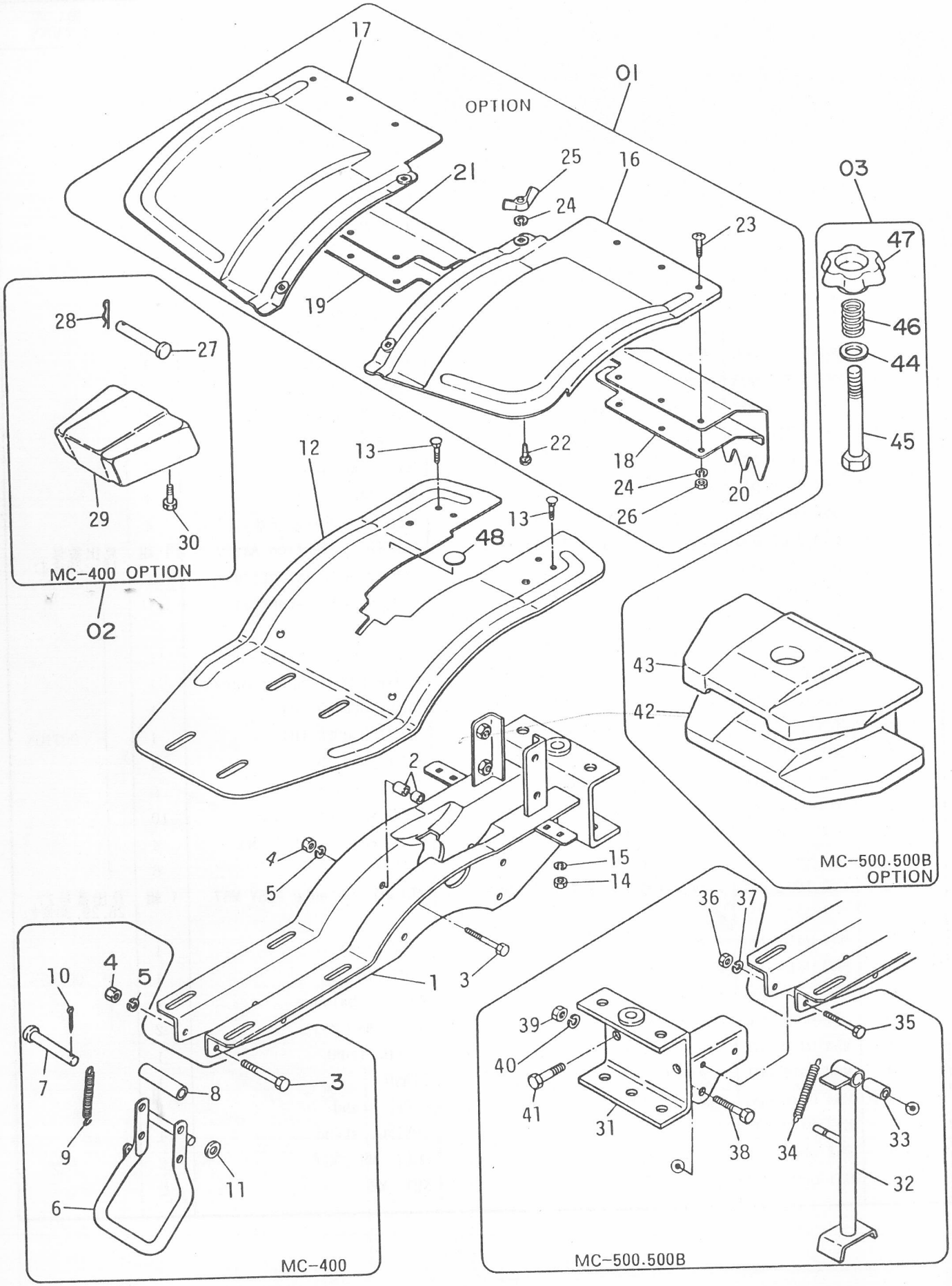

# C. シャーシー・フェンダー関係 CHASSIS & FENDER GROUP

| 見出番号 NO. | コード番号 CODE NO. | 部品名称 PARTS NAME | | 数量 Q'TY | 備考 REMARKS |
|---|---|---|---|---|---|
| C-37 | 9SW 0800 003 | バネザガネ 8φ | WASHER, spring 8φ | 2 | |
| C-38 | 9BT 1005 003 | ボルト M10×50ℓ P1.5 | BOLT M10×50ℓ P1.5 | 1 | |
| C-39 | 9NT 1000 003 | ナット M10 P1.5 | NUT M10 P1.5 | 1 | |
| C-40 | 9SW 1000 003 | バネザガネ 10φ | WASHER, spring 10φ | 1 | |
| C-41 | 9BT 1203 503 | ボルト M12×35ℓ | BOLT M12×35ℓ | 2 | |
| C-42 | M66 1211 000 | バランスウェイト（ダイ） | WAIGHT, balance (large) | 1 | OPTION |
| C-43 | M66 1212 000 | バランスウェイト（ショウ） | WAIGHT, balance (small) | 1 | OPTION |
| C-03 | C30 1001 001 | ウェイトシメツケカナグアッシ | FITTING, waight tightening | 1 組 | 見出番号 44～47含む |
| C-44 | M66 1213 000 | ウェイトヨウザガネ | WASHER, waight | 1 | OPTION |
| C-45 | M66 1214 001 | ウェイトヨウボルト | BOLT, waight | 1 | OPTION |
| C-46 | 106 0329 000 | スプリング | SPRING | 1 | OPTION |
| C-47 | M66 1215 000 | ウェイトシメツケナット | NUT, waight tightening | 1 | OPTION |
| C-48 | R16 1404 000 | クブンマーク | MARK | 1 | |

# D. ハンドル関係 HANDLE GROUP

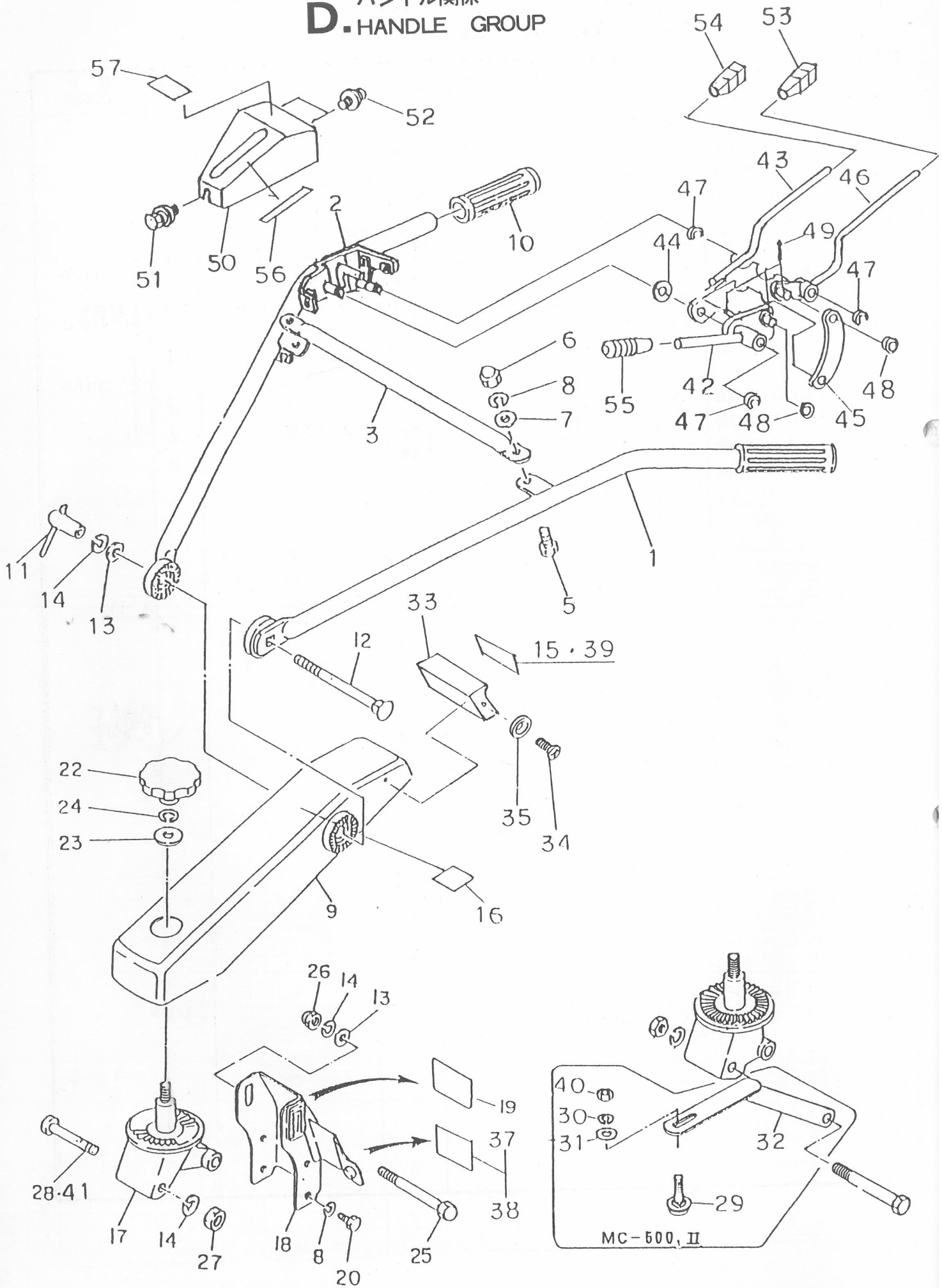

# D. ハンドル関係 HANDLE GROUP

| 見出番号 NO. | コード番号 CODE NO. | 部品名称 PARTS NAME | | 数量 Q'TY | 備考 REMARKS |
|---|---|---|---|---|---|
| D-01 | 124 0602 000 | ハンドルアッシ | HANDLE ASS'Y | 1 組 | 見出番号 1～8,10～14 |
| D- 1 | 124 0615 000 | ハンドル (L) | HANDLE (L) | 1 | |
| D- 2 | 124 0616 000 | ハンドル (R) | HANDLE (R) | 1 | |
| D- 3 | M90 0612 000 | ハンドルチュウカンパイプ | PIPE | 1 | |
| D- 4 | | | | | |
| D- 5 | 9BT 1002 503 | ボルト M10×5ℓ | BOLT M10×5ℓ | 1 | |
| D- 6 | 9NC 1000 062 | フクロナット M10 3形2種 | NUT M10 | 2 | |
| D- 7 | 9FW 1000 003 | ヒラザガネ 10φ | WASHER, plain 10φ | 2 | |
| D- 8 | 9SW 1000 003 | バネザガネ 10φ | WASHER, spring 10φ | 6 | |
| D-02 | 124 0603 000 | ハンドルフレームアッシ | FRAME, handle Ass'y | 1 組 | 見出番号 9,16含む |
| D- 9 | M91 2112 001 | ハンドルフレーム | FRAME, handle | 1 | |
| D-10 | 124 0618 000 | ハンドルニギリ | GLIP, handle | 2 | |
| D-11 | M77 0617 000 | ハンドルジョウゲクランプ | CLAMP, handle | 1 | |
| D-12 | 9BT 1217 563 | カクネボルト M12×175ℓ | BOLT M12×175ℓ | 1 | |
| D-13 | 9FW 1200 003 | ヒラザガネ 12φ | WASHER, plain 12φ | 2 | |
| D-14 | 9SW 1200 003 | バネザガネ 12φ | WASHER, spring 12φ | 3 | |
| D-15 | M62 3133 000 | キシュプレート | PLATE | 1 | MC-400Ⅱ |
| D-16 | M86 0717 000 | アンゼンサギョウマーク | MARK, | 1 | |
| D-17 | M99 0611 001 | ハンドルウケザ | BRACKET, handle | 1 | |
| D-03 | M62 0603 000 | ハンドルブラケットアッシ MC-400 | BRACKET, handle ASSY | 1 組 | 見出番号 18,19,37 |
| D-04 | M62 0604 000 | ハンドルブラケットアッシ MC-500 | BRACKET, handle ASSY | 1 組 | 見出番号 18,19,38 |
| D-18 | M77 0614 000 | ハンドルブラケット | BRACKET, handle | 1 | |
| D-19 | M99 0914 000 | チェンジマーク | MARK, change | 1 | |
| D-20 | 9BT 1002 003 | ボルト M10×20ℓ | BOLT M10×20ℓ | 4 | |
| D-21 | | | | | |
| D-22 | M77 0615 000 | ノブ | KNOB | 1 | |
| D-23 | M77 0616 000 | ザガネ | WASHER | 1 | |
| D-24 | 9SW 1400 003 | バネザガネ 14φ | WASHER, spring 14φ | 1 | |
| D-25 | M77 0618 000 | ハンドルシメツケボルト | BOLT, handle clamp | 1 | |
| D-26 | 9NC 1200 062 | フクロナット M12 3形2種 | NUT M12 | 1 | |
| D-27 | 9NT 1200 003 | ナット M12 | NUT M12 | 1 | |
| D-28 | 9BT 1209 003 | ボルト M12×90ℓ | BOLT M12×90ℓ | 1 | |
| D-29 | 9BT 0801 603 | ボルト M8×16ℓ | BOLT M8×16ℓ | 1 | |
| D-30 | 9SW 0800 003 | バネザガネ 8φ | WASHER, spring 8φ | 1 | |
| D-31 | 9FW 0800 003 | ヒラザガネ 8φ | WASHER, plain 8φ | 1 | |
| D-32 | M62 3139 000 | ボウシンステー | STAY | 1 | MC-500Ⅱ |
| D-05 | M62 0605 000 | MC-400 フロントカバーアッシ | FRONT COVER ASSY | 1 組 | 見出番号 33,15含む |
| D-06 | M62 0606 000 | MC-500 フロントカバーアッシ | FRONT COVER ASSY | 1 組 | 見出番号 33,39含む |

# D. ハンドル関係 HANDLE GROUP

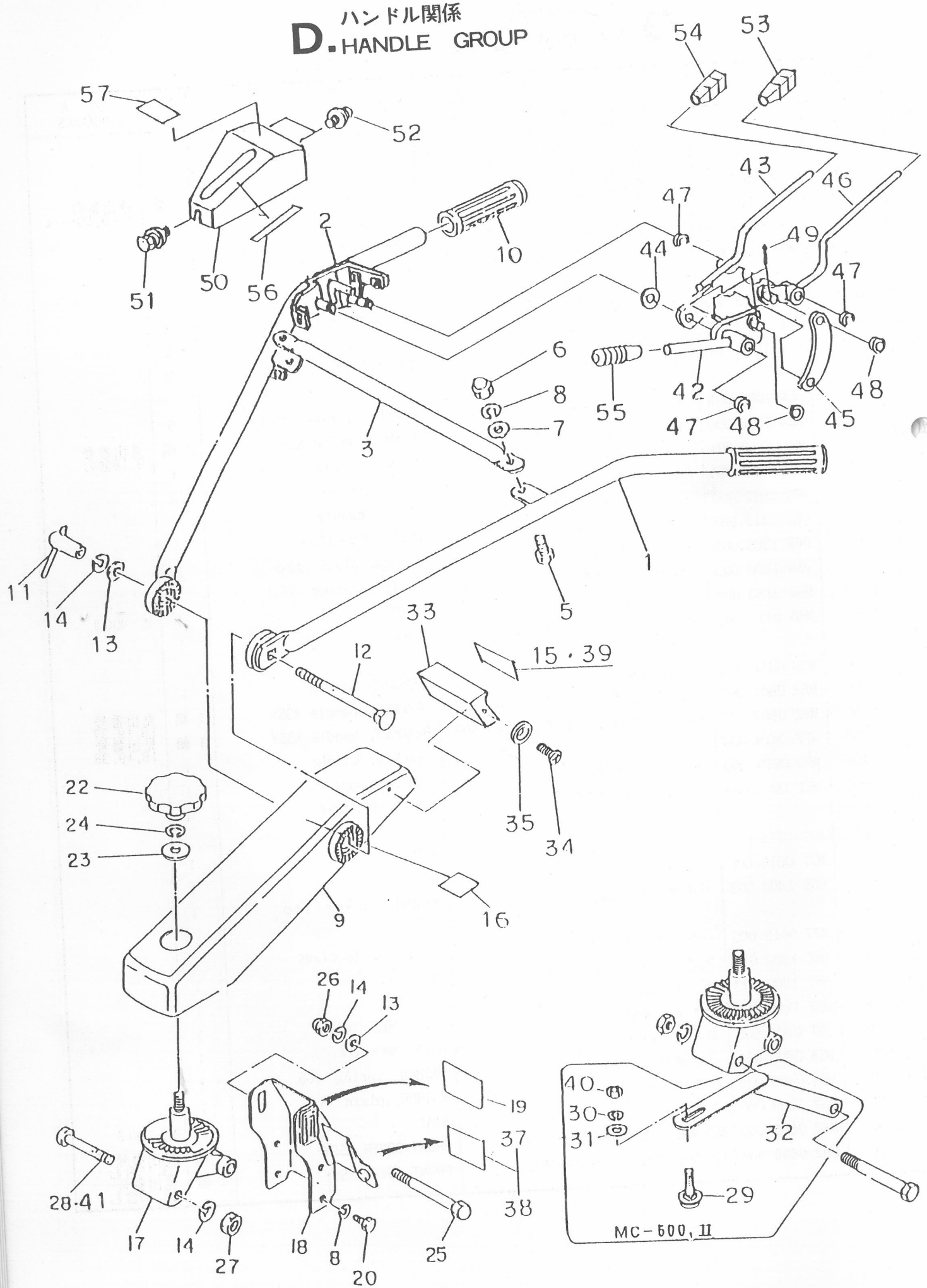

# D. ハンドル関係 HANDLE GROUP

| 見出番号 NO. | コード番号 CODE NO. | 部品名称 PARTS NAME | | 数量 Q'TY | 備考 REMARKS |
|---|---|---|---|---|---|
| D-33 | M91 0615 002 | フロントカバーA | COVER, front A | 1 | |
| D-34 | 9CD 0501 213 | マルサラコネジ M5×12ℓ | SCREW M5×12ℓ | 2 | |
| D-35 | 9FW 0500 023 | フィニッシュワッシャー 5φ | WASHER, finish 5φ | 2 | |
| D-36 | M62 3120 000 | アンゼンカンテイショヒョウ | | 1 | |
| D-37 | M62 3128 000 | カタシキマーク | MARK, | 1 | MC-400Ⅱ |
| D-38 | M62 3142 000 | カタシキマーク | MARK, | 1 | MC-500Ⅱ |
| D-39 | M62 3134 000 | キシュプレート | PLATE | 1 | MC-500Ⅱ |
| D-40 | 9NT 0800 003 | ナット M8 | NUT M8 | 1 | |
| D-41 | 9BT 1209 503 | ボルト M12×95ℓ | BOLT M12×95ℓ | 1 | MC-500Ⅱ |
| D-42 | 124 0821 000 | シュクラッチレバー | LEVER, main clutch | 1 | |
| D-43 | 124 0822 000 | ストップクラッチ | CLUTCH, stop | 1 | |
| D-44 | 124 0823 000 | マルバネ | SPRING | 1 | |
| D-45 | 124 0824 000 | ジョイントプレート | PLATE, joint | 1 | |
| D-46 | 124 0825 000 | ONクラッチ | CLUTCH, ON | 1 | |
| D-47 | 9RE 1000 005 | Eリング | "E" RING | 3 | |
| D-48 | 9FW 0600 003 | ヒラザガネ | WASHER, plain | 3 | |
| D-49 | 9ST 0201 503 | ワリピン | PIN, split | 3 | |
| **D-07** | **124 0606 000** | **テンションカバーアッシ** | **TENSION COVER ASSY** | **1 組** | **見出番号 50,56,57含む** |
| D-50 | 124 0826 000 | テンションレバーカバー | COVER, tension lever | 1 | |
| D-51 | 9BK 0601 593 | ヒラバネツキボルト | BOLT | 1 | |
| D-52 | 9CR 0601 553 | ヒラバネツキコネジ | SCREW | 2 | |
| D-53 | 124 0828 000 | グリップ クロ 8 | GRIP, black 8 | 1 | |
| D-54 | 124 0829 000 | グリップ アカ 8 | GRIP, red 8 | 1 | |
| D-55 | 124 0831 000 | グリップ アカ 10 | GRIP, red 10 | 1 | |
| D-56 | 124 1417 000 | シュクラッチマーク | MARK, main clutch | 1 | |
| D-57 | 124 1416 000 | マメクラッチマーク | MARK, MAME clutch | 1 | |

# E. コントロール関係 CONTROL GROUP

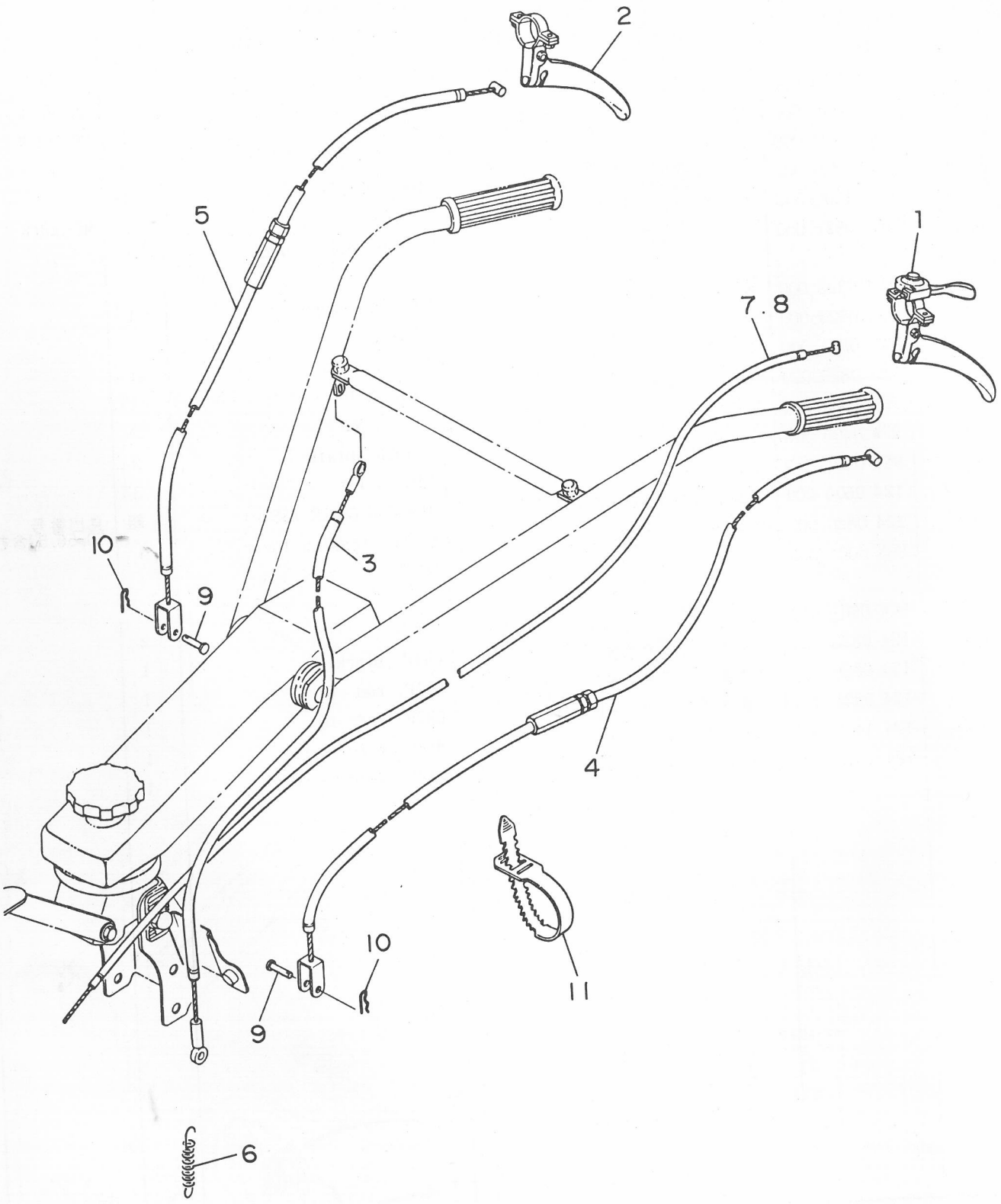

# E. コントロール関係
# E. CONTROL GROUP

| 見出番号 NO. | コード番号 CODE NO. | 部品名称 PARTS NAME | | 数量 Q'TY | 備考 REMARKS |
|---|---|---|---|---|---|
| E- 1 | E23 1119 020 | コンビレバー | LEVER, comb. | 1 | |
| E- 2 | E13 1114 020 | クラッチレバー | LEVER, clutch | 1 | |
| E- 3 | 124 0832 000 | テンションワイヤー | WIRE, tension | 1 | |
| E- 4 | M62 2143 000 | サイドクラッチワイヤー (L) | WIRE, side clutch (L) | 1 | |
| E- 5 | M62 2144 000 | サイドクラッチワイヤー (R) | WIRE, side clutch (R) | 1 | |
| E- 6 | 106 0496 000 | テンションヒッパリバネ | SPRING, tension | 1 | |
| E- 7 | M62 1313 000 | スロットルワイヤー | WIRE, throttle | 1 | MC-400 Ⅱ |
| E- 8 | M40 4311 000 | スロットルワイヤー | WIRE, throttle | 1 | MC-500 Ⅱ |
| E- 9 | M08 1016 000 | ヒラアタマピン | PIN | 2 | |
| E-10 | 9PR 0612 003 | Rピン 6 | "R" PIN 6 | 2 | |
| E-11 | 9CV 1500 001 | コンベックスベルト | BELT, convex | 3 | |

# F. エンジン・ベルトカバー・テンション関係
# F. ENGINE & BELT COVER TENSION GROUP

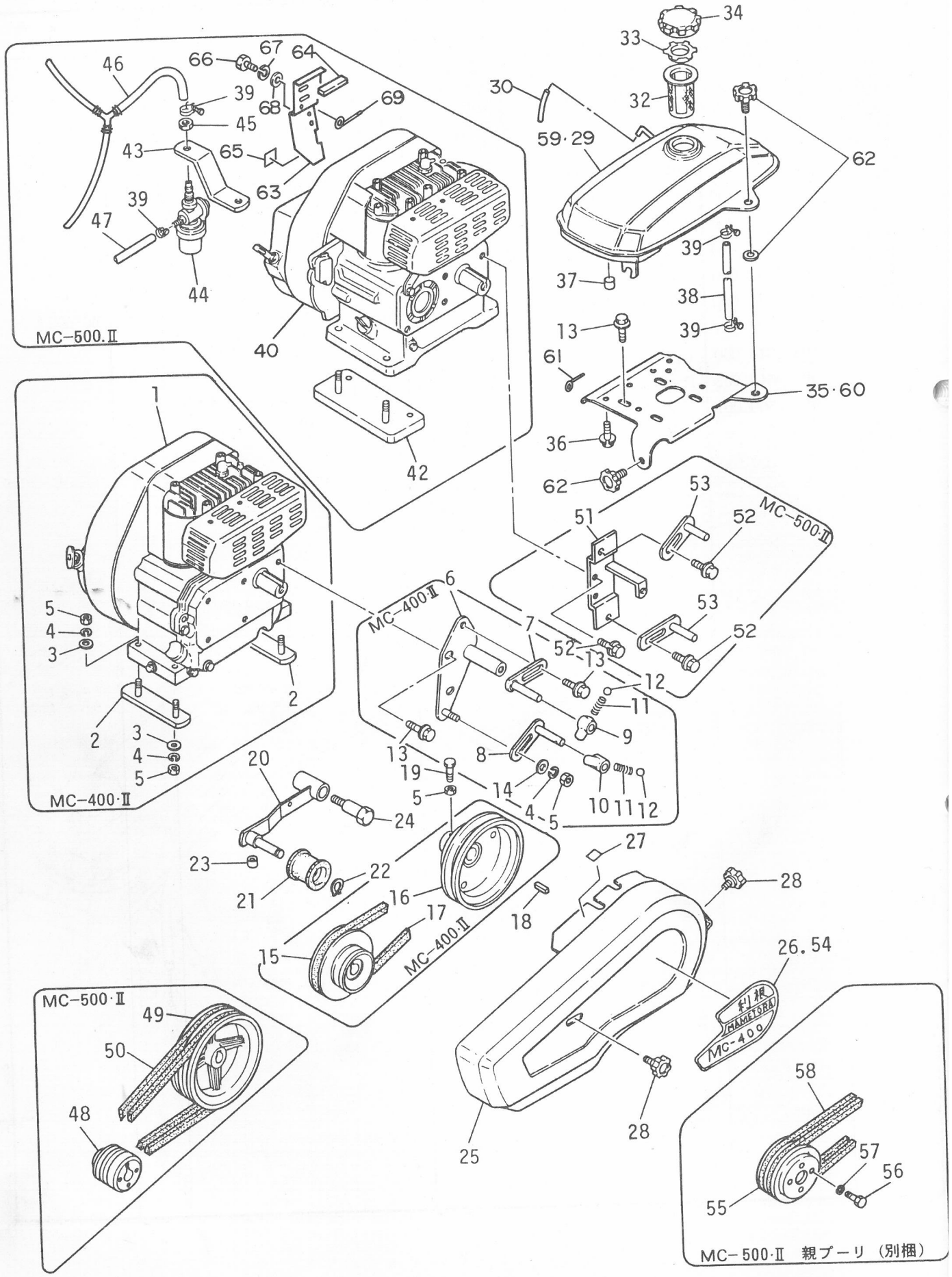

# F. エンジン・ベルトカバー・テンション関係
# F. ENGINE & BELT COVER TENSION GROUP

| 見出番号 NO. | コード番号 CODE NO. | 部品名称 PARTS NAME | | 数量 Q'TY | 備考 REMARKS |
|---|---|---|---|---|---|
| F- 1 | CEG 0020 310 | エンジン G350L-37 | ENGINE G350L-37 | 1 | |
| F- 2 | M62 2154 001 | エンジンベース | BASE, engine | 2 | |
| F- 3 | S69 0214 000 | ザガネ | WASHER | 8 | |
| F- 4 | 9SW 0800 003 | バネザガネ 8φ | WASHER, spring 8φ | 9(8) | ( )はMC-500Ⅱ |
| F- 5 | 9NT 0800 003 | ナット M8 | NUT M8 | 10(8) | ( )はMC-500Ⅱ |
| F- 6 | M62 2153 000 | ベルトオサエトリツケザ | BRACKET, belt guide | 1 | |
| F- 7 | M54 0820 000 | ベルトオサエ（ウエ） | SUPPORT, belt (upper) | 1 | |
| F- 8 | M54 0821 000 | ベルトオサエ（シタ） | SUPPORT, belt (lower) | 1 | |
| F- 9 | M54 0822 000 | ベルトオサエガイド（ウエ） | GUIDE, belt support(upper) | 1 | |
| F-10 | M54 0828 000 | ベルトオサエガイド（シタ） | GUIDE, belt support(lower) | 1 | |
| F-11 | M07 0314 000 | シフターロッドオシバネ | SPRING, shifter rod | 2 | |
| F-12 | 9SB 2500 000 | スティールボール 5/16" | BALL, steel 5/16" | 2 | |
| F-13 | 9BK 0801 663 | ヒラバネツキボルト M8×16ℓ | BOLT, M8×16ℓ | 7(5) | ( )はMC-500Ⅱ |
| F-14 | 9FW 0800 003 | ヒラザガネ 8φ | WASHER, plain | 1 | |
| F-15 | M54 0812 001 | エンジンプーリ | PULLE, engine | 1 | |
| F-16 | M62 3144 000 | ホンキプーリ | PULLEY, main | 1 | |
| F-17 | 9VB 0330 003 | Vベルト SB-33 | V BELT SB-33 | 1 | MC-400Ⅱ |
| F-18 | 9KY 0504 300 | キー 5×5×43ℓ | KEY 5×5×43ℓ | 1 | |
| F-19 | 9BT 0802 003 | ボルト M8×20ℓ | BOLT M8×20ℓ | 1 | |
| **F-01** | **M57 0801 000** | **テンションプーリーアッシ** | **TENSION PULLEY ASSY** | **1 組** | 見出番号 20～23含む |
| F-20 | M57 0829 000 | テンションアーム | ARM, tension | 1 | |
| F-21 | M08 0817 001 | テンションコロ B-W | ROLLER, tension B-W | 1 | |
| F-22 | 9RS 1200 005 | スナップリング S-12 | RING, snap S-12 | 1 | |
| F-23 | 109 0835 000 | ビニールパイプ | PIPE, vinyl | 1 | |
| F-24 | M54 0816 000 | テンショントリツケボルト | BOLT, tension fitting | 1 | |
| **F-02** | **M62 0802 000** | **ベルトカバーアッシ MC-400** | **BELT COVER ASSY** | **1 組** | 見出番号 25～27含む |
| **F-03** | **M62 0803 000** | **ベルトカバーアッシ MC-500** | **BELT COVER ASSY** | **1 組** | 見出番号 25,27,54含む |
| F-25 | M62 2141 001 | ベルトカバー | COVER, belt | 1 | |
| F-26 | M62 2147 000 | ベルトカバーマーク | MARK, belt cover | 1 | MC-400Ⅱ |
| F-27 | T12 0968 000 | テチュウイマーク | MARK, caution hand | 1 | |
| F-28 | M26 0833 000 | ノブ | KNOB | 2 | |
| **F-04** | **M86 0701 000** | **ネンリョウタンクアッシ MC-400** | **FUEL TANK ASSY** | **1 組** | 見出番号 29～34含む |
| F-29 | M86 0711 000 | ネンリョウタンク | TANK, fuel | 1 | |
| F-30 | M86 0720 000 | ヒュエルパイプ 8φ×5φ×100ℓ | PIPE, fuel 8φ×5φ×100ℓ | 1 | |
| F-31 | | | | | |
| F-32 | M86 0721 000 | ネンリョウフィルター | FILTER, fuel | 1 | |
| F-33 | M86 0718 000 | ツウキバルブ 廃止 | VALVE | 1 | |
| F-34 | M86 0722 001 | タンクキャップ FR56333Eへ変更 | CAP, tank | 1 | |

# F. エンジン・ベルトカバー・テンション関係
# ENGINE & BELT COVER TENSION GROUP

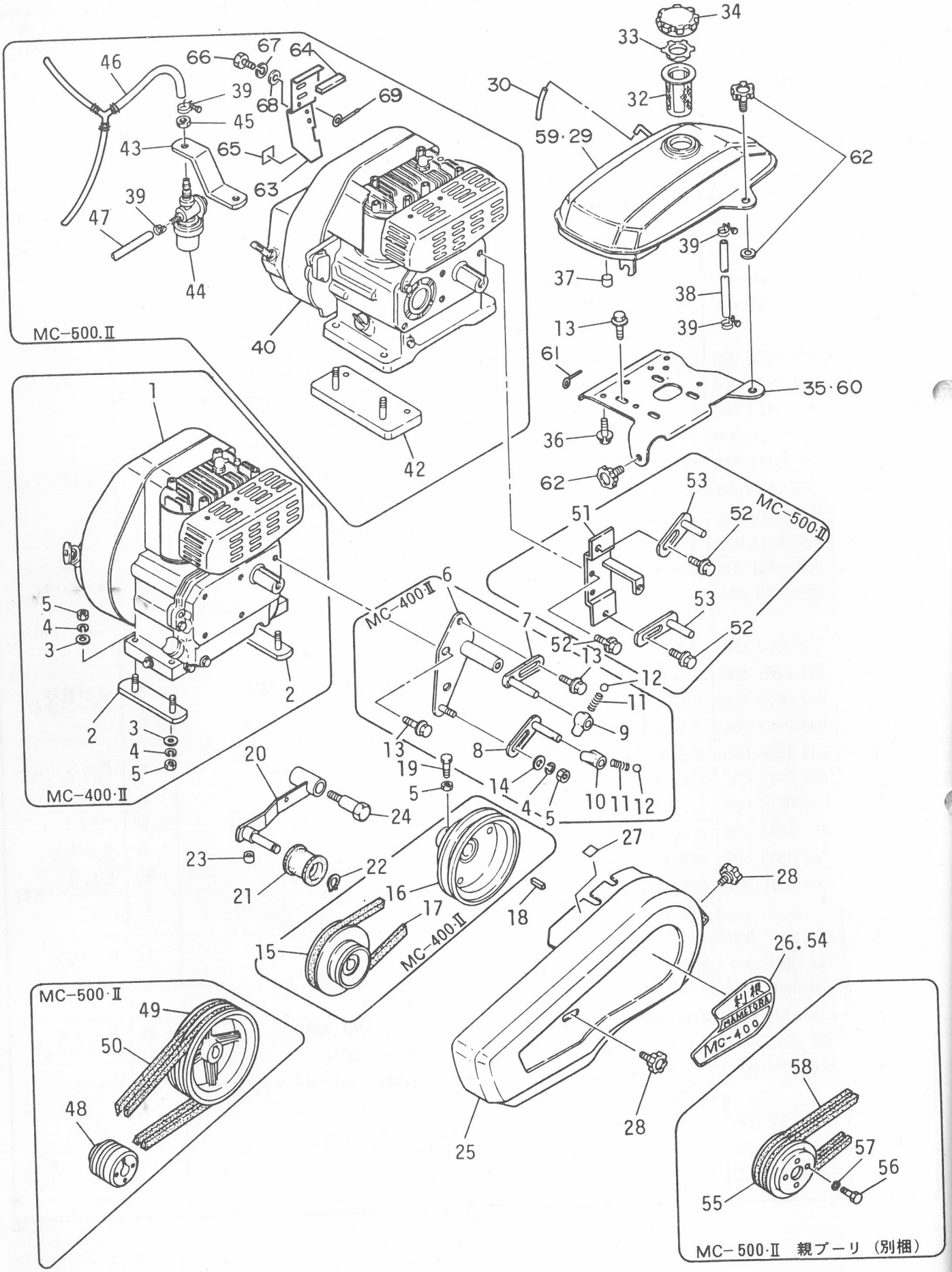

# F. エンジン・ベルトカバー・テンション関係
# F. ENGINE & BELT COVER TENSION GROUP

| 見出番号 NO. | コード番号 CODE NO. | 部品名称 PARTS NAME | | 数量 Q'TY | 備考 REMARKS |
|---|---|---|---|---|---|
| F-35 | M62 2151 000 | タンクブラケット | BRACKET, tank | 1 | |
| F-36 | 9BK 0601 253 | バネツキボルト M6×12ℓ | BOLT, M6×12ℓ | 4 | |
| F-37 | M86 0714 000 | カンショウゴム | RUBBER, cusion | 3 | |
| F-38 | M62 2152 000 | ネンリョウカン 5φ×9φ×260ℓ | PIPE, fuel T-S | 1 | MC-400Ⅱ |
| F-39 | M86 0742 000 | クリップ 10φ | CRIP 10φ | 2(7) | ( )はMC-500Ⅱ |
| F-40 | CEG 0020 501 | エンジン G510L-30 | ENGINE G510L-30 | 1 | |
| F-41 | | | | | |
| F-42 | M62 3141 000 | エンジンベッド | BED, engine | 2 | |
| F-43 | M62 3145 000 | ストレーナトリツケカナグ | BRACKET, strainer | 2 | |
| F-44 | M86 0732 000 | ストレーナ SF-18R2 | STRAINER SF-18R2 | 1 | |
| F-45 | 9NS 1000 053 | コガタロックナット M10 P1.25 | NUT, lock small M10 P1.25 | 1 | |
| F-46 | M88 ~~0714~~ 0715 000 | ネンリョウカンアッシ | PIPE, fuel ASSY | 1 組 | |
| F-47 | M88 0712 000 | ネンリョウカン 5φ×9φ×280ℓ | PIPE, fuel 5φ×9φ×280ℓ | 1 | |
| F-48 | M62 3111 000 | エンジンプーリ | PULLEY, engine | 1 | |
| F-49 | M54 0813 000 | ホンキプーリ | PULLEY, main | 1 | |
| F-50 | 9VA 0330 003 | Vベルト LA-33 | V BELT LA-33 | 2 | |
| F-51 | M62 3140 000 | ベルトオサエトリツケザ | BRACKET, belt guide | 1 | |
| F-52 | 9BK 0801 653 | バネツキボルト M8×16ℓ | BOLT M8×16ℓ | 4 | |
| F-53 | M64 0824 000 | ベルトオサエ(上) | SUPPORT, belt (upper) | 2 | |
| F-54 | M62 3117 000 | ベルトカバーマーク | MARK, belt cover | 1 | MC-500Ⅱ |
| F-55 | M88 0822 000 | ネギヨウオヤプーリ | PULLEY | 1 | |
| F-56 | 9BT 0601 403 | ボルト M6×14ℓ | BOLT M6×14ℓ | 4 | |
| F-57 | 9SW 0600 003 | バネザガネ 6φ | WASHER, spring 6φ | 4 | |
| F-58 | 9VA 0350 003 | Vベルト LA-35 | V BELT LA-35 | 2 | |
| **F-05** | **M88 0701 000** | **ネンリョウタンクアッシ MC-500** | **FUEL TANK ASSY** | **1 組** | **見出番号30～34,59含む** |
| F-59 | M88 0713 000 | ネンリョウタンク | TANK, fuel | 1 | MC-500Ⅱ |
| F-60 | M88 0714 000 | タンクブラケット | BRACKET, tank | 1 | MC-500Ⅱ |
| F-61 | 111 1323 000 | ハーネスグリップ | GRIP, harness | 2 | MC-500Ⅱ |
| F-62 | 108 0714 000 | ノブ | KNOB | 2 | |
| F-63 | 112 1354 000 | スイッチパネル | PANEL, switch | 1 | |
| F-64 | 112 1355 000 | カンショウゴム | RUBBER | 1 | |
| F-65 | 112 1356 000 | チュウイマーク | MARK, caution | 1 | |
| F-66 | 9CR 0601 203 | ナベコネジ | SCREW | 2 | |
| F-67 | 9SW 0600 003 | バネ座金 | WASHER, spring | 2 | |
| F-68 | 9FW 0600 003 | 平座金 | WASHER, plain | 2 | |
| F-69 | 111 1314 000 | ハイセンコード | CORD | 1 | MC-500Ⅱ |

# 車 輪 関 係
# G. WHEEL GROUP

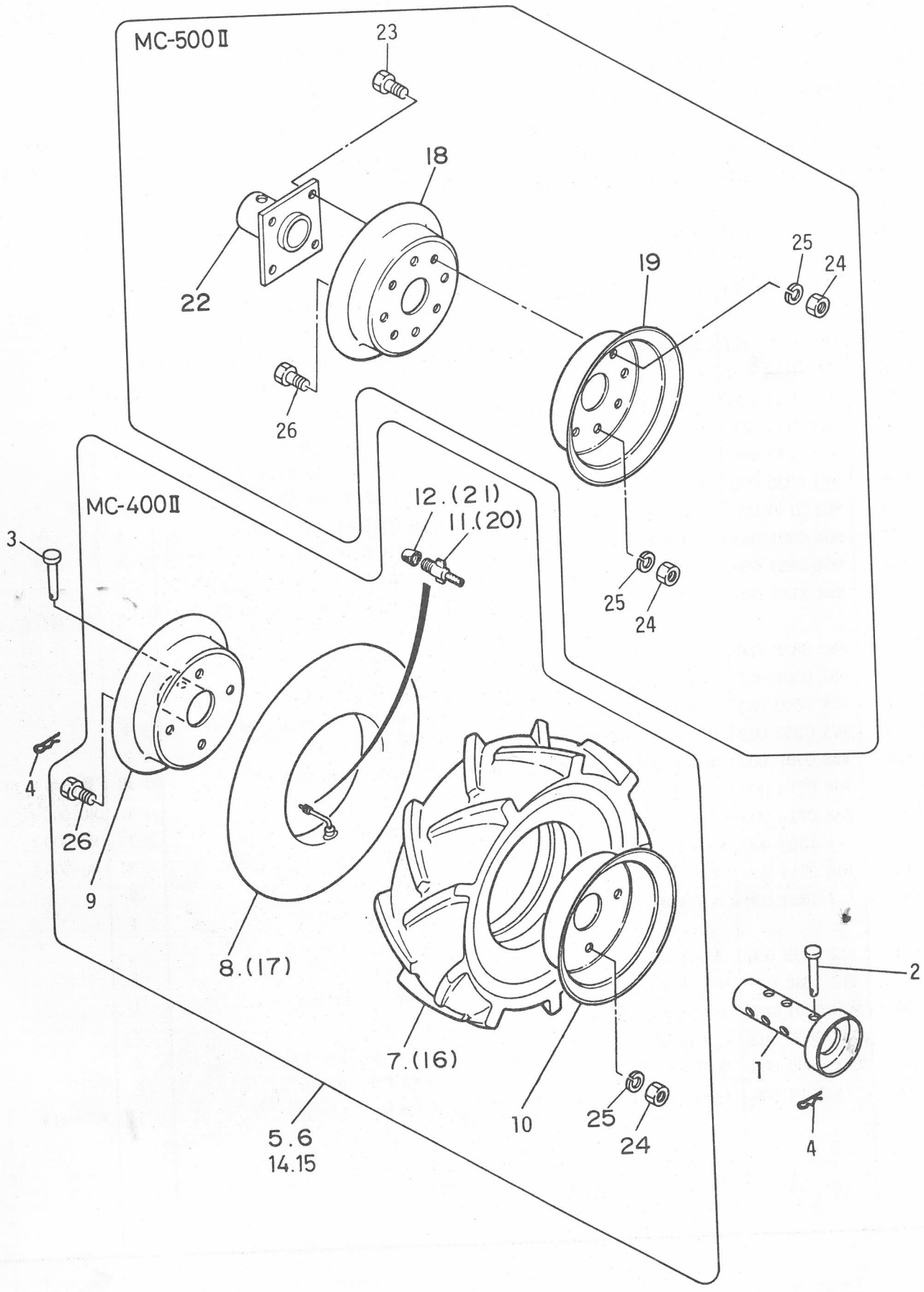

# G. 車輪関係 WHEEL GROUP

| 見出番号 NO. | コード番号 CODE NO. | 部品名称 PARTS NAME | | 数量 Q'TY | 備考 REMARKS |
|---|---|---|---|---|---|
| G- 1 | M88 1111 000 | ホイルチューブ | TUBE, wheel | 2 | |
| G- 2 | M81 1116 000 | シャジクピン（ショウ） | PIN, axle (small) | 2 | |
| G- 3 | M26 1111 000 | シャジクピン | PIN, axle | 2 | |
| G- 4 | 9RR 1023 003 | Rピン 10 | "R" PIN 10 | 4 | |
| G- 5 | M40 4101 002 | ゴムシャリン (R) アッシ | TIRE (R) ASS'Y | 1 | MC-400Ⅱ 7-12 24～26含む |
| G- 6 | M40 4102 002 | ゴムシャリン (L) アッシ | TIRE (L) ASS'Y | 1 | MC-400Ⅱ 7-12 24～26含む |
| G- 7 | C25 0035 0052 | タイヤ 3.50-5 | TIRE 3.50-5 | 2 | |
| G- 8 | C25 0035 0053 | チューブ 3.50-5 | TUBE 3.50-5 | 2 | |
| G- 9 | M40 4113 002 | ホイール (R) アナツキ 3.50-5 (C) | WHEEL (R) 3.50-5 (C) | 2 | |
| G-10 | M40 4112 002 | ホイール (L) アナナシ 3.50-5 (A) | WHEEL (L) 3.50-5 (A) | 2 | |
| G-11 | C25 0035 0056 | バルブインサイド | VALVE, in side | 2 | |
| G-12 | C25 0035 0057 | バルブキャップ | CAP, valve | 2 | |
| G-13 | | | | | |
| G-14 | M81 1103 002 | ゴムシャリン (R) アッシ | TIRE (R) ASSY | 1 | MC-500Ⅱ 16～26含む |
| G-15 | M81 1104 002 | ゴムシャリン (L) アッシ | TIRE (L) ASSY | 1 | MC-500Ⅱ 16～26含む |
| G-16 | C25 0035 0072 | タイヤ 3.50-7 | TIRE 3.50-7 | 2 | |
| G-17 | C25 0035 0073 | チューブ 3.50-7 | TUBE 3.50-7 | 2 | |
| G-18 | M81 1125 000 | ホイール (R) アナツキ 3.50-7D(B) | WHEEL (R) 3.50-7D(B) | 2 | |
| G-19 | M81 1124 000 | ホイール (L) アナナシ 3.50-7D(A) | WHEEL (L) 3.50-7D(A) | 2 | |
| G-20 | C25 0035 0076 | バルブインサイド | VALVE, in side | 2 | |
| G-21 | C25 0035 0077 | バルブキャップ | CAP, valve | 2 | |
| G-22 | M81 1118 000 | ホイルボス | BOSS, wheel | 2 | |
| G-23 | 9BS 0802 003 | コガタボルト M8×20ℓ | BOLT, small M8×20ℓ | 8 | |
| G-24 | 9NS 0800 003 | コガタナット M8 | NUT, small M8 | 16(8) | ( )はMC-400Ⅱ |
| G-25 | 9SW 0800 003 | バネザガネ 8φ | WASHER, spring | 16(8) | ( )はMC-400Ⅱ |
| G-26 | 9BS 0801 603 | コガタボルト M8×16ℓ | BOLT, small M8×16ℓ | 8 | |

# H. 付属品・工具関係
# ACCESSORY PARTS & TOOL GROUP

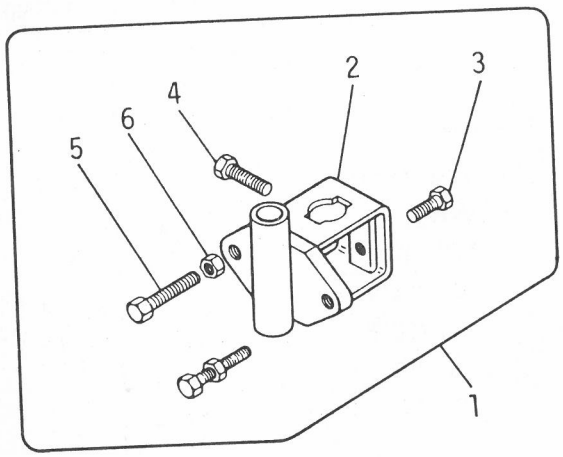


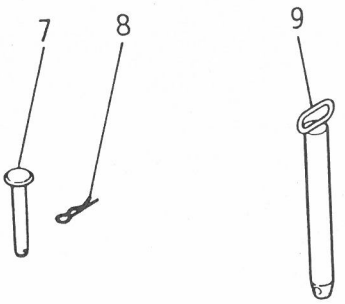


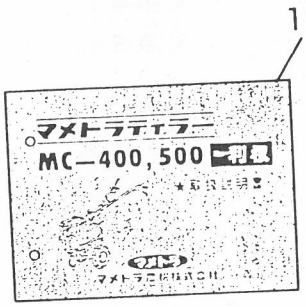


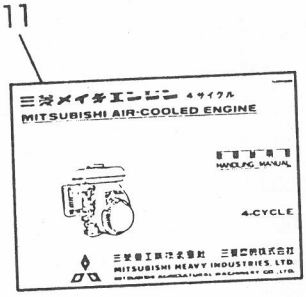


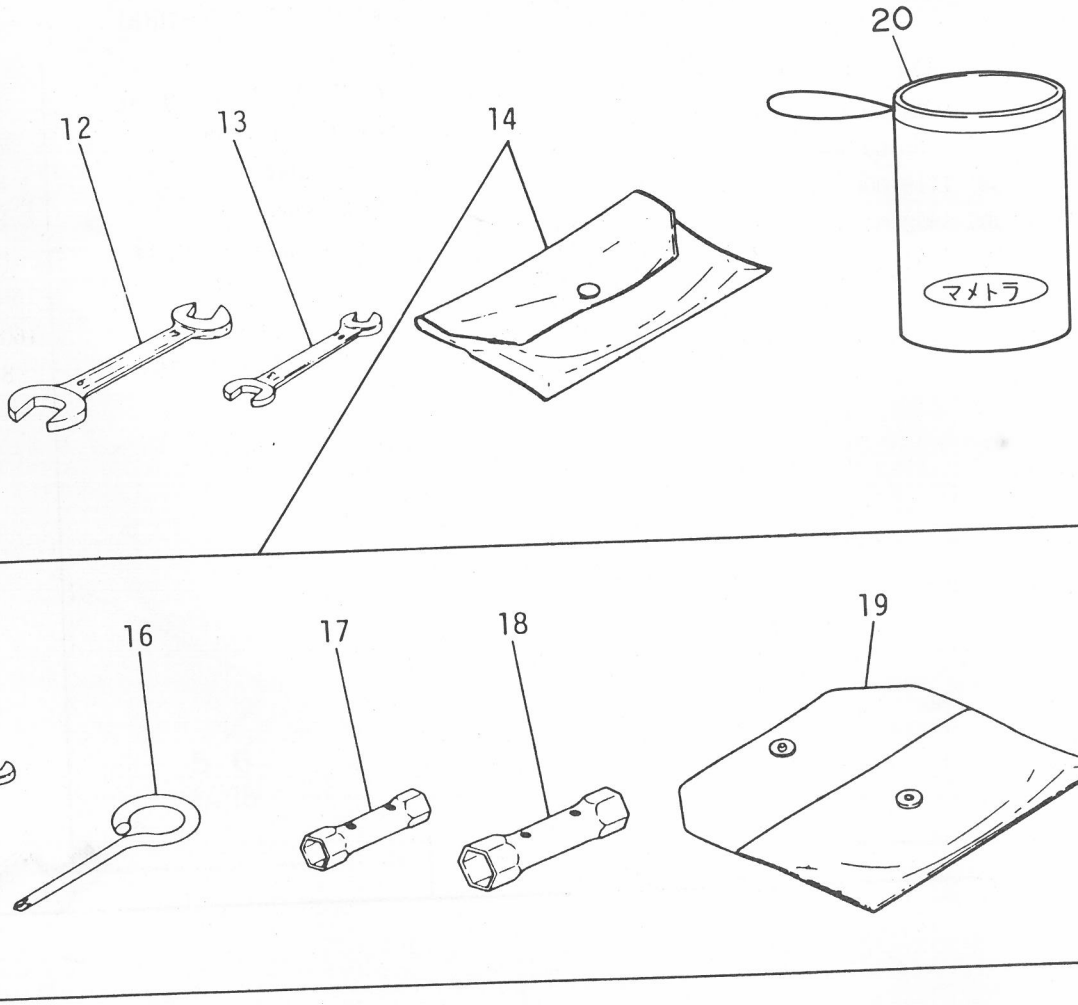

# H. 付属品・工具関係 ACCESSORY PARTS & TOOL GROUP

| 見出番号 NO. | コード番号 CODE NO. | 部品名称 PARTS NAME | | 数量 Q'TY | 備考 REMARKS |
|---|---|---|---|---|---|
| H- 1 | C29 1101 000 | カルチソケットアッシ | SOCKET ASS'Y, culti | 1 | |
| H- 2 | M09 1411 001 | カルチソケット | SOCKET, culti | 1 | |
| H- 3 | 9BT 1203 003 | ボルト　M12×30ℓ | BOLT　M12×30ℓ | 1 | |
| H- 4 | 9BT 1204 003 | ボルト　M12×40ℓ | BOLT　M12×40ℓ | 1 | |
| H- 5 | 9BT 1206 003 | ボルト　M12×60ℓ | BOLT　M12×60ℓ | 2 | |
| H- 6 | 9NT 1200 003 | ナット　M12 | NUT　M12 | 2 | |
| H- 7 | M26 1114 000 | ホイルピン | PIN, wheel | 2 | |
| H- 8 | 9RP 1023 003 | Rピン　10 | "R" PIN　10 | 2 | |
| H- 9 | M26 0414 001 | キングピン | PIN, king | 1 (2) | (　)はMC500Ⅱ |
| H-10 | M62 3118 000 | ホンキトリセツ | MANUAL BOOK, chassis | 1 | |
| H-11 | | エンジントリセツ | MANUAL BOOK, engine | 1 | |
| H-12 | 9TL 1001 300 | スパナ　10×13 | SPANNER　10×13 | 1 | |
| H-13 | 9TL 1701 900 | スパナ　17×19 | SPANNER　17×19 | 1 | |
| H-14 | FR4 2599 A | ツールセット | SET, tool | 1 | |
| H-15 | FR4 2299 | スパナ　10×12 | SPANNER　10×12 | 1 | |
| H-16 | FR4 3077 | ⊕ドライバー | DRIVER ⊕ | 1 | |
| H-17 | FN1 5690 | ボックススパナ　10×12 | SPANNER, box　10×12 | 1 | |
| H-18 | FR4 2296 | ボックススパナ　19×21 | SPANNER, box　19×21 | 1 | |
| H-19 | FR6 4551 | コウグブクロ | BAG, tool | 1 | |
| H-20 | 111 1530 001 | コウグブクロ | BAG, tool | 1 | |