マメトラティラー

MC-501 MC-502

パーツリスト
PARTS LIST

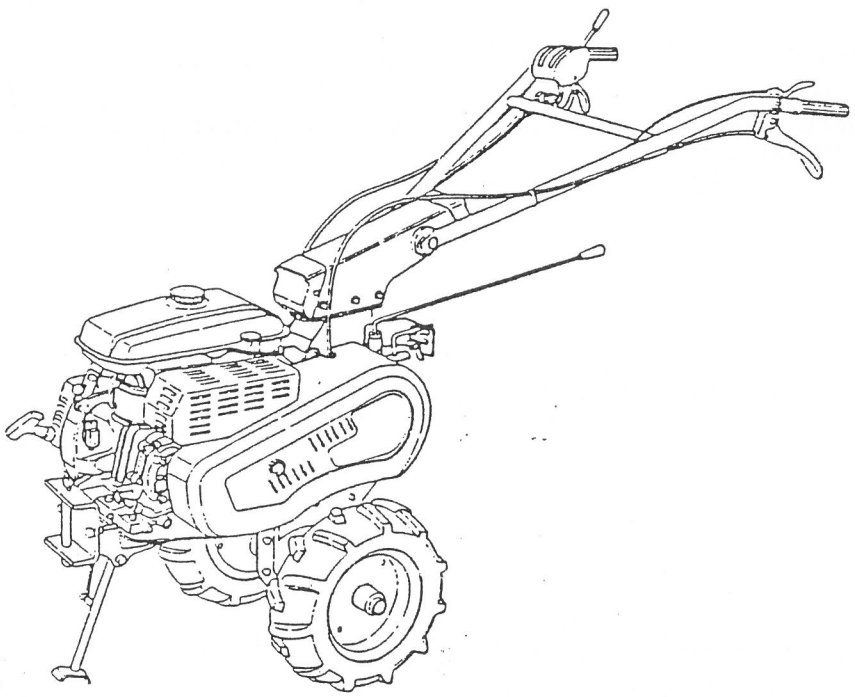

マメトラ

マメトラ農機株式

A. トランスミッションケース関係 TRANSMISSION CASE GROUP

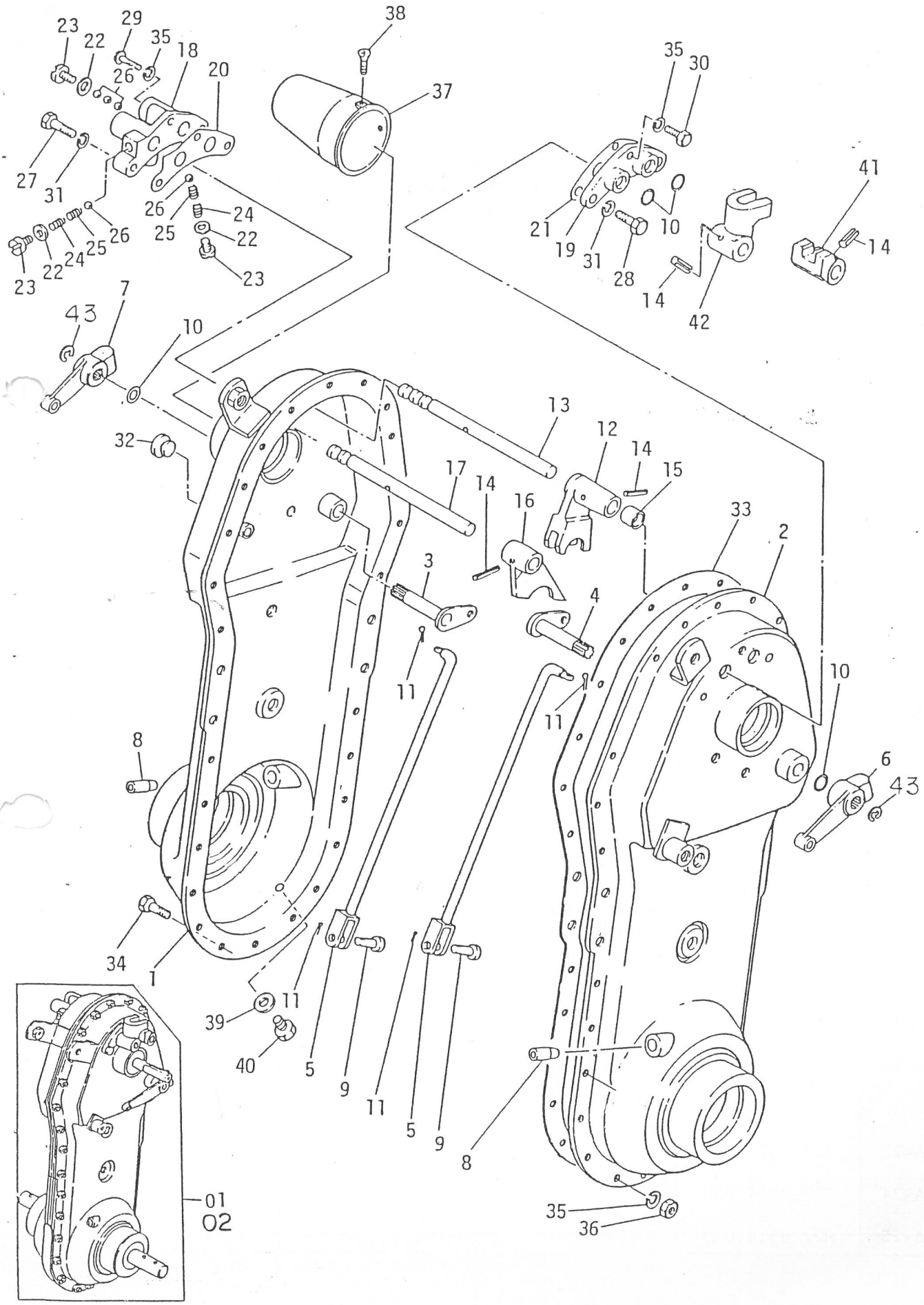

トランスミッションケース関係

A. TRANSMISSION CASE GROUP

見出番号 NO.	コード番号 CODE NO.	部品名称 PARTS NAME	数量 Q'TY	摘要 REMARKS
		トランスミッション アッシ		
A-01	112 0103 000	TRANSMISSION ASS'Y	1	MC−501
		トランスミッション アッシ		
A−02	112 0104 000	TRANSMISSION ASS'Y	1	MC−502
		ミッション ケース (R)		
A- 1	112 0131 000	CASE (R), transmission	1	
		ミッション ケース (L)		
A- 2	112 0112 000	CASE (L), transmission	1	
		サイド クラッチ アーム (R)		
A- 3	108 0223 000	ARM (R), side clutch	1	
		サイド クラッチ アーム (L)		
A- 4	108 0222 000	ARM (L), side clutch	1	
		サイド クラッチ ロット		
A- 5	112 0224 000	ROD, side clutch	2	
		ジョイント レバー (L)		
A- 6	112 0225 000	LEVER (L), joint	1	
		ジョイント レバー (R)		
A- 7	112 0226 000	LEVER (R), joint	1	
		キャップ		
A- 8	M67 0234 001	CAP	2	
		ヒラ アタマ ピン		
A- 9	M08 1016 000	PIN, clevis	2	
		"O" リング		
A-10	90R 1200 001	"O" RING, P-12 T302	4	
		ワリ ピン		
A-11	9ST 0161 603	PIN, split 1.6ø×16	4	
		シフター フォーク (L.R)		
A-12	112 0311 020	FORK (L.R), shifter	1	
		シフター ロット (L.R)		
A-13	112 0311 010	ROD (L.R), shifter	1	
		スプリング ピン		
A-14	9SP 0402 205	PIN, spring 4ø×22	4	
		カラー		
A-15	112 0313 000	COLLAR	1	
		シフター フォーク (H)		
A-16	112 0312 ~~020~~ 010	FORK (H), shifter	1	
		シフター ロット (H)		
A-17	112 0351 010	ROD (H), shifter rod	1	
		シフター ロット ウケ (A)		
A-18	M67 0313 000	BRACKET(A),shifter rod	1	
		シフター ロット ウケ (B)		
A-19	M67 0314 000	BRACKET(B),shifter rod	1	
		パッキン (A)		
A-20	M67 0315 000	PACKING (A)	1	
		パッキン (B)		
A-21	M67 0316 000	PACKING (B)	1	
		パッキン (C)		
A-22	M67 0317 000	PACKING (C)	3	
		ボルト		
A-23	M67 0318 000	BOLT	3	
		シフター ロット オシ バネ		
A-24	M07 0314 000	SPRING, tightening shifter	2	
		シフター ロット オシ バネ (B)		
A-25	M07 0314 010	SPRING (B), tightening shifter	2	

A. トランスミッションケース関係
TRANSMISSION CASE GROUP

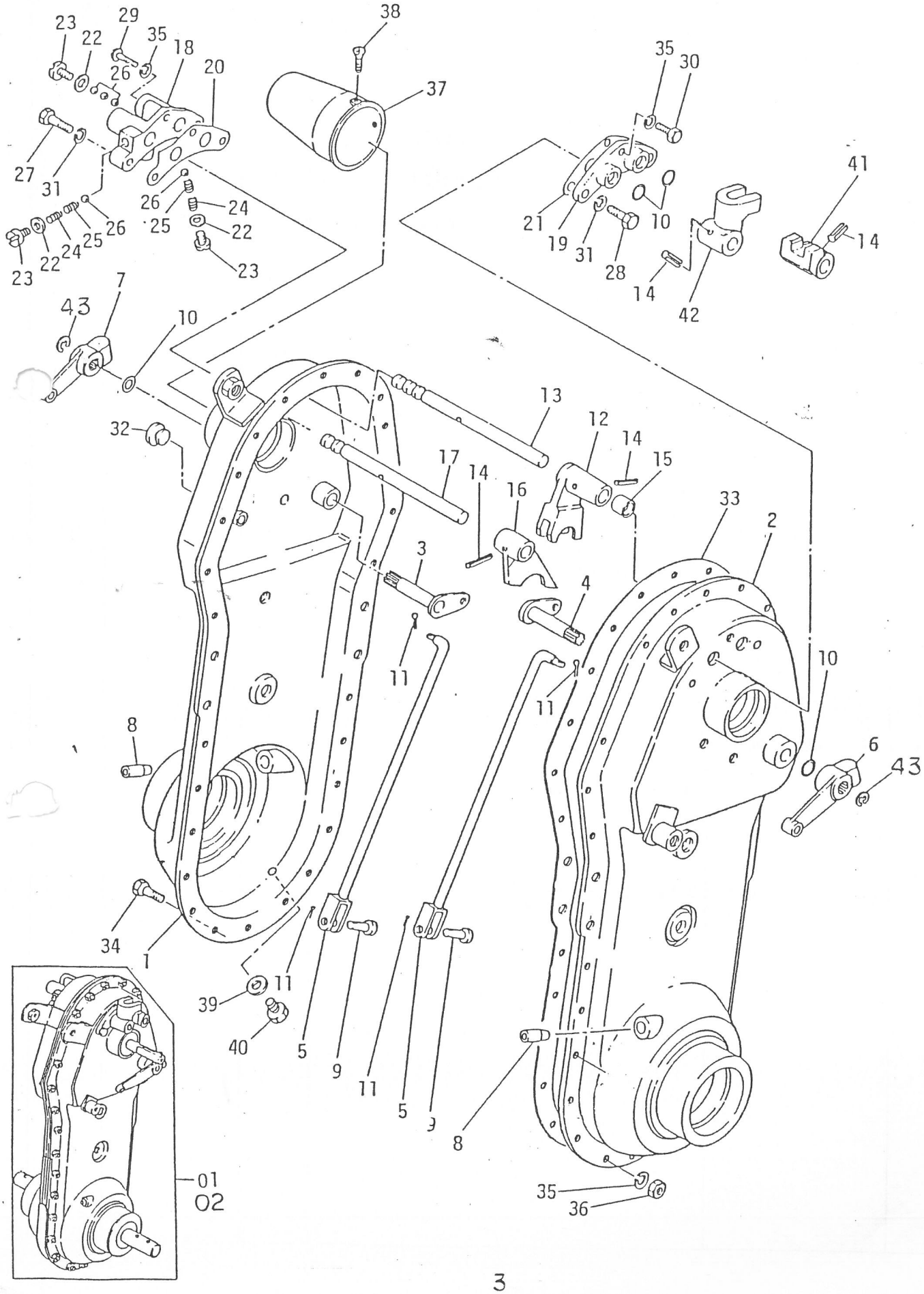

トランスミッションケース関係

A. TRANSMISSION CASE GROUP

見出番号 NO.	コード番号 CODE NO.	部品名称 PARTS NAME		数量 Q'TY	摘要 REMARKS
		スティール ボール			
A-26	9SB 0800 000	BALL, steel	8ø	5	
		ボルト			
A-27	9BT 0803 000	BOLT,	M8x30	2	
		ボルト			
A-28	9BT 0802 000	BOLT,	M8x20	2	
		ボルト			
A-29	9BT 0603 500	BOLT,	M6x35	1	
		ボルト			
A-30	9BT 0601 800	BOLT,	M6x18	1	
		バネ ザガネ			
A-31	9SW 0800 000	WASHER, spring	8ø	4	
		チュウユ セン			
A-32	M60 0116 000	PLUG, oil		1	
		ケース パッキン			
A-33	112 0115 000	PACKING, case		1	
		ボルト			
A-34	9BT 0601 400	BOLT,	M6x14	21	
		バネ ザガネ			
A-35	9SW 0600 000	WASHER, spring	6ø	26	
		ナット			
A-36	9NT 0600 000	NUT	M6	24	
		シールド キャップ			
A-37	M54 0223 000	CAP, sealed		1	
		ナベ コネジ			
A-38	9CR 0501 403	SCREW,	M5x	2	
		ハイユコウ パッキン			
A-39	M07 0118 000	PACKING, oil outlet		1	
		ボルト			
A-40	9BT 0801 003	BOLT M8×10ℓ		1	
		チェンジ ガイド(A)			
A-41	M71 0912 003	GUIDE(A), change		1	
		チェンジ ガイド(B)			
A-42	M71 0913 003	GUIDE(B), change		1	
		"E" リング			
A-43	9RE 1000 005	"E" RING	S-10	2	
A-44					
A-45					
A-46					

SC1740-8

B. トランスミッションギヤ関係 TRANSMISSION GEAR GROUP

90S1740 0802

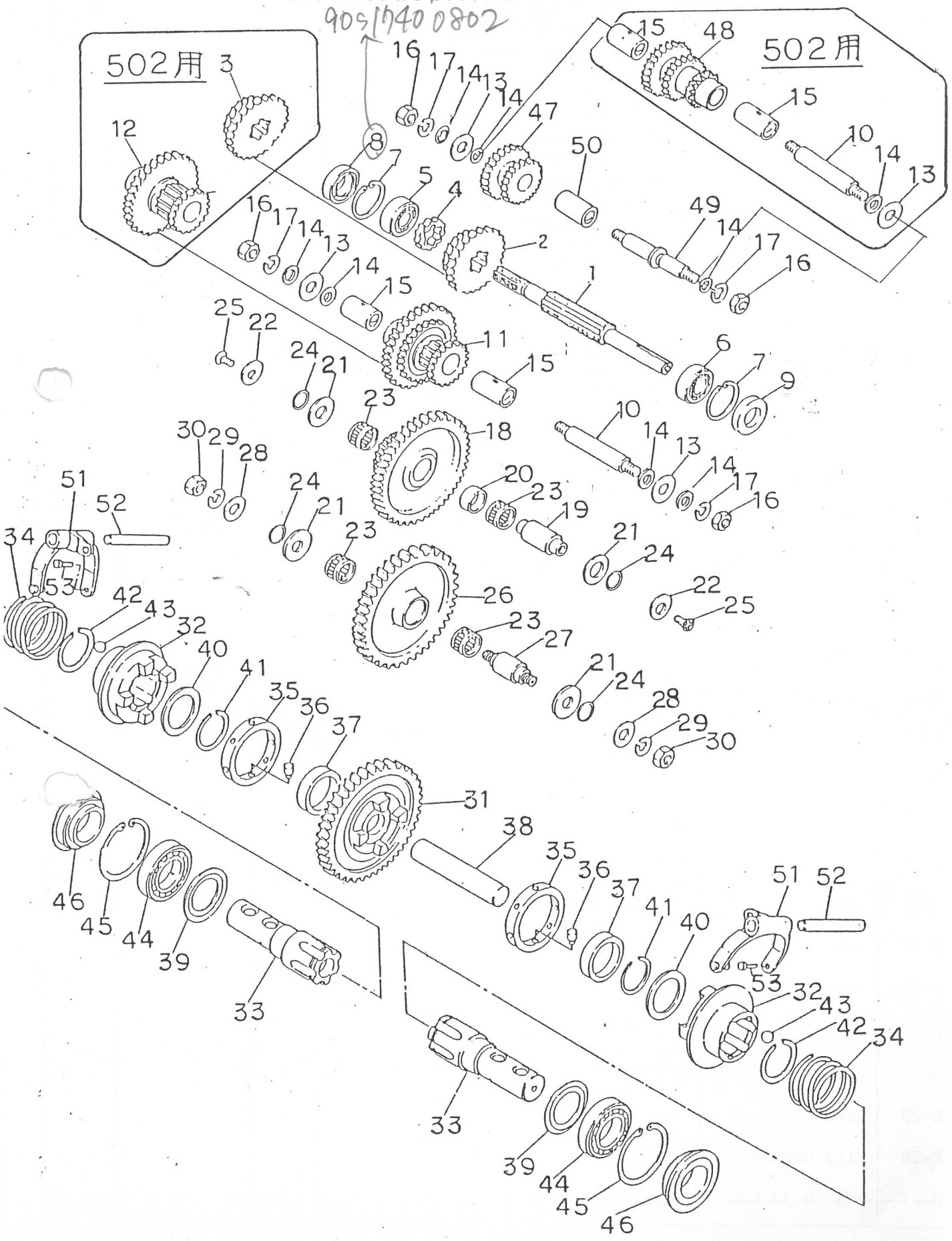

B. トランスミッションギヤ関係 TRANSMISSION GEAR GROUP

見出番号 NO.	コード番号 CODE NO.	部品名称 PARTS NAME	数量 Q'TY	摘要 REMARKS
		シュジク		
B- 1	112 0211 000	SHAFT, main	1	
		チェンジ ギヤ (H)		
B- 2	112 0251 000	GEAR (H), change	1	
		チェンジ ギヤ (H)		
B- 3	112 0253 000	GEAR (H), change	1	MC−502用
		チェンジ ギヤ (L)		
B- 4	112 0212 000	GEAR (L), change	1	
		ボール ベアリング		
B- 5	9BB 6003 000	BEARING, ball #6003	1	
		ボール ベアリング		
B- 6	9BB 6202 000	BEARING, ball #6202	1	
		スナップ リング		
B- 7	9RR 3500 005	RING, snap R-35	2	
		オイル シール		
B- 8	9OS 1735 0702	SEAL, oil SC-17357	1	
		オイル シール		
B- 9	9OS 1535 0702	SEAL, oil SC-15357	1	
		2ジク		
B-10	112 0214 000	SHAFT, second	1	
		2ジク ギヤ ブッシュツキ		
B-11	112 0252 000	GEAR, second shaft (with bush)	1	MC−502の場合2ケ
		2ジク ギヤ ブッシュツキ		
B-12	112 0254 000	GEAR, second shaft (with bush)	1	MC−502用
		バックジク ザガネ		
B-13	M23 0258 001	WAHSER, back shaft	3	MC−502の場合4ケ
		シフター ロット ヨウ パッキン		
B-14	M07 0313 001	PACKING, shfiter rod	7	MC−502の場合8ケ
		マキブッシュ (A)		
B-15	112 0216 000	BUSH (A)	2	MC−502の場合4ケ
		ナット		
B-16	9NT 1000 010	NUT, M10 P1.25	4	
		バネ ザガネ		
B-17	9SW 1000 000	WASHER, spring 10ϕ	4	
		3ジク ギヤ		
B-18	112 0217 000	GEAR, third shaft	1	
		ゲンソク ジク		
B-19	M67 0217 000	SHAFT, reduction	1	
		ゲンソク ジク カラー		
B-20	M67 0218 000	COLLAR, reduction shaft	1	
		ザガネ (A)		
B-21	M67 0219 000	WASHER (A)	4	
		ゲンソク ジク ワッシャー		
B-22	M67 0220 000	WASHER, reduction shaft	2	
		ニードル ベアリング		
B-23	9NB 2226 132	BEARING, needle KT222613	4	
		"O" リング		
B-24	90R 1600 005	"O" RING S-16 T302	4	
		サラ コネジ		
B-25	9CD 0801 603	SCREW, M8x16	2	
		4ジク ギヤ		
B-26	112 0218 000	GEAR, idler	1	
		4ジク		
B-27	M67 0242 000	SHAFT, shaft	1	

B. トランスミッションギヤ関係 TRANSMISSION GEAR GROUP

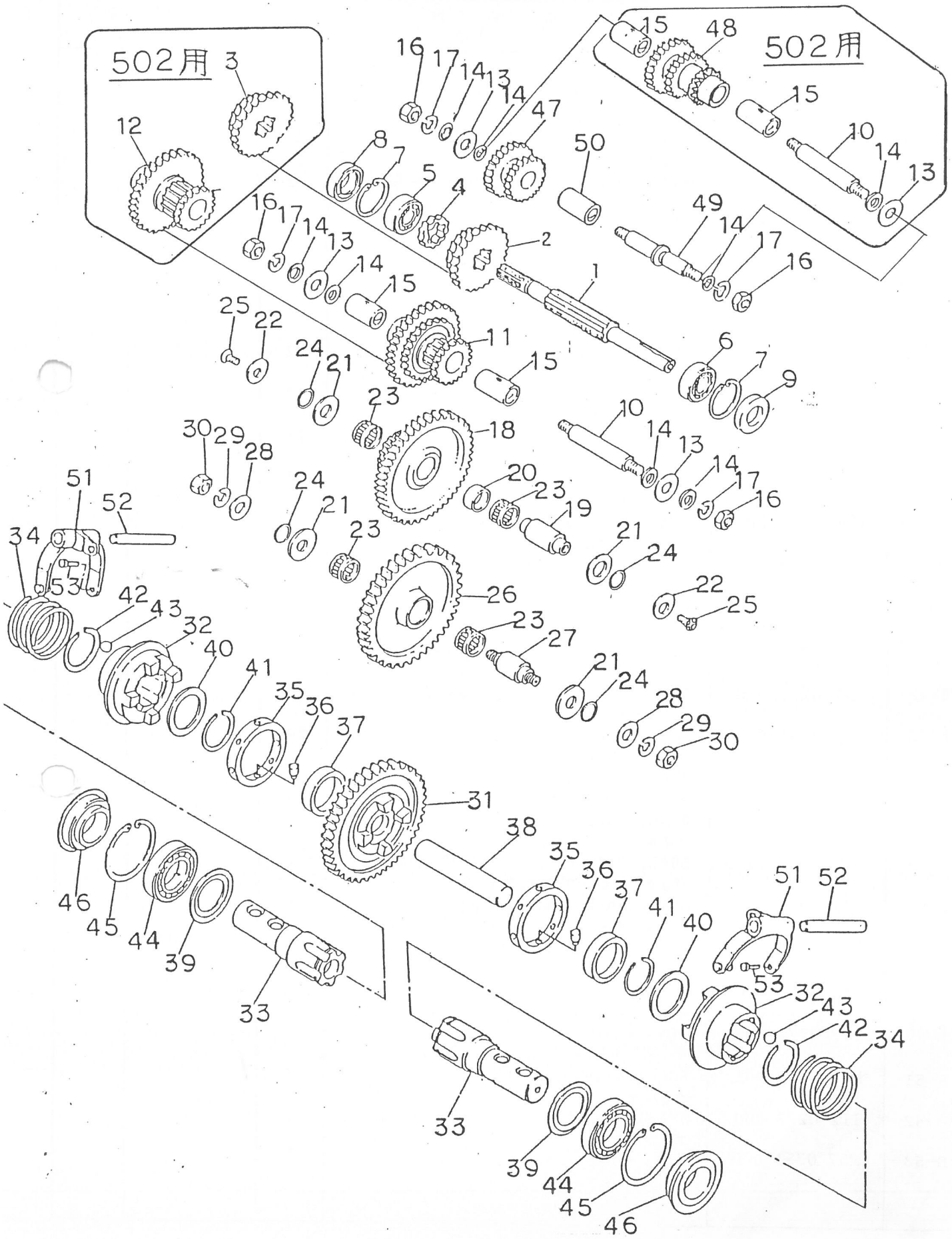

トランスミッションギヤ関係

B. TRANSMISSION GEAR GROUP

見出番号 NO.	コード番号 CODE NO.	部品名称 PARTS NAME		数量 Q'TY	摘要 REMARKS
		ヒラ ザガネ			
B-28	9FW 1200 000	WASHER, plain	12ø	2	
		バネ ザガネ			
B-29	9SW 1200 000	WASHER, spring	12ø	2	
		ロック ナット			
B-30	9NL 1200 010	NUT, lock	M12 P1.5	2	
		シャジク ギヤ			
B-31	112 0219 000	GEAR, axle shaft		1	
		スリーブ			
B-32	M67 0244 001	SLEEVE		2	
		シャジク			
B-33	M67 0245 002	SAHFT, axle		2	
		サイド クラッチ バネ			
B-34	M67 0246 000	SPRING, side clutch		2	
		リング			
B-35	M67 0247 001	RING		2	
		ローラー			
B-36	M67 0248 002	ROLLER		16	
		カラー			
B-37	M67 0249 002	COLLAR		2	
		ナカ ジク			
B-38	M62 0212 000	SHAFT, in side		1	
		シャジク ザガネ			
B-39	M62 0222 000	WHASER, axle shaft		2	
		ストッパー ザガネ			
B-40	M67 0252 000	WASHER, stopper		2	
		サー クリップ			
B-41	M99 0212 000	CLIP,	WR-37	2	
		サー クリップ			
B-42	M99 0211 000	CLIP,	AR-47	2	
		スティール ボール			
B-43	9SB 3000 000	BALL, steel	3/8"	24	
		ボール ベアリング			
B-44	9BB 6007 000	BEARING, ball	#6007	2	
		スナップ リング			
B-45	9RR 6200 005	RING, snap	R-62	2	
		オイル シール			
B-46	90S 3562 1209	SEAL, oil	TCFY-356212	(2) 1	
		バック ギヤ ブッシュツキ			
B-47	112 0221 000	GEAR, back (with bush)		1	
		バック ギヤ ブッシュツキ			
B-48	112 0255 000	GEAR, back (with bush)		1	MC-502用
		バック ジク			
B-49	112 0220 000	SHAFT, back		1	
		マキブッシュ (B)			
B-50	112 0222 000	BUSH (B)		1	
		サイド クラッチ フォーク			
B-51	M67 0250 001	FORK, side clutch		2	
		フォーク シャフト			
B-52	112 0223 000	SHAFT, fork		2	
		フォーク ピン			
B-53	M67 0251 000	PIN, fork		4	

C. シャーシー・フェンダー関係 CHASSIS & FENDER GROUP

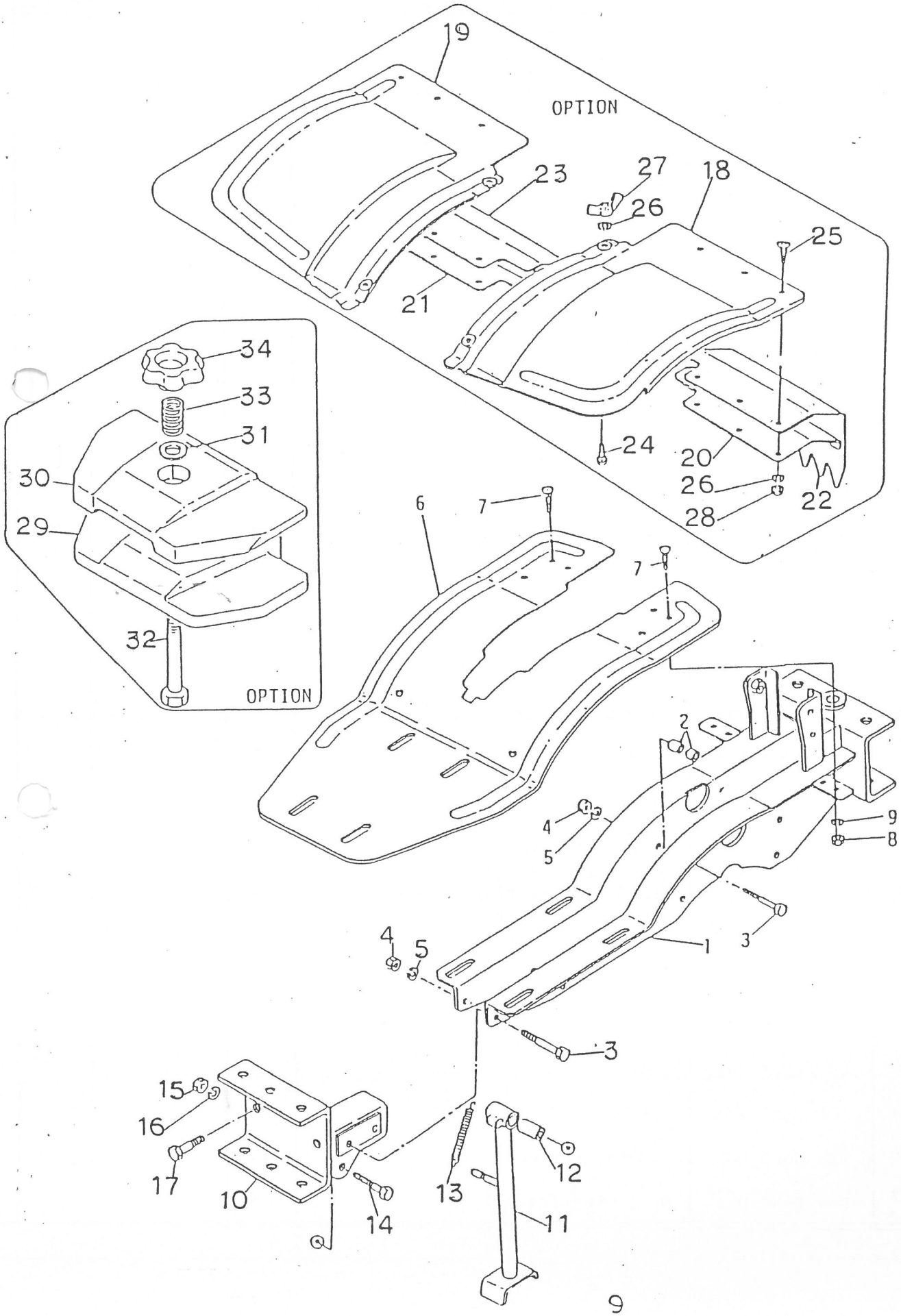

C. シャーシー・フェンダー関係 CHASSIS & FENDER GROUP

見出番号 NO.	コード番号 CODE NO.	部品名称 PARTS NAME		数量 Q'TY	摘要 REMARKS
C-1	1120415 000	シャーシ フレーム FRAME, chassis		1	
C-2	M67 0412 000	ケース シメツケ カラー COLLAR, tightening case		8	
C-3	9BT 0806 203	ボルト BOLT	M8x62.	6	
C-4	9NT 0800 003	ナット NUT	M8	6	
C-5	9SW 0800 003	バネ ザガネ WASHER, spring	8ø	6	
C-6	112 0511 000	フェンダー FENDER		1	
C-7	9BT 0601 363	カクネ ボルト BOLT	M6x13	4	
C-8	9NT 0600 003	ナット NUT	M6	4	
C-9	9SW 0600 003	バネ ザガネ WASHER, spring	6ø	4	
C-10	112 0412 000	フロント ヒッチ HITCH, front		1	
C-11	M62 0411 001	スタンド STAND		1	
C-12	M54 0416 000	スタンド ウケ パイプ PIPE, stand		1	
C-13	M97 0412 000	スタンド バネ SPRING, stand		1	
C-14	9BT 1004 503	ボルト BOLT,	M10x45	1	
C-15	9NT 1000 003	ナット NUT,	M10	1	
C-16	9SW 1000 003	バネ ザガネ WASHER, spring	10ø	1	
C-17	9BT 1203 503	ボルト BOLT,	M12x35	2	
C-18	M54 0512 000	ホジョ フェンダー (L) FENDER (L), extention		1	OPTION
C-19	M54 0513 000	ホジョ フェンダー (R) FENDER (R), extention		1	"
C-20	M23 0513 000	タレゴム オサエ イタ (L) PLATE (L), setting rubber		1	"
C-21	M23 0516 000	タレゴム オサエ イタ (R) PLATE (R), setting rubber		1	"
C-22	M23 0514 001	ホジョ フェンダー タレゴム (L) SHEET RUBBER (L)		1	"
C-23	M23 0515 001	ホジョ フェンダー タレゴム (R) SHEET RUBBER (R)		1	"
C-24	9BT 0601 363	カクネ ボルト BOTL	M6x13	4	"
C-25	9CR 0601 703	ナベ コネジ SCREW	M6x17	6	"
C-26	9SW 0600 003	バネ ザガネ WASHER, spring	6ø	10	"
C-27	9NW 0600 043	チョウ ナット NUT, wing (small)	M6	4	"

C. シャーシー・フェンダー関係 CHASSIS & FENDER GROUP

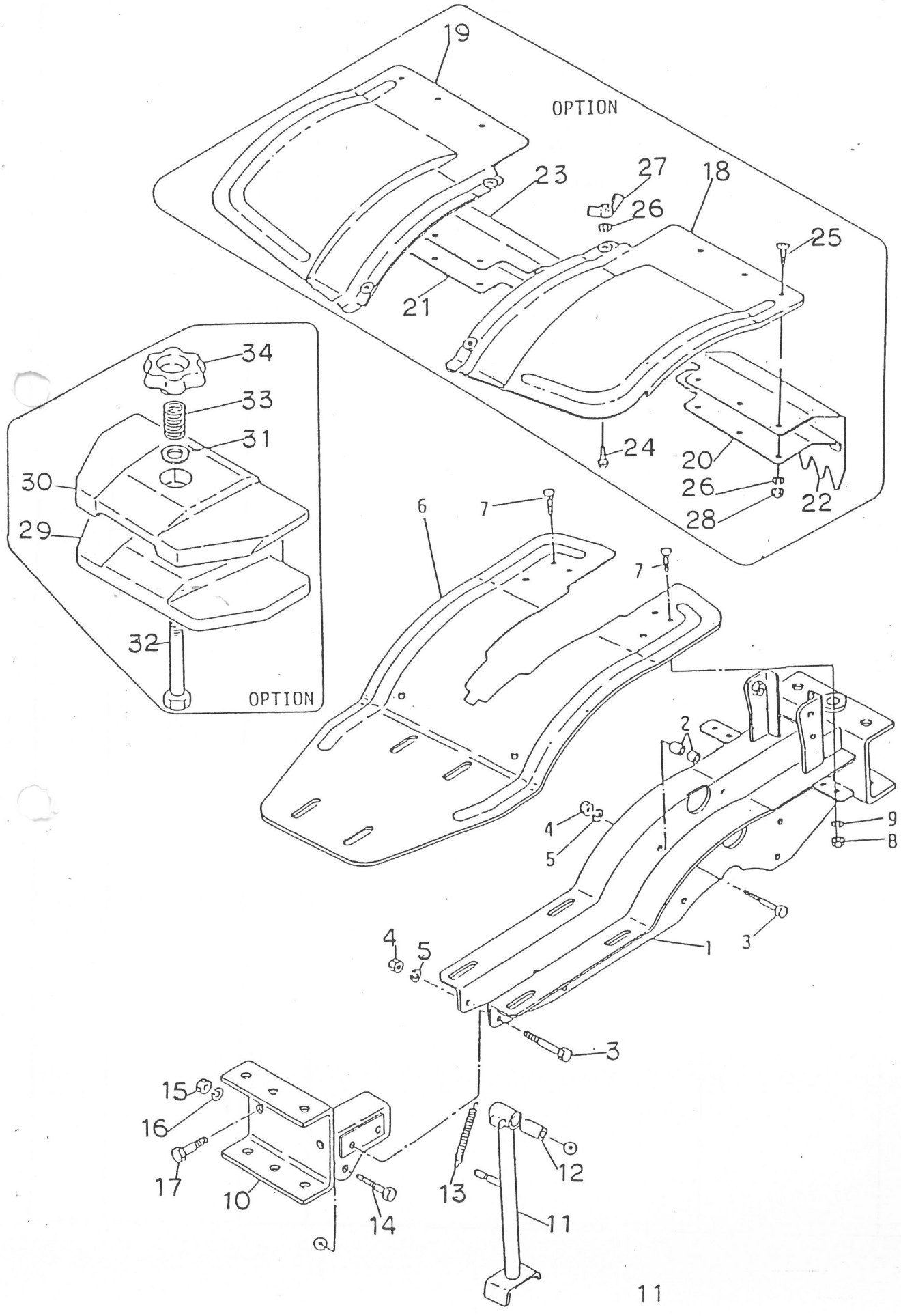

C. シャーシー・フェンダー関係 CHASSIS & FENDER GROUP

見出番号 NO.	コード番号 CODE NO.	部品名称 PARTS NAME	数量 Q'TY	摘要 REMARKS
C-28	9NT 0600 003	ナット NUT M6	6	OPTION
C-29	M66 1211 000	バランス ウェイト(ダイ) WAIGHT, balance (large)	1	"
C-30	M66 1212 000	バランス ウェイト(ショウ) WAIGHT, balance (small)	1	"
C-31	M66 1213 000	ウェイト ヨウ ザガネ WASHER, waight	1	"
C-32	M66 1214 000	ウェイト ヨウ ボルト BOLT, waight 3/4"x150	1	"
C-33	106 0329 000	スプリング SPRING	1	"
C-34	~~106 0630 000~~ M661215000	ウェイト シメツケ ナット NUT, waight tightening	1	"

D. ハンドル関係 HANDLE GROUP

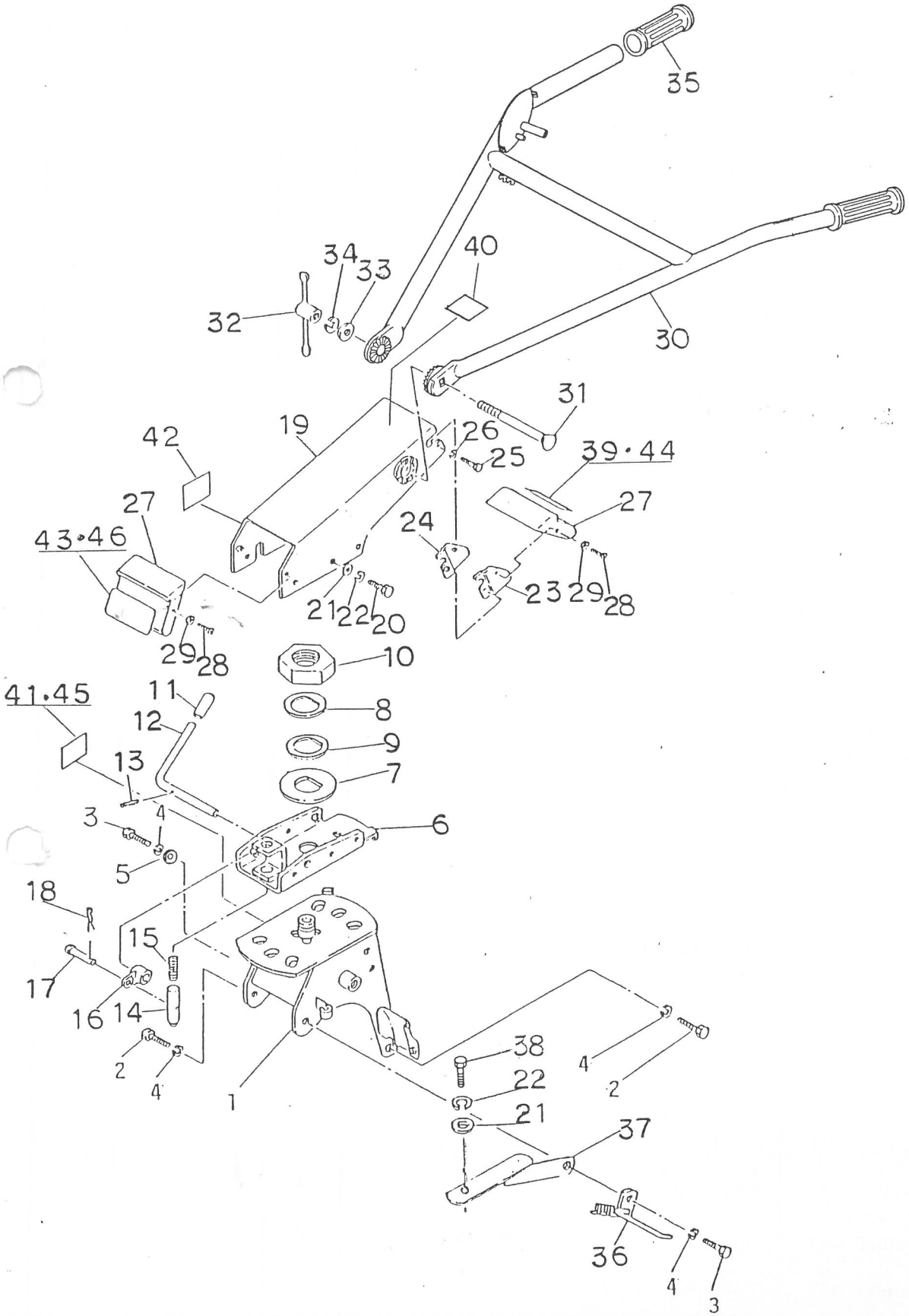

D. ハンドル関係 HANDLE GROUP

見出番号 NO.	コード番号 CODE NO.	部品名称 PARTS NAME		数量 Q'TY	摘要 REMARKS
D- 1	112 0611 000	ハンドル ブラケット BRACKET, handle		1	
D- 2	9BT 1002 003	ボルト BOLT	M10x20	2	
D- 3	9BT 1003 003	ボルト BOLT	M10x30	2	
D- 4	9SW 1000 003	バネ ザガネ WASHER, spring	10ø	4	
D- 5	9FW 1000 003	ヒラザガネ WASHER, Plain	10∅	1	
D- 6	112 0612 000	ハンドル ウケザ BRACKET, handle		1	
D- 7	112 0613 000	コテイ ザガネ WASHER, fixing		1	
D- 8	M40 0453 000	コテイ ザガネ (A) WAHSER (A), fixing		1	
D- 9	M40 0467 000	コテイ ザガネ (B) WASHER (B), fixing		1	
D-10	M40 0463 001	ハンドル シメツケ ナット NUT, handle clamp		1	
D-11	M25 0420 000	グリップ GRIP		1	
D-12	109 0617 001	カイドウ レバー LEVER, turning		1	
D-13	9SP 0402 205	スプリング ピン PIN, spring	4øx22	1	
D-14	M88 0615 000	ピン PIN, turning		1	
D-15	M88 0616 000	カイドウ スプリング SPRING, turning		1	
D-16	M88 0618 000	カイドウ ジョイント JOINT, turning		1	
D-17	T10 0272 000	シャジク ピン PIN, axle shaft		1	
D-18	9RP 0601 203	"R" ピン "R" PIN	6	1	
D-19	109 0612 001	ハンドル シャーシー CHASSIS, handle		1	
D-20	9BT 0802 003	ボルト BOLT	M8x20	6	
D-21	9FW 0800 003	ヒラ ザガネ WASHER, plain	8ø	7	
D-22	9SW 0800 003	バネ ザガネ WASHER, spring	8ø	7	
D-23	109 0620 000	カバー ステー (L) STAY (L), cover		1	
D-24	109 0621 000	カバー ステー (R) STAY (R), cover		1	
D-25	9CR 0601 003	ナベ コネジ SCREW	M6x10	2	
D-26	9SW 0600 003	バネ ザガネ WASHER, spring	6ø	2	
D-27	M91 0615 001	フロント カバー (A) COVER (A), front		2	

D. ハンドル関係 HANDLE GROUP

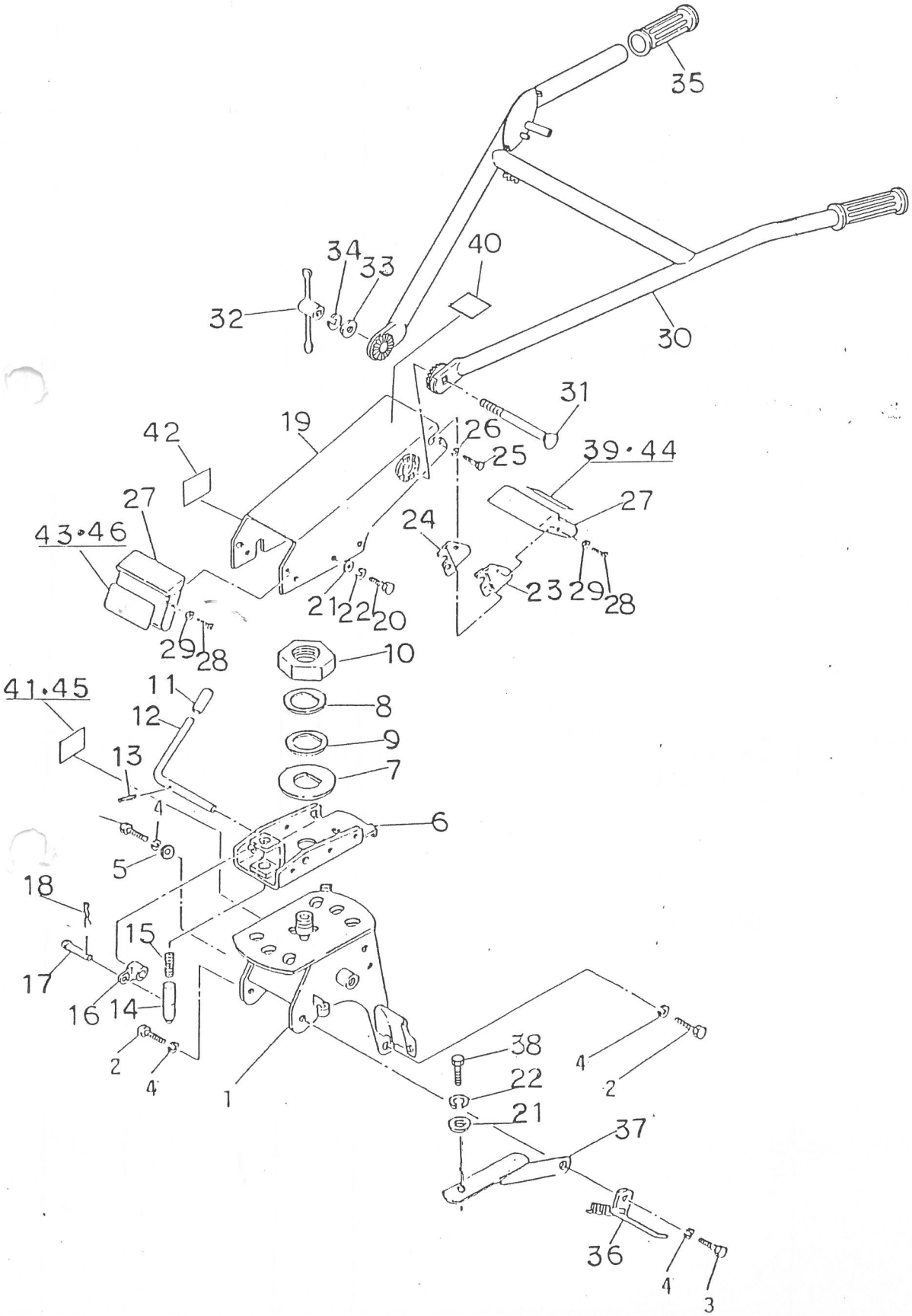

D. ハンドル関係 HANDLE GROUP

見出番号 NO.	コード番号 CODE NO.	部品名称 PARTS NAME	数量 Q'TY	摘要 REMARKS
D-28	9CD 0501 213	マルサラ コネジ SCREW M5x12	4	
D-29	9FW 0500 023	フィニッシュ ワッシャー WASHER, finish 5ø	4	
D-30	1090611020	ハンドル パイプ PIPE, handle	1	
D-31	9BT1217563	ボルト BOLT	1	M12X175ℓ
D-32	M77 0617 000	ハンドル ジョウゲ クランプ CLAMP, adjusting handle	1	
D-33	9FW 1200 003	ヒラ ザガネ WASHER, plain 12ø	1	
D-34	9SW 1200 003	バネ ザガネ WASHER, spring 12ø	1	
D-35	106 0420 000	ハンドル ニギリ GLIP, handle	2	
D-36	112 0817 000	ワイヤー ウケ SUPPORT, wire	1	
D-37	112 1313 000	ボウシン ステー STAY	1	
D-38	9BT 0801 603	ボルト BOLT M8x16	1	
D-39	112 0631 000	キシュ プレート PLATE, model	1	
D-40	M86 0717 000	アンゼン サギヨウ マーク MARK, safety working	1	
D-41	112 0633 000	カタシキ マーク MARK, model	1	
D-42	M88 1413 000	ハンドル カイドウ マーク MARK, handle turning	1	
D-43	112 0635 000	シユメイバン NAME, PLATE	1	
D—44	112 0632 000	キシユ プレート PLATE, model	1	MC—502
D—45	112 0634 000	カタシキ マーク MARK, model	1	MC—502
D—46	112 0636 000	シユメイバン NAME, OLATE	1	MC—502

MC502

E. コントロール関係 CONTROL GROUP

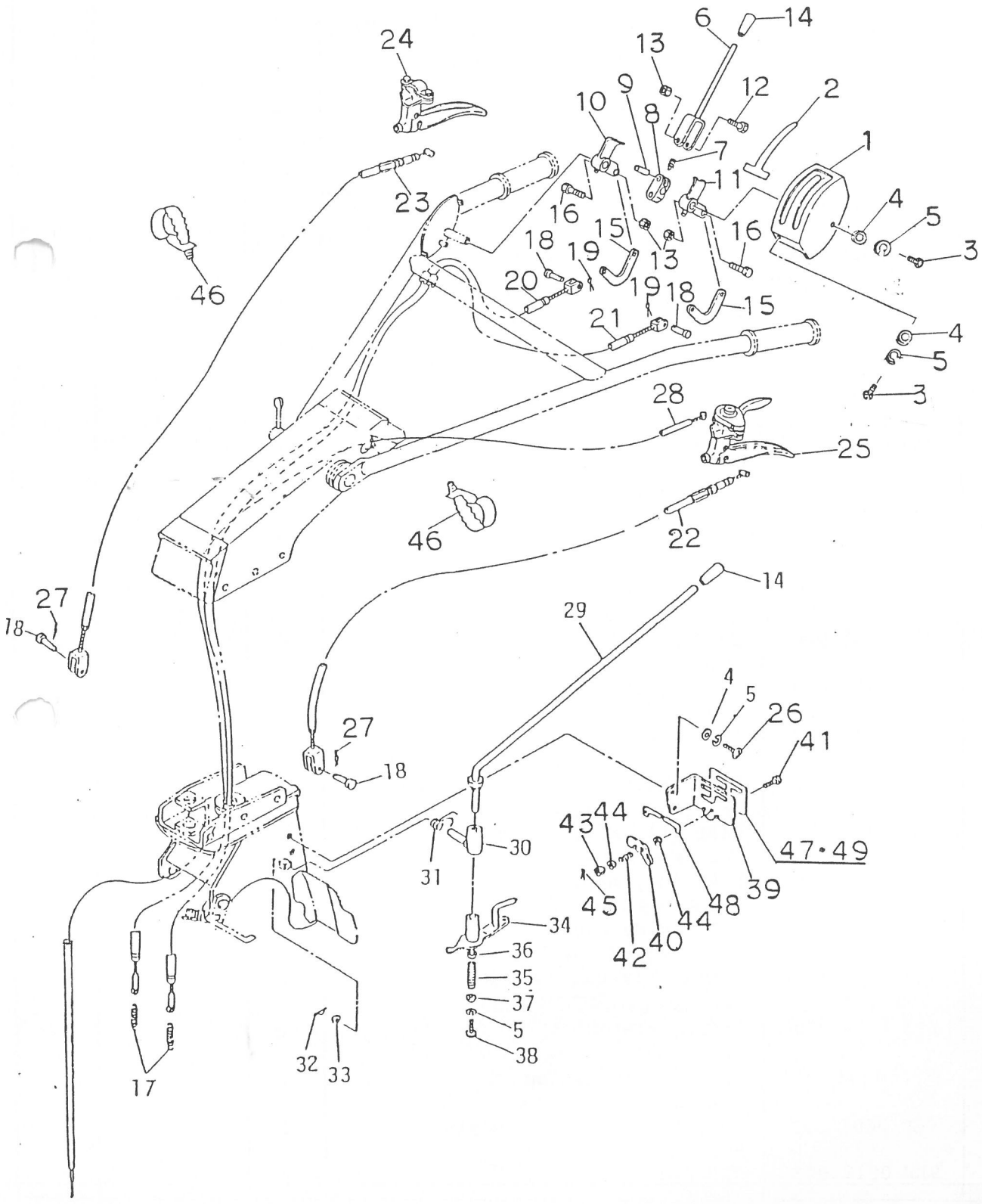

E. コントロール関係 CONTROL GROUP

見出番号 NO.	コード番号 CODE NO.	部品名称 PARTS NAME	数量 Q'TY	摘要 REMARKS
E- 1	M13 1743 000	テンション レバー ボックス BOX, tension lever	1	
E- 2	M13 1751 000	テンション レバー アンナイ MARK, tension levef	1	
E- 3	9CR 0601 003	ナベコネジ SCREW M6x10	3	
E- 4	9FW 0600 003	ヒラ ザガネ WASHER, plain 6ø	5	
E- 5	9SW 0600 003	バネ ザガネ WASHER, spring 6ø	6	
E- 6	S57 0524 000	テンション レバー LEVER, tension	1	
E- 7	S57 0525 000	クラッチ レバー バネ SPRING, clutch lever	1	
E- 8	S57 0526 000	レバー トリツケ コマ SUPPORT, fitting lever	1	
E- 9	S57 0527 000	バネ トメ ピン PIN	1	
E-10	S57 0528 000	テンション レバー カウンター (R) COUNTER (R), tenstion lever	1	
E-11	S57 0529 000	テンション レバー カウンター (L) COUNTER (L), tenstion lever	1	
E-12	9BT 0603 603	ボルト BOLT, M6×36ℓ	1	
E-13	9NL 0600 003	ロック ナット NUT, lock M6	3	
E-14	M25 0420 000	グリップ GRIP	2	
E-15	M13 0825 000	テンション ワイヤー ジョイント JOINT, tension wire	2	
E-16	M13 1752 000	U カナグ トリツケ ボルト BOLT	2	
E-17	M13 1754 000	テンション ヒッパリ バネ SPRING, tenstion tightener	2	
E-18	M08 1016 000	ヒラ アタマ ピン PIN, clevis	4	
E-19	9ST 0161 603	ワリ ピン PIN, split 1.6øx16	2	
E-20	109 0822 000	シュ クラッチ ワイヤー (L) WIRE (L), main clutch	1	
E-21	109 0824 000	シュ クラッチ ワイヤー (H) WIRE (H), main clutch	1	
E-22	M67 1011 000	サイド クラッチ ワイヤー(L) WIRE, side clutch (L)	1	
E-23	112 1051 000	サイド クラッチ ワイヤー(R) WIRE, side clutch (R)	1	
E-24	E13 1114 020	クラッチ レバー LEVER, clutch	1	
E-25	E23 1119 020	コンビ レバー LEVER, combination	1	
E-26	9CR 0601 503	ナベコネジ SCREW M6x15	2	
E-27	9RP 0612 003	"R" ピン "R" PIN 6	2	

E. コントロール関係 CONTROL GROUP

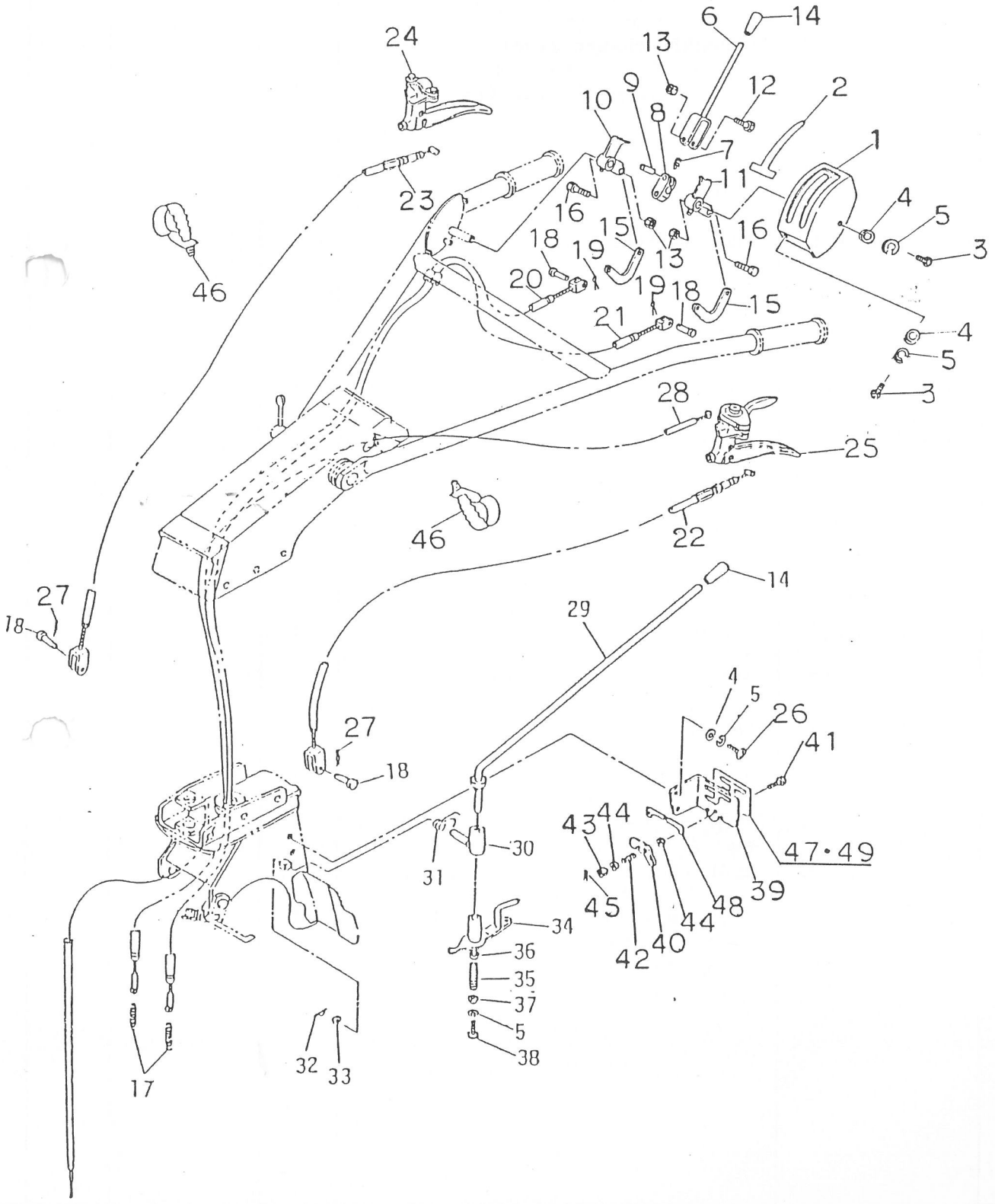

E. コントロール関係 CONTROL GROUP

見出番号 NO.	コード番号 CODE NO.	部品名称 PARTS NAME	数量 Q'TY	摘要 REMARKS
		スロットル ワイヤー		
E-28	M40 4311 000	WIRE, throttle	1	
		チェンジ レバー		
E-29	109 0911 000	LEVER, change	1	
		チェンジ レバー ウケ		
E-30	M67 0912 001	SUPPORT, change lever	1	
		チェンジ レバー コテイ バネ		
E-31	M67 0916 003	SPRING, change lever fix	1	
		"R" ピン		
E-32	9RP 1023 003	"R" PIN 10	1	
		ヒラ ザガネ		
E-33	9FW 1200 003	WASHER, plain 12ø	1	
		シフター アーム		
E-34	112 0911 000	ARM, shifter	1	
		スプリング		
E-35	M67 0914 000	SPRING	1	
		ヒラ ザガネ		
E-36	M67 0926 000	WASHER, plain	1	
		ヒラ ザガネ		
E-37	M67 0915 000	WASHER, plain	1	
		ボルト		
E-38	9BT 0601 503	BOLT, M6x15	1	
		チェンジ アンナイ バン		
E-39	112 0912 000	PLATE change	1	
		ストッパー		
E-40	M67 0931 000	STOPPER	1	
		マル コネジ		
E-41	M67 0932 000	SCREW	1	
		スプリング		
E-42	103 0913 000	SPRING	1	
		ナット		
E-43	9NT 0500 003	NUT, M5	1	
		ヒラ ザガネ		
E-44	9FW 0500 003	WASHER, plain 5ø	2	
		ワリ ピン		
E-45	9ST 0121 203	PIN, split 1.2øx12	1	
		コンベックス ベルト		
E-46	9CV 1500 000	BELT, convex	2	
		チエンジ マーク(A)		
E-47	M71 0918 000	MARK, change(A)	1	
		チエンジ マーク(B)		
E-48	M67 0934 000	MARK, change(B)	1	
		チエンジ マーク(A)		
E-49	112 0938 000	MARK, change(A)	1	MC-502 用

エンジン・ベルトカバー・テンション関係

F . ENGINE & BELT COVER TENSION GROUP

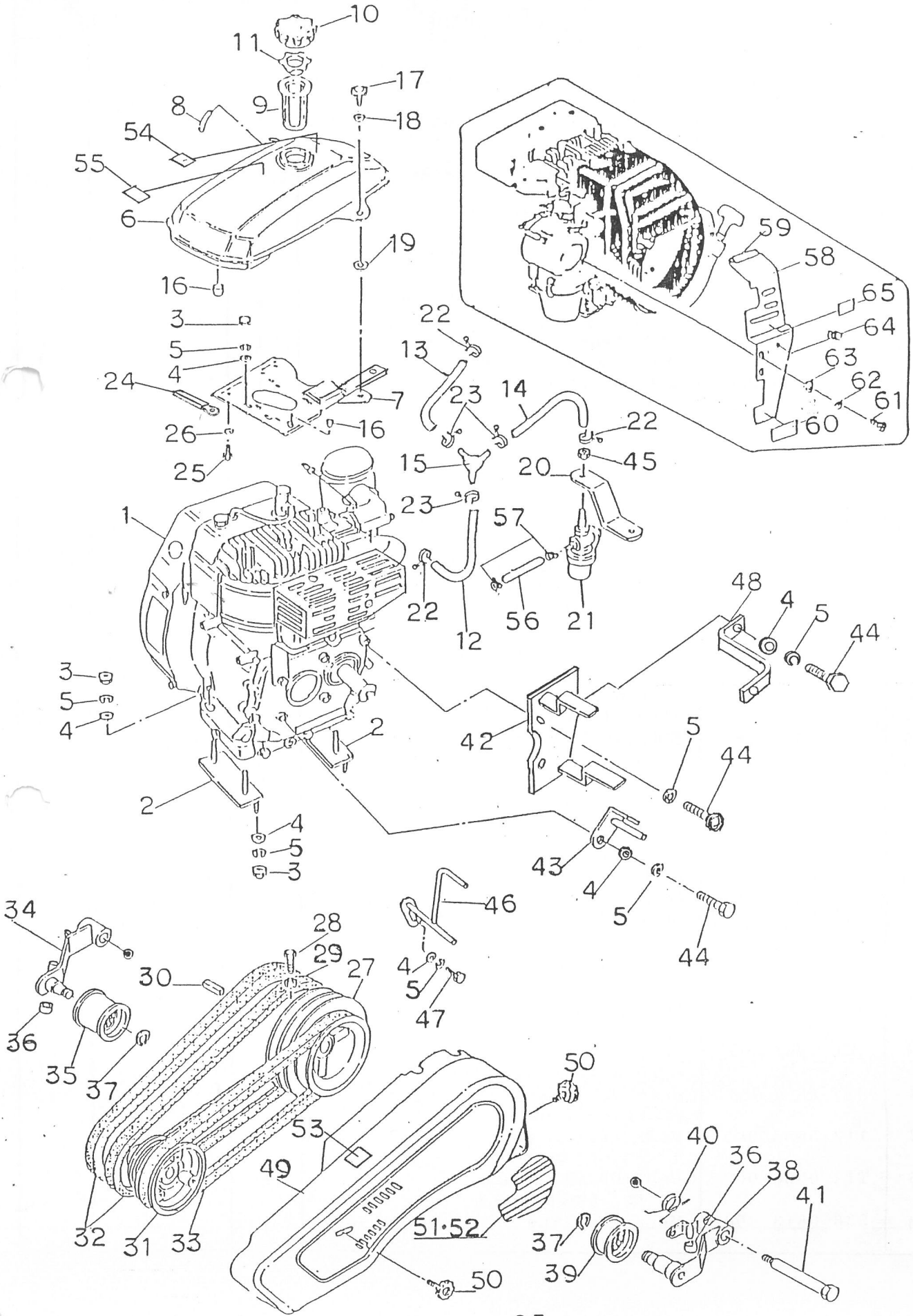

エンジン・ベルトカバー・テンション関係

F. ENGINE & BELT COVER TENSION GROUP

見出番号 NO.	コード番号 CODE NO.	部品名称 PARTS NAME	数量 Q'TY	摘要 REMARKS
		ボルト		
F-28	9BT 0802 003	BOLT M8x20	1	
		ロック ナット		
F-29	9NL 0800 003	NUT, lock M8	1	
		キー		
F-30	9KY 0505 500	KEY 5x55	1	
		エンジン プーリ		
F-31	112 0852 000	PULLEY, engine	1	
		V ベルト		
F-32	9VA 0370 003	V BELT LA- 37	2	
		V ベルト		
F-33	9VB 0380 003	V BELT LB-38	1	
		テイソク テンション アーム		
F-34	M92 2129 000	ARM, tension (low speed)	1	
		テンション コロ (A-W)		
F-35	M66 0824 000	ROLLER (A-W), tension	1	
		テンション カンショウ ゴム		
F-36	M66 0837 000	RUBBER	2	
		スナップ リング		
F-37	9RS 1200 005	RING, snap S-12	2	
		コウソク テンション アーム		
F-38	M92 2130 001	ARM, tension (high speed)	1	
		テンション コロ (B-S)		
F-39	M66 0825 000	ROLLER (B-S), tension	1	
		テンション モドシバネ		
F-40	M71 0859 000	SPRING, tension return	1	
		テンション トリツケ ボルト		
F-41	M92 2134 000	BOLT, tension fitting	1	
		ベルト オサエ		
F-42	112 0853 000	SUPPORT, belt	1	
		ベルト オサエ (マエ)		
F-43	112 0854 000	SUPPORT (front), belt	1	
		ボルト		
F-44	9BT 0801 603	BOLT M8x16	4	
		コガタ ロック ナット		
F-45	9NS 1000 053	NUT, lock (small) M10 P1.25	1	
		ベルト オサエ (ウシロ)		
F-46	112 0815 000	SUPPORT (rear), belt	1	
		ボルト		
F-47	9BT 0802 003	BOLT M8x20	2	
		ベルトカバー ステー		
F-48	112 0856 000	STAY, belt cover	1	
		ベルト カバー		
F-49	112 0852 000	COVER, belt	1	
		ノブ		
F-50	M26 0833 000	KNOB	2	
		ベルト カバー マーク		
F-51	112 0857 000	MARK, belt cover	1	
		ベルトカバー マーク		
F-52	112 0858 000	MARK, belt cover	1	502用
		テ チユウイ マーク		
F-53	T12 0968 000	CAUTION MARK, hand	1	
		ガソリン チユウイ マーク		
F-54	S36 0813 000	MARK, gasoline	1	

エンジン・ベルトカバー・テンション関係

F . ENGINE & BELT COVER TENSION GROUP

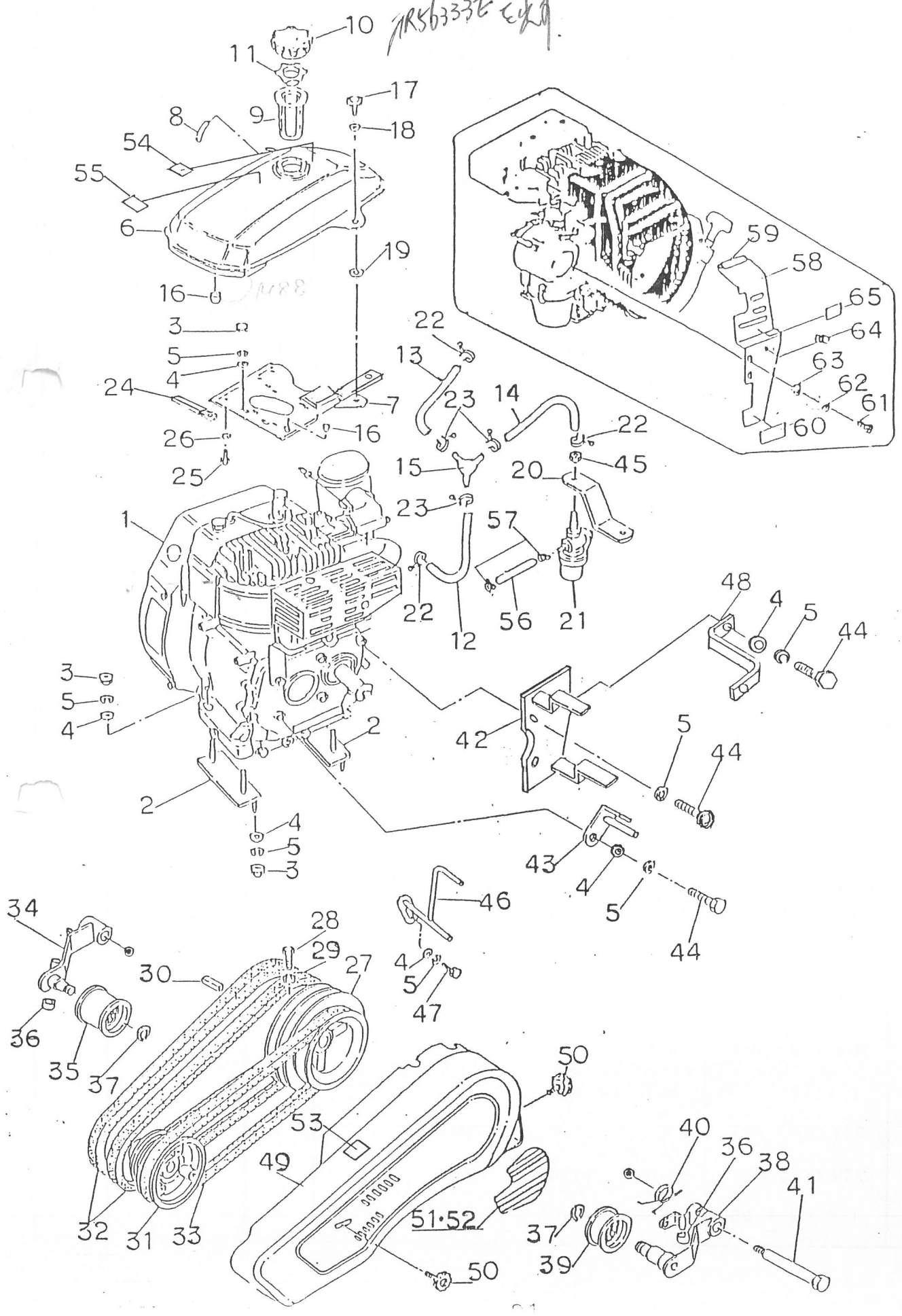

エンジン・ベルトカバー・テンション関係

F . ENGINE & BELT COVER TENSION GROUP

見出番号 NO.	コード番号 CODE NO.	部品名称 PARTS NAME	数量 Q'TY	摘要 REMARKS
F- 1	CEG 0020501	エンジン ENGINE G510L-30	1	
F- 2	112 1351 000	エンジン ベース BASE, engine	2	
F- 3	9NT 0800 003	ナット NUT M8	12	
F- 4	S69 0214 000	ヒラ ザガネ WASHER, plain	14	
F- 5	9SW 0800 003	バネ ザガネ WASHER, spring 8ø	17	
F- 6	M88 0713 000	ネンリョウ タンク TANK, fuel	1	
F- 7	M88 0714 000	タンク ブラケット BRACKET, tank	1	
F- 8	M86 0720 000	ヒューエル パイプ PIPE, fuel 5øx8øx100	1	
F- 9	M86 0721 000	ヒューエル フィルター FILTER, fuel	1	
F-10	M86 0722 000	タンク キャップ CAP, tank	1	
F-11	M86 0718 000	ツウキ バルブ VALVE	1	
F-12	M88 0715 010	ヒューエル パイプ PIPE, fuel 5Ø×9Ø×240	1	
F-13	M88 0715 020	ヒューエル パイプ PIPE, fuel 5Ø×9Ø×135	1	
F-14	M88 0715 030	ヒユーエル パイプ PIPE, fuel 5Ø×9Ø×185	1	
F-15	109 0724 000	コネクター CONNECTER	1	
F-16	M86 0714 000	カンショウ ゴム RUBBER	4	
F-17	108 0714 000	ノブ KNOB	1	
F-18	9FW 0800 003	ヒラ ザガネ WASHER, plain 8ø	1	
F-19	M26 0833 030	ワッシャー WASHER	1	
F-20	M62 3145 000	ストレーナ トリツケ カナグ BRACKET, strainer	1	
F-21	M86 0732 000	ストレーナ STRAINER SF18R2	1	
F-22	M86 0742 000	クリップ CRIP 10Ø	3	
F-23	M86 0743 000	クリップ CRIP 11Ø	3	
F-24	111 1323 000	ハーネス クリップ CRIP, harnes	2	
F-25	9BT 0601 203	ボルト BOLT M6x12	4	
F-26	9SW 0600 003	バネ ザガネ WASHER, spring 6ø	4	
F-27	112 0851 000	ホンキ プーリ PULLEY, main	1	

J 付属品・工具関係 ACCESSORY PARTS & TOOL GROUP

見出番号 NO.	部品番号 PARTS NO.	部品 PARTS	名称 NAME	1台当数量 Q'TY	備考 REMARKS
J-01	C29-1101-002	カルチソケットアッシ	CULTI SOCKET, ass'y	1	
J-1	MO9-1411-002	カルチソケット	SOCKET, culti	1	
J-2	9BT-1203-003	ボルト M12x30ℓ	BOLT, M12x30ℓ	1	
J-3	9BT-1204-003	ボルト M12x40ℓ	BOLT, M12x40ℓ	1	
J-4	9BT-1206-003	ボルト M12x60ℓ	BOLT, M12x60ℓ	2	
J-5	9NT-1200-003	ナット M12	NUT, M12	2	
J-6	M26-1114-000	ホイルピン	PIN, wheel	2	
J-7	9RP-1023-003	R ピン 10	"R" PIN 10	4	
J-8	M26-0414-001	キングピン	PIN, king	2	
J-9		本機取扱説明書	MANUAL BOOK, chassis	1	
J-10		エンジン取扱説明書	MANUAL BOOK, engine	1	
J-11	9TL-1701-900	スパナ 17x19	SPANNER, 17x19	1	
J-12	9TL-1001-300	スパナ 10x13	SPANNER, 10x13	1	
J-13	9TL-1001-200	スパナ 10×12	SPANNER, 10×12	1	
J-14	9TL-6019-005	十字ドライバー	DRIVER, ⊕	1	
J-15	9TL-1001-202	ボックススパナ 10×12	SPANNER, box 10×12	1	
J-16	9TL-1902-102	ボックススパナ 19×21	SPANNER, box 19×21	1	
J-17		工具袋	BAG, tool	1	