MC-601V

（車体No.10001～）
平成３年２月生産

MC-602V

（車体No.10001～）
平成３年２月生産

目　　次
CONTENTS'

シャーシ
CHASSIS

	名称 SECTION NAME	頁 PAGE
A.	トランスミッション　ケース　関係 TRANSMISSION CASE GROUP	52
B.	トランスミッション　ギヤ　関係 TRANSMISSION GEAR GROUP	56
C.	シャーシ・フェンダー　関係 CHASSIS & FENDER GROUP	60
D.	ハンドル　関係 HANDLE GROUP	62
E.	コントロール　関係 CONTROL GROUP	66
F.	エンジン・ベルトカバー・テンション　関係 ENGINE & BELT COVER TENSION GROUP	70
G.	車　輪　関　係 WHEEL GROUP	74
H.	付属品・工具・関係 ACCESSORY PARTS & TOOL GROUP	76

A. トランスミッションケース関係
A. TRNSMISSION CASE GROUP

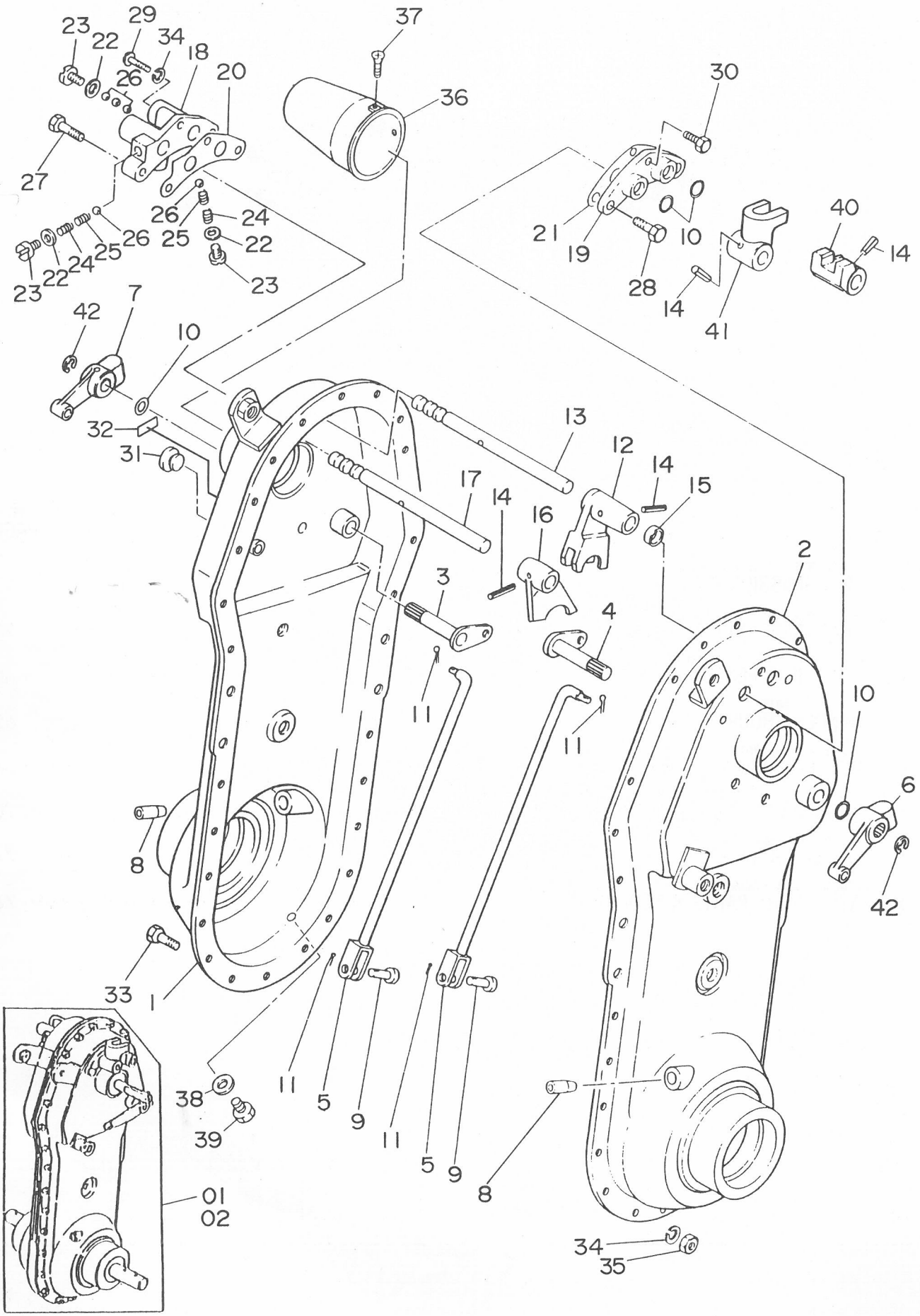

A. トランスミッションケース関係
A. TRNSMISSION CASE GROUP

見出番号 NO.	コード番号 CODE NO.	部品名称 PARTS NAME		数量 Q'TY	備考 REMARKS
A-01	112 0103 001	トランスミッションアッシ	TRANSMISSION ASS'Y	1	MC-601V
A-02	112 0104 001	トランスミッションアッシ	TRANSMISSION ASS'Y	1	MC-602V
A- 1	112 0131 001	ミッションケース （右）	CASE (R), transmission	1	
A- 2	112 0112 001	ミッションケース （左）	CASE (L), transmission	1	
A- 3	108 0223 000	サイドクラッチアーム （右）	ARM (R), side clutch	1	
A- 4	108 0222 000	サイドクラッチアーム （左）	ARM (L), side clutch	1	
A- 5	112 0224 000	サイドクラッチロッド	ROD, side clutch	2	
A- 6	112 0225 000	ジョイントレバー （左）	LEVER (L), joint	1	
A- 7	112 0226 000	ジョイントレバー （右）	LEVER (R), joint	1	
A- 8	M67 0234 001	キャップ	CAP	2	
A- 9	M08 1016 000	ヒラアタマピン	PIN, clevis	2	
A-10	90R 1200 001	Oリング P-12 T302	"O" RING P-12 T302	4	
A-11	9ST 0161 503	ワリピン φ1.6×16ℓ	PIN, split φ1.6×16ℓ	4	
A-12	112 0311 011	シフターフォーク (L,R)	FORK (L,R), shifter	1	
A-13	112 0311 021	シフターロッド (L,R)	ROD (L,R), shifter	1	
A-14	9SP 0402 205	スプリングピン φ4×22ℓ	PIN, spring φ4×22ℓ	4	
A-15	112 0313 000	カラー	COLLAR	1	
A-16	112 0312 010	シフターフォーク （H）	FORK (H), shifter	1	
A-17	112 0351 010	シフターロッド （H）	ROD (H), shifter	1	
A-18	M67 0313 000	シフターロッドウケ （A）	BRACKET (A), shifter rod	1	
A-19	M67 0314 000	シフターロッドウケ （B）	BRACKET (B), shifter rod	1	
A-20	M67 0315 000	パッキン （A）	PACKING (A)	1	
A-21	M67 0316 000	パッキン （B）	PACKING (B)	1	
A-22	M67 0317 000	パッキン （C）	PACKING (C)	3	
A-23	M67 0318 000	ボルト	BOLT	3	
A-24	M07 0314 000	シフターロッドオシバネ	SPRING, tightening shifter	2	
A-25	M07 0314 010	シフターロッドオシバネ （B）	SPRING (B), tightening shifter	2	
A-26	9SB 2500 000	スティールボール φ8	BALL, steel φ8	5	
A-27	9BK 0803 083	バネザツキ⊕ボルト M8×30ℓ	BOLT, M8×30ℓ	2	
A-28	9BK 0802 083	バネザツキ⊕ボルト M8×20ℓ	BOLT, M8×20ℓ	2	
A-29	9BT 0603 500	ボルト M6×35ℓ	BOLT, M6×35ℓ	1	
A-30	9BK 0601 883	バネザツキ⊕ボルト M6×18ℓ	BOLT, M6×18ℓ	1	
A-31	M60 0116 000	チュウユセン	PLUG, oil	1	
A-32	112 0361 000	オイルマーク 1.8ℓ	MARK, oil 1.8ℓ	1	
A-33	9BH 0601 470	7Tボルト M6×14ℓ	BOLT, 7T M6×14ℓ	24	
A-34	9SW 0600 000	バネザガネ φ6	WASHER, spring φ6	26	
A-35	9NT 0600 000	ナット M6	NUT M6	24	
A-36	M54 0223 000	シールドキャップ	CAP, sealed	1	

A. トランスミッションケース関係
A. TRNSMISSION CASE GROUP

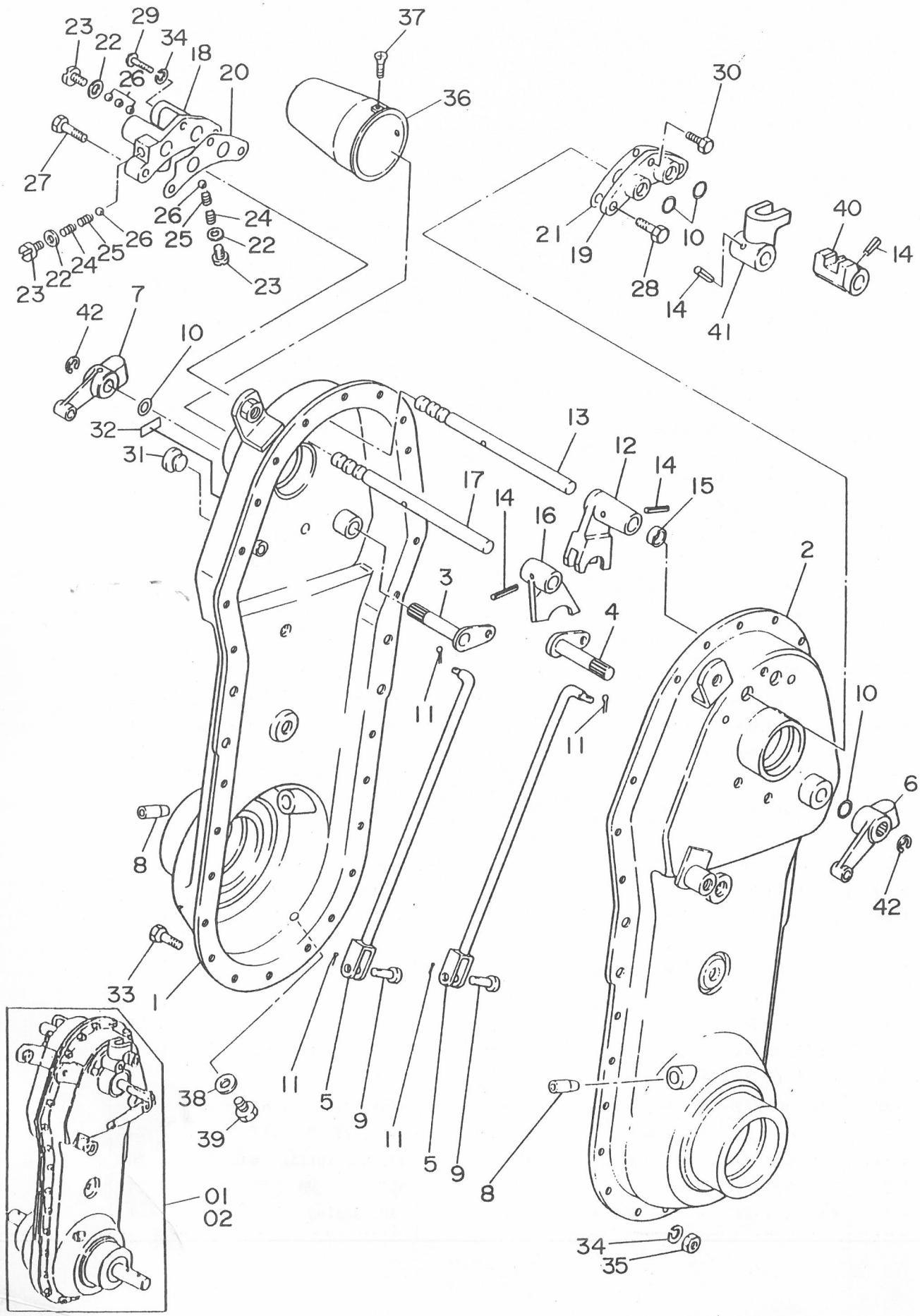

A. トランスミッションケース関係
A. TRNSMISSION CASE GROUP

見出番号 NO.	コード番号 CODE NO.	部品名称 PARTS NAME		数量 Q'TY	備考 REMARKS
A-37	9CR 0501 503	ナベコネジ　M5	SCREW, M5	2	
A-38	90W 0816 160	シールワッシャー	WASHER, seal	1	
A-39	9BT 0801 003	ボルト　M8×10ℓ	BOLT M8×10ℓ	1	
A-40	M71 0912 003	チェンジガイド　(A)	GUIDE (A), change	1	
A-41	M71 0913 003	チェンジガイド　(B)	GUIDE (B), change	1	
A-42	9RE 1000 005	Eリング　S-10	"E" RING S-10	2	

B. トランスミッションギヤ関係
B. TRNSMISSION GEAR GROUP

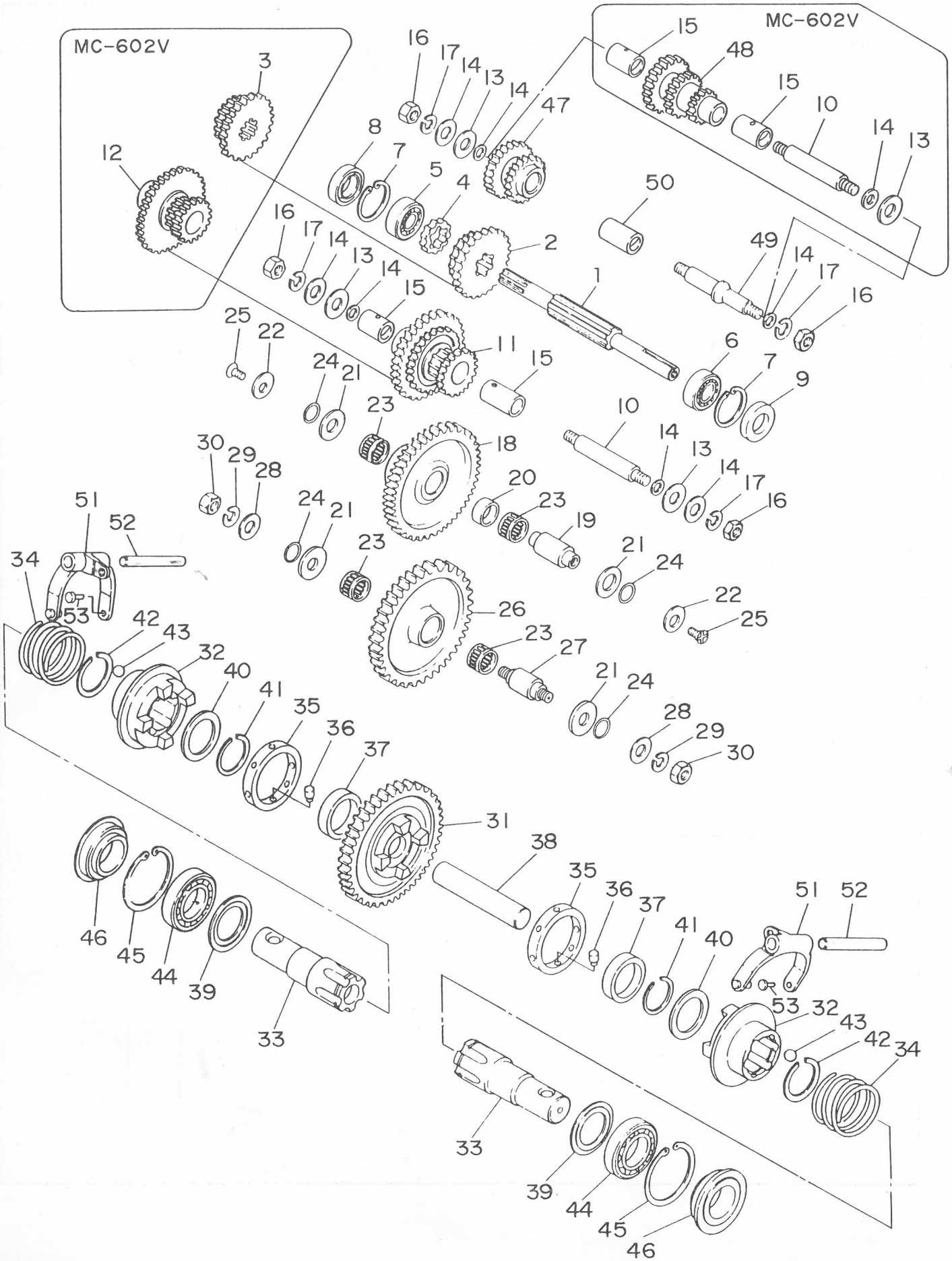

B. トランスミッションギヤ関係 TRNSMISSION GEAR GROUP

見出番号 NO.	コード番号 CODE NO.	部品名称 PARTS NAME		数量 Q'TY	備考 REMARKS
B- 1	112 0211 002	シュジク	SHAFT,main	1	
B- 2	112 0251 000	チェンジギヤ (H)	GEAR (H), change	1	MC-601V
B- 3	112 0253 000	チェンジギヤ (H)	GEAR (H), change	1	MC-602V
B- 4	M40 3222 000	チェンジギヤ・低	GEAR, change low	1	
B- 5	9BB 6004 000	ボールベアリング #6004	BEARING, ball #6003	1	
B- 6	9BB 6203 000	ボールベアリング #6203	BEARING, ball #6203	1	
B- 7	9RR 4000 005	スナップリング R-40	RING, snap R-40	2	
B- 8	90S 2042 1002	オイルシール SC-204210	SEAL, oil SC-204210	1	
B- 9	90S 1740 0802	オイルシール SC-17408	SEAL, oil SC-17408	1	
B-10	112 0214 000	2ジク	SHAFT, second	1	
B-01	**112 0201 000**	**2ジクギヤアッシ**	**MC-601 SECOND GEAR ASS'Y**	**1組**	**見出番号 11,15**
B-11	112 0252 000	2ジクギヤ	GEAR, second shaft	1	
B-02	**112 0202 000**	**2ジクギヤアッシ**	**MC-602 SECOND GEAR ASS'Y**	**1組**	**見出番号 12,15**
B-12	112 0254 000	2ジクギヤ	GEAR, second shaft	1	
B-13	M23 0258 001	バックジクザガネ	WASHER, back shaft	3	MC-602Vの場合4ヶ
B-14	M07 0313 001	シフターロッドヨウパッキン	PACKING, shifter rod	7	MC-602Vの場合8ヶ
B-15	112 0216 000	マキブッシュ (A)	BUSH (A)	2	MC-602Vの場合4ヶ
B-16	9NT 1000 010	ナット M10 P1.25	NUT M10 P1.25	4	
B-17	9SW 1000 000	バネザガネ φ10	WASHER, spring φ10	4	
B-18	112 0217 000	3ギクギヤ	GEAR, third shaft	1	
B-19	M67 0217 000	ゲンソクジク	SHAFT, reduction	1	
B-20	M67 0218 000	ゲンソクジクカラー	COLLAR, reduction shaft	1	
B-21	M67 0219 000	ザガネ (A)	WASHER (A),	4	
B-22	M67 0220 000	ゲンシクジクワッシャー	WASHER, reduction shaft	2	
B-23	9NB 2226 132	ニードルベアリング KT222613	BEARING, needle KT222613	4	
B-24	90R 1600 005	Oリング S-16 T302	"O" RING S-16 T302	4	
B-25	9CD 0801 603	サラコネジ M8×16	SCREW, M8×16	2	
B-26	112 0218 000	4ジクギヤ	GEAR, idler	1	
B-27	M67 0242 000	アイドラ軸	SHAFT, idler	1	
B-28	9FW 1200 000	ヒラザガネ φ12	WASHER, plain φ12	2	
B-29	9SW 1200 000	バネザガネ φ12	WASHER, spring φ12	2	
B-30	9NL 1200 010	ロックナット M12 P1.5	NUT, lock M12 P1.5	2	
B-31	112 0219 000	シャジクギヤ	GEAR, axle shaft	1	
B-32	M67 0244 001	スリーブ	SLEEVE	2	
B-33	M67 0245 002	シャジク	SHAFT, axle	2	
B-34	M67 0246 000	サイドクラッチバネ	SPRING, side clutch	2	
B-35	M67 0247 001	リング	RING	2	
B-36	M67 0248 002	ローラー	ROLLER	16	

B. トランスミッションギヤ関係
B. TRNSMISSION GEAR GROUP

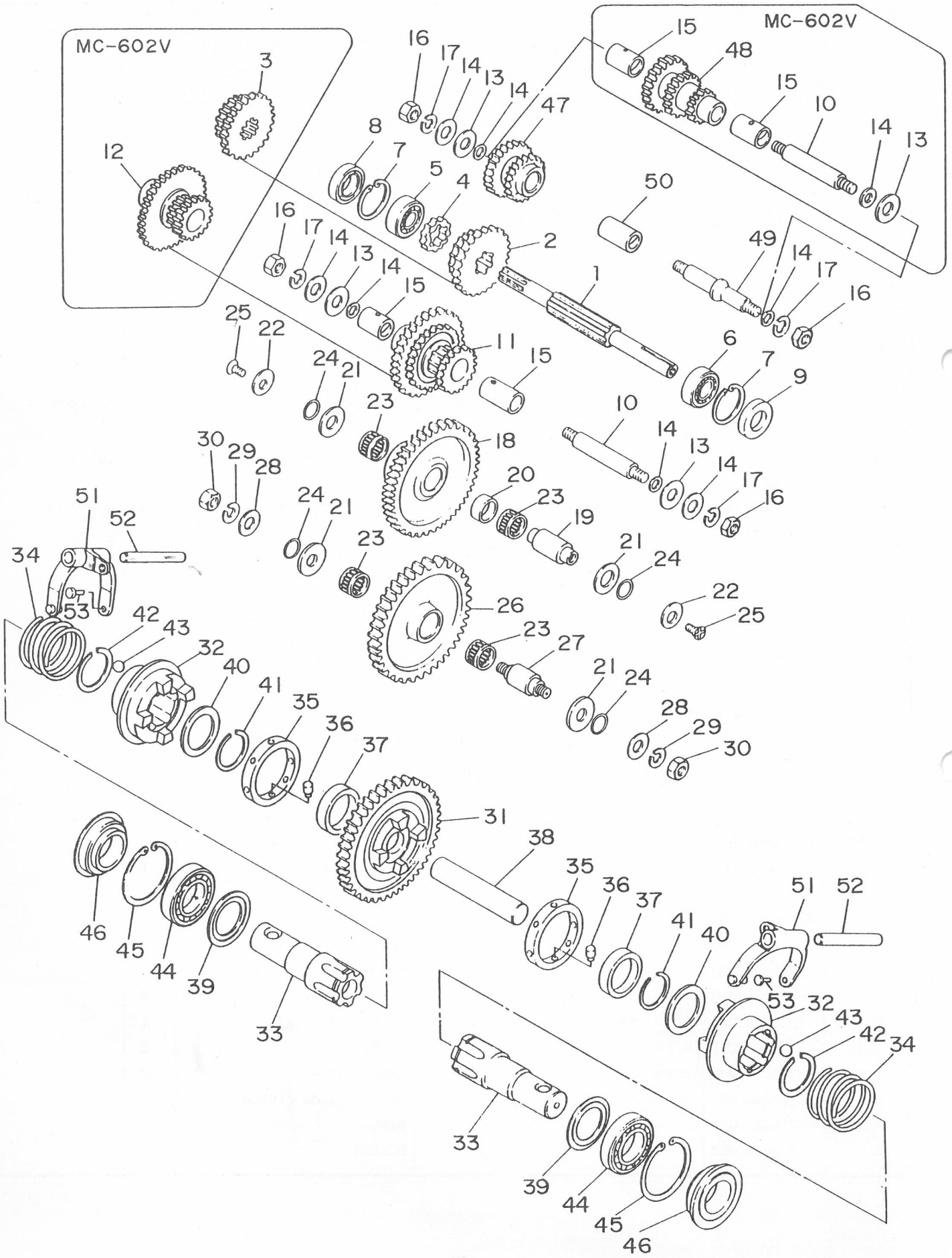

B. トランスミッションギヤ関係
B. TRNSMISSION GEAR GROUP

見出番号 NO.	コード番号 CODE NO.	部品名称 PARTS NAME		数量 Q'TY	備考 REMARKS
B-37	M67 0249 002	カラー	COLLAR	2	
B-38	M62 0212 000	ナカジク	SHAFT, in side	1	
B-39	M62 0222 000	シャジクザガネ	WASHER, axle shaft	2	
B-40	M67 0252 000	ストッパーザガネ	WASHER, stopper	2	
B-41	M99 0212 000	サークリップ WR-37	CLIP WR-37	2	
B-42	M99 0211 000	サークリップ AR-47	CLIP AR-47	2	
B-43	9SB 3000 000	スティールボール 3/8"	BALL, steel 3/8"	24	
B-44	9BB 6007 000	ボールベアリング #6007	BEARING, ball #6007	2	
B-45	9RR 6200 005	スナップリング R-62	RING, snap R-62	2	
B-46	90S 3562 1209	オイルシール TCFY-356212	SEAL, oil TCFY-356212	2	
B-03	**112 0203 000**	**バックギヤアッシ**	**MC-601 BACK GEAR ASS'Y**	**1組**	**見出番号 47,50**
B-47	112 0221 000	バックギヤ	GEAR, back	1	
B-04	**112 0204 000**	**バックギヤアッシ**	**MC-602 BACK GEAR ASS'Y**	**1組**	**見出番号 48,15**
B-48	112 0255 000	バックギヤ	GEAR, back	1	MC-602V
B-49	112 0220 000	バックジク	SHAFT, back	1	
B-50	112 0222 000	マキブッシュ (B)	BUSH (B)	1	
B-51	M67 0250 001	サイドクラッチフォーク	FORK, side clutch	2	
B-52	112 0223 000	フォークシャフト	SHAFT, fork	2	
B-53	M67 0251 000	フォークピン	PIN, fork	4	

C. シャーシ・フェンダー関係 CHASSIS & FENDER GROUP

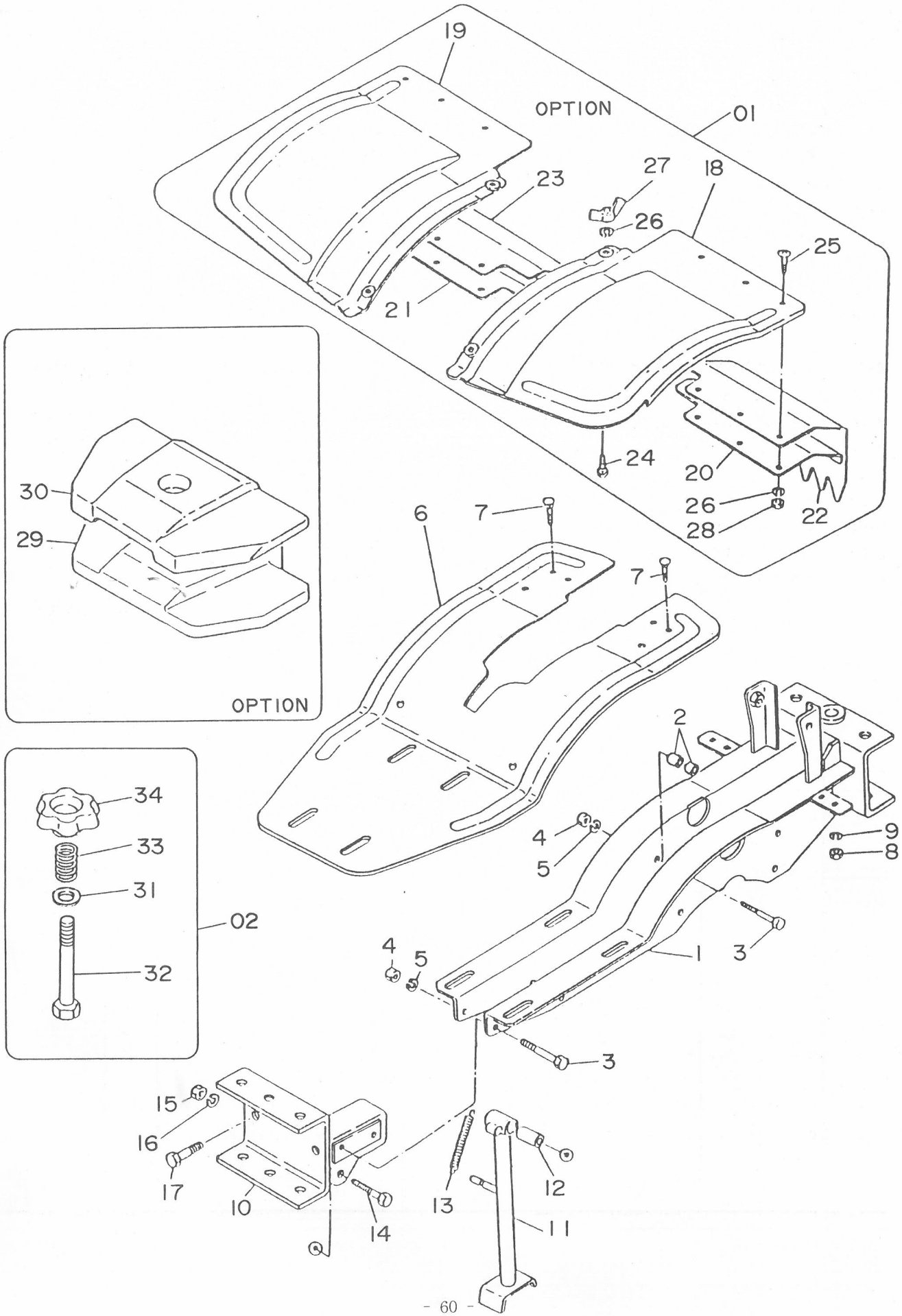

C. シャーシ・フェンダー関係 CHASSIS & FENDER GROUP

見出番号 NO.	コード番号 CODE NO.	部品名称 PARTS NAME		数量 Q'TY	備考 REMARKS
C- 1	112 0415 001	シャーシフレーム	FRAME, chassis	1	
C- 2	M67 0412 000	ケースシメツケカラー	COLLAR, tightening case	8	
C- 3	9BT 0806 203	ボルト M8×62ℓ	BOLT M8×62ℓ	6	
C- 4	9NT 0800 003	ナット M8	NUT M8	6	
C- 5	9SW 0800 003	バネザガネ φ8	WASHER, spring φ8	6	
C- 6	112 0511 001	フェンダー	FENDER	1	
C- 7	9BT 0601 263	カクネボルト M6×12ℓ	BOLT M6×12ℓ	4	
C- 8	9NT 0600 003	ナット M6	NUT M6	4	
C- 9	9SW 0600 003	バネザガネ φ6	WASHER, spring φ6	4	
C-10	112 0412 000	フロントヒッチ	HITCH, front	1	
C-11	M62 0411 001	スタンド	STAND	1	
C-12	M54 0416 000	スタンドウケパイプ	PIPE, stand	1	
C-13	M97 0412 000	スタンドバネ	SPRING, stand	1	
C-14	9BT 1004 503	ボルト M10×45ℓ	BOLT, M10×45ℓ	1	
C-15	9NT 1000 003	ナット M10	NUT, M10	1	
C-16	9SW 1000 003	バネザガネ φ10	WASHER, spring φ10	1	
C-17	9BT 1203 503	ボルト M12×35ℓ	BOLT, M12×35ℓ	2	
C-01	**M54 0501 000**	**ホジョフェンダーアッシ**	**EXTENTION FENDER ASS'Y**	**1組**	見出番号 18～28
C-18	M54 0512 000	ホジョフェンダー (左)	FENDER (L), extention	1	
C-19	M54 0513 000	ホジョフェンダー (右)	FENDER (R), extention	1	
C-20	M23 0513 000	タレゴムオサエイタ (左)	PLATE (L), setting rubber	1	
C-21	M23 0516 000	タレゴムオサエイタ (右)	PLATE (R), setting rubber	1	
C-22	M23 0514 001	ホジョフェンダータレゴム (左)	SHEET RUBBER (L)	1	
C-23	M23 0515 001	ホジョフェンダータレゴム (右)	SHEET RUBBER (R)	1	
C-24	9BT 0601 263	カクネボルト M6×12ℓ	BOLT M6×12ℓ	4	OPTION
C-25	9CR 0601 703	ナベコネジ M6×17	SCREW M6×17ℓ	6	
C-26	9SW 0600 003	バネザガネ φ6	WASHER, spring φ6	10	
C-27	9NW 0600 043	チョウナット (小) M6	NUT, wing (small) M6	4	
C-28	9NT 0600 003	ナット M6	NUT M6	6	
C-29	M66 1211 000	バランスウェイト (大)	WAIGHT, balance (large)	1	
C-30	M66 1212 000	バランスウェイト (小)	WAIGHT, balance (small)	1	
C-02	**C30 1001 001**	**ウェイトシメツケカナグアッシ**	**WAIGHT BRACKET ASS'Y**	**1組**	見出番号 31～34
C-31	M66 1213 000	ウェイトヨウザガネ	WASHER, waight	1	
C-32	M66 1214 001	ウェイトヨウボルト	BOLT, waight	1	OPTION
C-33	106 0329 000	スプリング	SPRING	1	
C-34	M66 1215 000	ウェイトシメツケナット	NUT, waight tightening	1	

D. ハンドル関係 HANDLE GROUP

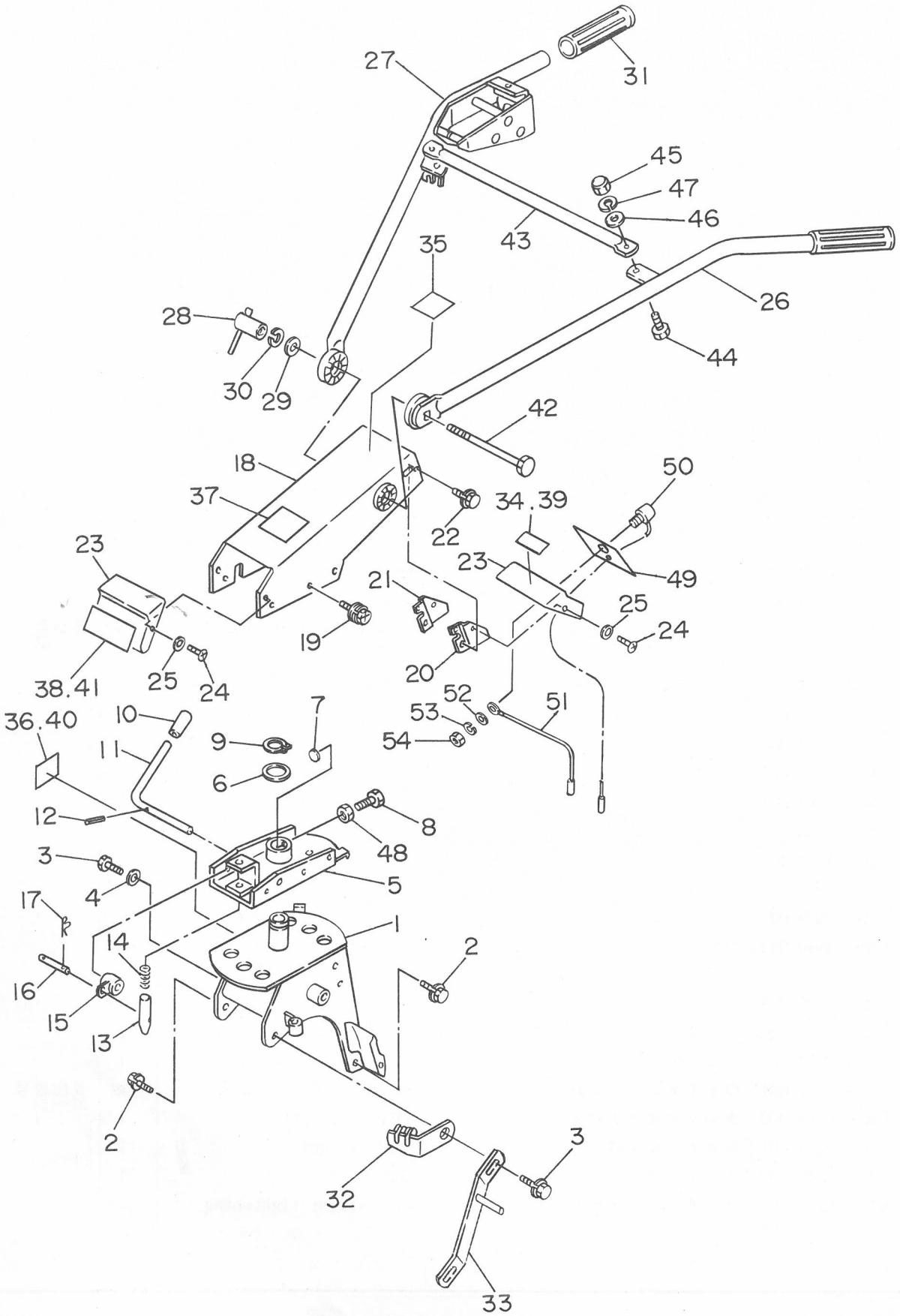

D. ハンドル関係
D. HANDLE GROUP

見出番号 NO.	コード番号 CODE NO.	部品名称 PARTS NAME		数量 Q'TY	備考 REMARKS
D-01	112 0604 000	**ハンドルブラケットアッシ**	MC-601 HANDLE BRACKET ASS'Y	1組	見出番号 1,6,9,36
D-02	112 0605 000	**ハンドルブラケットアッシ**	MC-602 HANDLE BRACKET ASS'Y	1組	見出番号 1,6,9,40
D- 1	112 0611 001	ハンドルブラケット	BRACKET, handle	1	
D- 2	9BK 1002 083	バネツキボルト M10×20ℓ	BOLT M10×20ℓ	2	
D- 3	9BK 1003 083	バネツキボルト M10×30ℓ	BOLT M10×30ℓ	2	
D- 4	9FW 1000 003	ヒラザガネ φ10	WASHER, plain φ10	1	
D- 5	112 0612 001	ハンドルウケザ	BRACKET, handle	1	
D- 6	112 0751 000	ライナー 0.3t	LINER 0.3t	1	
D- 7	M81 2220 001	ザガネ	WASHER	1	
D- 8	M81 2221 001	ボルト	BOLT	1	
D- 9	9RS 3800 005	スナップリング	RING, snap	1	
D-10	124 0830 000	グリップ クロ	GRIP	1	
D-11	109 0617 001	カイドウレバー	LEVER, turning	1	
D-12	9SP 0402 205	スプリングピン φ4×22ℓ	PIN, spring φ4×22ℓ	1	
D-13	112 0752 000	ピン	PIN	1	
D-14	M88 0616 000	カイドウスプリング	SPRING, turning	1	
D-15	M88 0618 000	カイドウジョイント	JOINT, turning	1	
D-16	T10 0272 000	シャジクピン	PIN, axle shaft	1	
D-17	9RP 0601 203	Rピン 6	"R" PIN 6	1	
D-03	112 0603 000	**ハンドルシャーシアッシ**	HANDLE CHASSIS ASS'Y	1組	見出番号 18,35,38
D-18	109 0612 001	ハンドルシャーシ	CHASSIS, handle	1	
D-19	9BK 0802 093	ヒラバネツキ⊕ボルト M8×20ℓ	BOLT M8×20ℓ	6	
D-20	109 0620 000	カバーステー (左)	STAY (L), cover	1	
D-21	109 0621 000	カバーステー (右)	STAY (R), cover	1	
D-22	9CR 0601 043	バネツキコネジ M6×10ℓ	SCREW M6×10ℓ	2	
D-04	112 0606 000	**フロントカバーキシュマークアッシ**	MC-601 FRONT COVER ASS'Y	1組	見出番号 23,34,49
D-05	112 0607 000	**フロントカバーキシュマークアッシ**	MC-602 FRONT COVER ASS'Y	1組	見出番号 23,39,49
D-06	112 0608 000	**フロントカバーメイハンアッシ**	MC-601 FRONT COVER ASS'Y	1組	見出番号 23,38
D-07	112 0609 000	**フロントカバーメイハンアッシ**	MC-602 FRONT COVER ASS'Y	1組	見出番号 23,41
D-23	M91 0615 003	フロントカバー (A)	COVER (A), front	2	
D-24	9CD 0501 213	マルサラコネジ M5×12	SCREW M5×12	4	
D-25	9FW 0500 003	フィニッシュワッシャー φ5	WASHER, finish φ5	4	
D-08	112 0602 000	**ハンドルアッシ**	HANDLE ASS'Y	1組	見出番号 26,27,31,43
D-26	112 0651 000	ハンドル (左)	HANDLE (L)	1	
D-27	112 0652 000	ハンドル (右)	HANDLE (R)	1	
D-28	M77 0617 000	ハンドルジョウゲクランプ	CLAMP, adjusting handle	1	
D-29	9FW 1200 003	ヒラザガネ φ12	WASHER, plain φ12	1	
D-30	9SW 1200 003	バネザガネ φ12	WASHER, spring φ12	1	

D. ハンドル関係
HANDLE GROUP

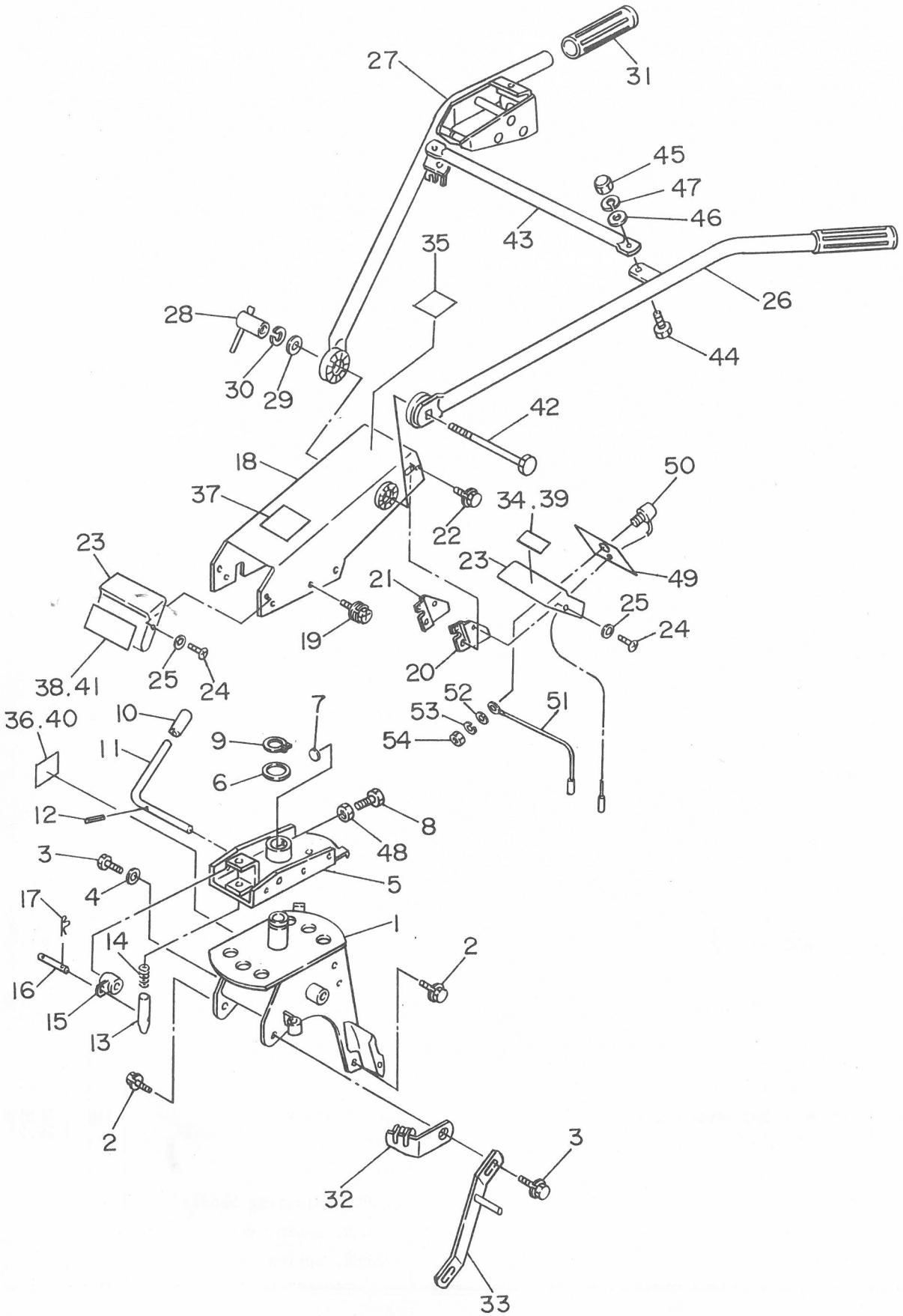

D. ハンドル関係 HANDLE GROUP

見出番号 NO.	コード番号 CODE NO.	部品名称 PARTS NAME		数量 Q'TY	備考 REMARKS
D-31	124 0618 000	ハンドルニギリ	GRIP, handle	2	
D-32	112 0637 000	ワイヤーウケ カン	SUPPORT, wire	1	
D-33	112 1353 002	ボウシンステー	STAY	1	
D-34	112 0631 002	キシュプレート	PLATE, model	1	
D-35	M86 0717 000	アンゼンサギョウマーク	MARK, safety working	1	
D-36	112 0633 002	カタシキマーク	MARK, model	1	
D-37	M88 1413 000	ハンドルカイドウマーク	MARK, handle turning	1	
D-38	112 0635 000	シュメイバン	NAME, plate	1	
D 39	112 0632 002	キシュプレート	PLATE, model	1	MC-602V
D-40	112 0634 002	カタシキマーク	MARK, model	1	MC-602V
D-41	112 0636 000	シュメイバン	NAME, plate	1	MC-602V
D-42	9BT 1217 563	カクネボルト M12×175ℓ	BOLT M12×175ℓ	1	
D-43	112 0654 000	ハンドルチュウカンパイプ	PIPE, handle	1	
D-44	9BT 1002 503	ボルト M10×25ℓ	BOLT M10×25ℓ	2	
D-45	9NC 1000 062	フクロナット M10	NUT M10	2	
D-46	9FW 1000 003	ヒラザガネ φ10	WASHER, plain φ10	2	
D-47	9SW 1000 003	バネザガネ φ10	WASHER, spring φ10	2	
D-48	9NL 1000 013	ロックナット M10 P=1.25	NUT, look M10 P=1.25	1	
D-49	112-0617 001	スイッチプレートマーク	MARK, switch plate	1	
D-50	FA25128A	ストップスイッチ	SWITCH, stop	1	
D-51	128 0715 000	スイッチコード	CORD, switch	1	
D-52	W200H04	ザガネ	WASHER	1	
D-53	W220R04	バネザガネ	WASHER, spring	1	
D-54	N020A04	ナット	NUT	1	

E. コントロール関係 CONTROL GROUP

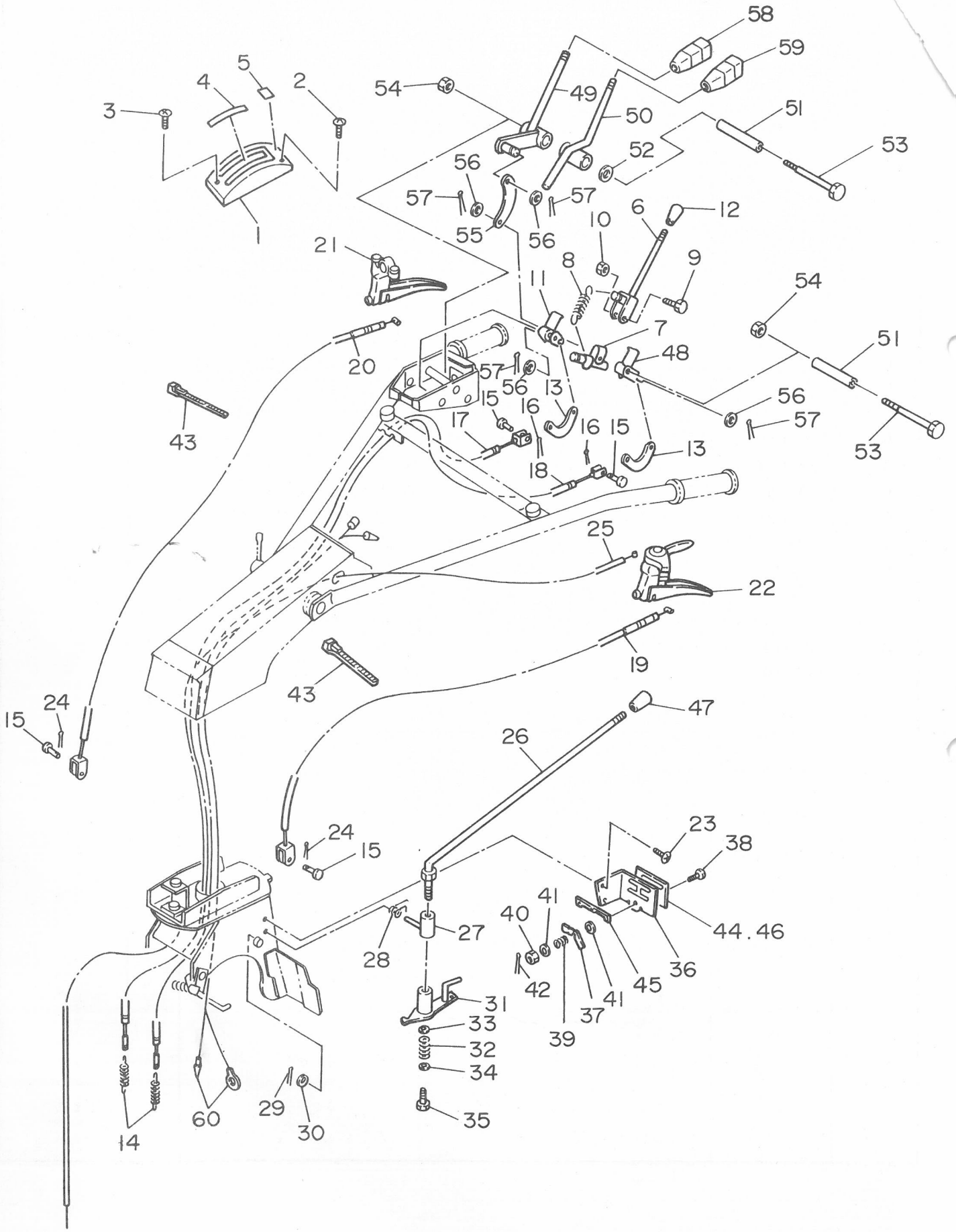

E. コントロール関係 CONTROL GROUP

見出番号 NO.	コード番号 CODE NO.	部品名称 PARTS NAME		数量 Q'TY	備考 REMARKS
E-01	112 0803 000	クラッチカバーアッシ	CLUTCH COVER ASS'Y	1組	見出番号 1,4,5
E- 1	112 0869 000	クラッチカバー	CIVER, clutch	1	
E- 2	9CR 0601 053	ヒラバネツキコネジ M6×10ℓ	SCREW, spring M6×10ℓ	2	
E- 3	9CR 0601 653	ヒラバネツキコネジ M6×16ℓ	SCREW, spring M6×16ℓ	1	
E- 4	112 0870 000	シュクラッチマーク W	MARK, main clutch W	1	
E- 5	112 0871 000	マメクラッチマーク W	MARK, MAME clutch W	1	
E- 6	112 0861 000	シュクラッチレバー	LEVER, main clutch	1	
E- 7	112 0862 001	ジョイント	JOINT	1	
E- 8	112 0863 000	シュクラッチスプリング	SPRING, main clutch	1	
E- 9	9BT 0603 003	ボルト M6×30ℓ	BOLT M6×30ℓ	1	
E-10	9NT 0600 003	ナット M6	NUT M6	1	
E-11	112 0864 000	レバーカウンター L	COUNTER, lever L	1	
E-12	124 0831 000	10グリップ アカ	GRIP, red 10	1	
E-13	M13 0825 000	テンションワイヤージョイント	JOINT, tension wire	2	
E-14	M13 1754 000	テンションヒッパリバネ	SPRING, tension tightener	2	
E-15	M08 1016 000	ヒラアタマピン	PIN, clevis	4	
E-16	9ST 0161 603	ワリピン φ1.6×16ℓ	PIN, split φ1.6×16ℓ	2	
E-17	112 0872 001	シュクラッチワイヤー (L)	WIRE (L), main clutch	1	
E-18	112 0873 001	シュクラッチワイヤー (H)	WIRE (H), main clutch	1	
E-19	M67 1011 000	サイドクラッチワイヤー (左)	WIRE, side clutch (L)	1	
E-20	112 1051 000	サイドクラッチワイヤー (右)	WIRE, side clutch (R)	1	
E-21	E13 1158 001	クラッチレバー	LEVER, clutch	1	
E-22	E23 1158 001	コンビレバー	LEVER, combination	1	
E-23	9CR 0601 653	ヒラバネツキコネジ M6×16ℓ	SCREW,spring M6×16ℓ	2	
E-24	9RP 0612 003	Rピン 6	"R" PIN 6	2	
E-25	M40 4311 000	スロットルワイヤー	WIRE, throttle	1	
E-26	109 0911 000	チェンジレバー	LEVER, change	1	
E-27	M67 0912 001	チェンジレバーウケ	SUPPORT, change lever	1	
E-28	M67 0916 003	チェンジレバーコテイバネ	SPRING, change lever fix	1	
E-29	9RP 1023 003	Rピン 10	"R" PIN 10	1	
E-30	9FW 1200 003	ヒラザガネ φ12	WASHER, plain φ12	1	
E-31	112 0911 001	シフターアーム	ARM, shifter	1	
E-32	M67 0914 000	スプリング	SPRING	1	
E-33	M67 0926 000	ヒラザガネ	WASHER, plain	1	
E-34	M67 0915 000	ヒラザガネ	WASHER, plain	1	
E-35	9BK 0601 683	バネツキボルト M6×16ℓ	BOLT M6×16ℓ	1	
E-02	112 0903 000	チェンジアンナイバンアッシ	MC-601 CHANGE PLATE ASS'Y	1組	見出番号 36,44,45
E-03	112 0904 000	チェンジアンナイバンアッシ	MC-602 CHANGE PLATE ASS'Y	1組	見出番号 36,45,46

E. コントロール関係
CONTROL GROUP

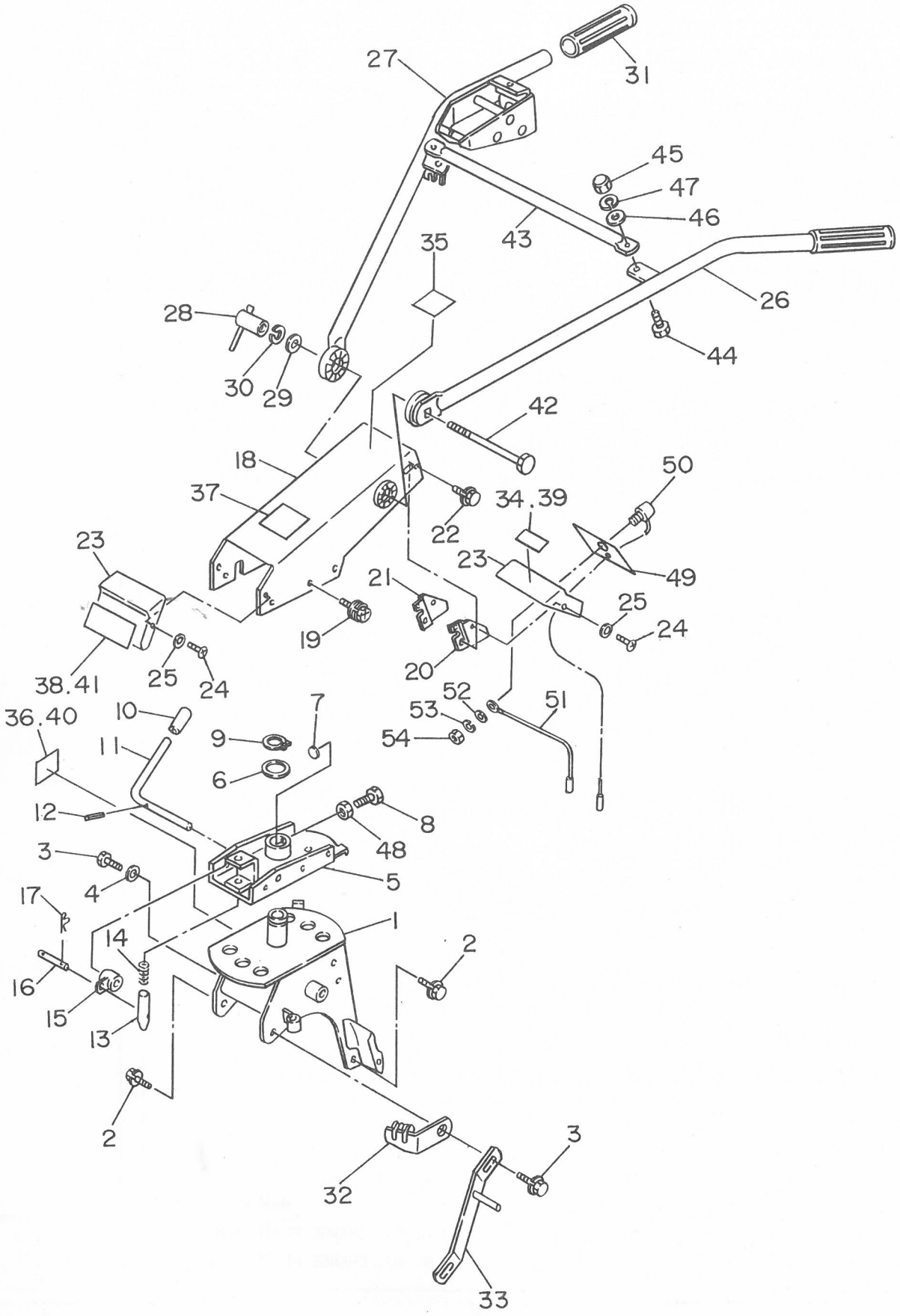

E. コントロール関係 CONTROL GROUP

見出番号 NO.	コード番号 CODE NO.	部品名称 PARTS NAME		数量 Q'TY	備考 REMARKS
E-36	109 0914 001	チェンジアンナイバン F3	PLATE CHANGE F3	1	
E-37	M67 0931 000	ストッパー	STOPPER	1	
E-38	M67 0932 000	マルコネジ	SCREW	1	
E-39	103 0913 000	スプリング	SPRING	1	
E-40	9NT 0500 003	ナット M5	NUT M5	1	
E-41	9FW 0500 003	ヒラザガネ φ5	WASHER, plain φ5	2	
E-42	9ST 0121 203	ワリピン φ1.2×12ℓ	PIN, split φ1.2×12ℓ	1	
E-43	9CV 1500 001	コンベックスベルト CA-150A	BELT, convex	2	
E-44	M71 0918 000	チェンジマーク (A)	MARK, change (A)	1	
E-45	M67 0934 000	チェンジマーク (B)	MARK, change (B)	1	
E-46	112 0938 000	チェンジマーク (A)	MARK, change (A)	1	MC-602V
E-47	124 0830 000	10グリップ クロ	GRIP, black 10	1	
E-48	112 0865 000	レバーカウンター H	COUNTER, lever H	1	
E-49	112 0866 000	ONクラッチ W	ON CLUTCH W	1	
E-50	112 0867 000	ストップクラッチ W	CLUTCH, stop W	1	
E-51	112 0868 000	ジュクカラー	COLLAR	2	
E-52	124 0823 000	マルバネ	SPRING	1	
E-53	9BT 0809 003	ボルト M8×90ℓ	BOLT M8×90ℓ	2	
E-54	9NP 0800 083	スーパーロックナット M8	NUT M8	2	
E-55	112 0874 000	ジョイントプレート	PLATE, joint	1	
E-56	9FW 0600 003	ヒラザガネ	WASHER, plain	4	
E-57	9ST 0201 503	ワリピン	PIN, split	4	
E-58	124 0828 000	グリップ クロ φ8	GRIP, black φ8	1	
E-59	124 0829 000	グリップ アカ φ8	GRIP, red φ8	1	
E-60	112 0619 000	スイッチエンチョウコード	CORD, switch	1	

F. エンジン・ベルトカバー・テンション関係
F. ENGINE & BELT COVER TENSION GROUP

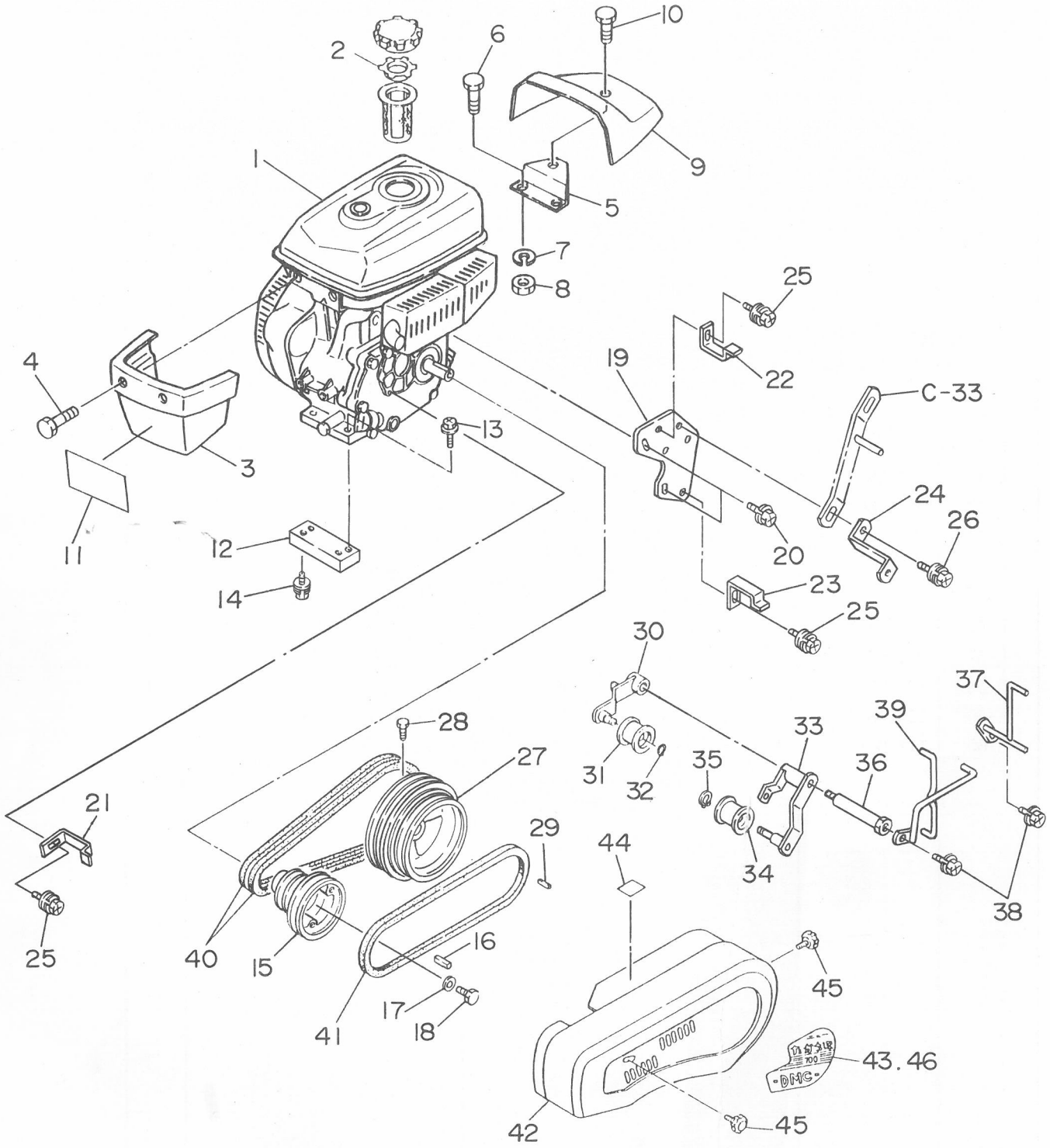

F. エンジン・ベルトカバー・テンション関係
F. ENGINE & BELT COVER TENSION GROUP

見出番号 NO.	コード番号 CODE NO.	部品名称 PARTS NAME		数量 Q'TY	備考 REMARKS
F- 1	CEG 0020 970	ＯＨＶエンジン　GM180LN-359	ENGINE　GM180LN-359	1	
F- 2	128 0717 000	ツウキバルブ	VALVE	1	
F- 3	M88 1321 000	フロントカバー	COVER, front	1	
F- 4	9CR 0601 213	トラスコネジ　M6×12ℓ	SCREW　M6×12ℓ	2	
F- 5	128 0713 000	カバーコテイプレート	PLATE	1	
F- 6	9BT 0601 203	ボルト　M6×12ℓ	BOLT　M6×12ℓ	2	
F- 7	9SW 0600 003	バネザガネ　φ6	WASHER, spring　φ6	2	
F- 8	9NT 0600 003	ナット　M6	NUT　M6	2	
F- 9	128 0712 000	リヤカバー	COVER, rear	1	
F-10	9CR 0801 213	トラスコネジ　M8×12ℓ	SCREW　M8×12ℓ	1	
F-11	128 0719 000	フロントマーク	MARK, front	1	
F-12	112 1351 001	エンジンベース	BASE, engine	2	
F-13	9BK 0803 093	ヒラバネツキ⊕ボルト　M8×30ℓ	BOLT　M8×30ℓ	4	
F-14	9BK 0802 093	ヒラバネツキ⊕ボルト　M8×20ℓ	BOLT　M8×20ℓ	4	
F-15	112 0852 000	エンジンプーリ	PULLEY, engine	1	
F-16	W405B05×025	キー	KEY	1	エンジン付属
F-17	W207H08	ワッシャ	WASHER	1	
F-18	B080A08×016	ボルト	BOLT	1	
F-19	112 0845 000	ベルトオサエトリツケザ	SUPPORT	1	
F-20	9BK 0801 683	バネツキ⊕ボルト　M8×16ℓ	BOLT　M8×16ℓ	3	
F-21	112 0841 000	エンジンベルトオサエ　（マエ）	SUPPORT, belt (front)	1	
F-22	112 0842 000	エンジンベルトオサエ　（ウエ）	SUPPORT, belt (rear)	1	
F-23	112 0843 000	エンジンベルトオサエ　（シタ）	SUPPORT, belt (lower)	1	
F-24	112 0844 001	ベルトカバートリツケステー	STAY, belt cover	1	
F-25	9BK 0801 693	ヒラバネツキ⊕ボルト　M8×16ℓ	BOLT　M8×16ℓ	3	
F-26	9BK 0802 593	ヒラバネツキ⊕ボルト　M8×25ℓ	BOLT　M8×25ℓ	1	
F-27	112 0851 001	ホンキプーリ	PULLEY, main	1	
F-28	9BT 0801 803	ボルト　M8×18ℓ	BOLT　M8×18ℓ	1	
F-29	9KY 0505 500	キー	KEY	1	
F-30	112 0860 000	テイソクテンションアーム	ARM, tension (low speed)	1	
F-31	M66 0824 000	テンションコロ・Ａ－Ｗ	ROLLER (A-W), tension	1	
F-32	9RS 1200 005	スナップリング・Ｓ－12	RING, snap　S-12	1	
F-33	112 0859 000	コウソクテンションアーム	ARM, tension (high speed)	1	
F-34	M66 0825 000	テンションコロ・Ｂ－Ｓ	ROLLER (B-S), tension	1	
F-35	9RS 1200 005	スナップリング　Ｓ－12	RING, snap　S-12	1	
F-36	109 0818 001	テンショントリツケボルト	BOLT, tension fitting	1	
F-37	112 0815 000	ベルトオサエ　（ウシロ）	SUPPORT(rear), belt	1	
F-38	9BK 1002 083	バネツキ⊕ボルト　M8×20ℓ	BOLT　M8×20ℓ	2	

F. エンジン・ベルトカバー・テンション関係
F. ENGINE & BELT COVER TENSION GROUP

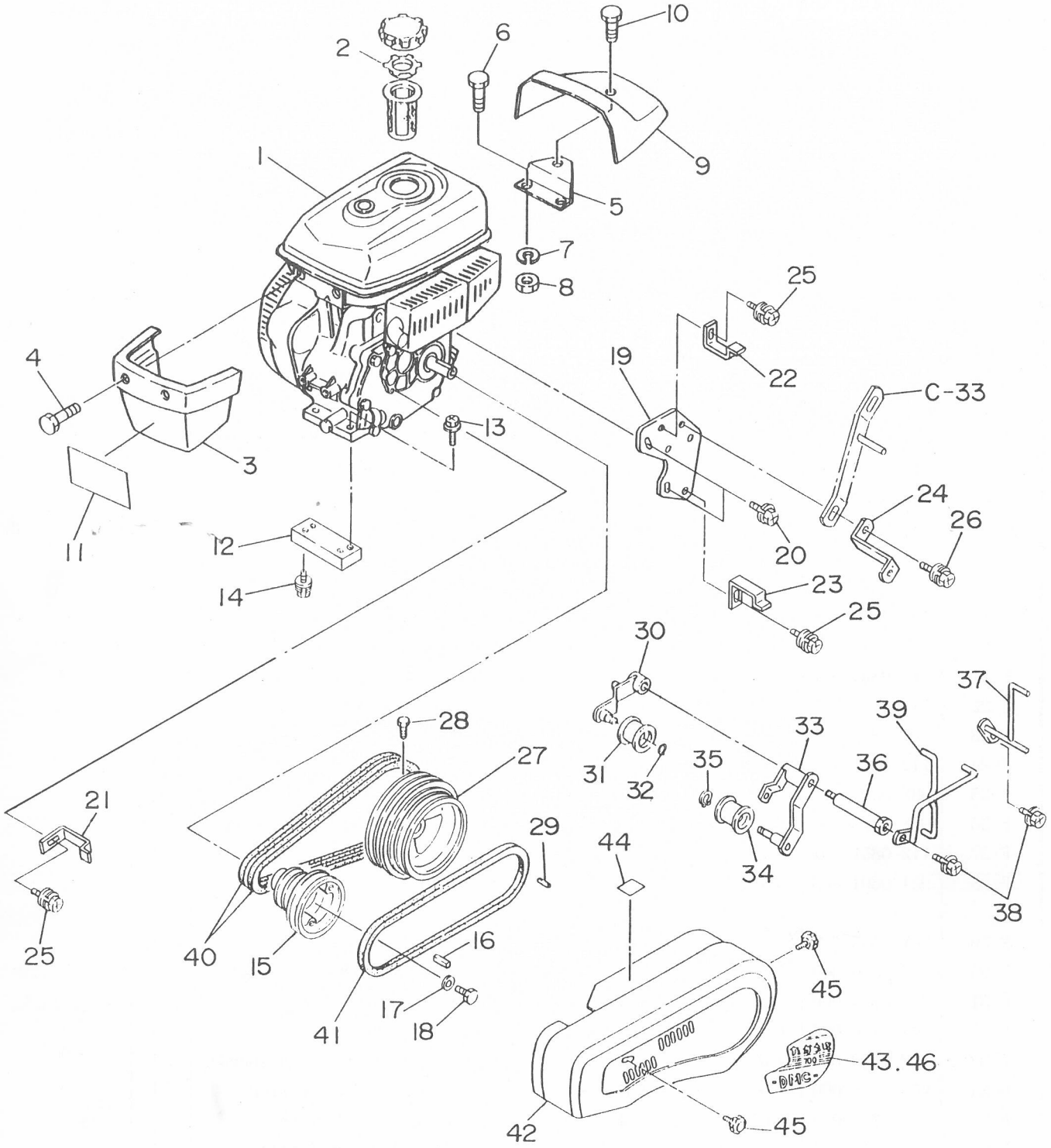

F. エンジン・ベルトカバー・テンション関係
F. ENGINE & BELT COVER TENSION GROUP

見出番号 NO.	コード番号 CODE NO.	部品名称 PARTS NAME		数量 Q'TY	備考 REMARKS
F-39	112 0846 000	コウソクベルトオサエ	SUPPORT, belt (high speed)	1	
F-40	9VA 0380 003	Vベルト　ＬＡ－38	"V" BELT　LA-38	2	
F-41	9VA 0390 003	Vベルト　ＬＢ－39	"V" BELT　LB-39	1	
F-42	112 0855 001	ベルトカバー	COVER, belt	1	
F-43	112 0857 001	ベルトカバーマーク	MARK, belt cover	1	
F-44	T12 0968 000	テ・チュウイマーク	MARK, caution	1	
F-45	M26 0833 000	ノブ	KNOB	2	
F-46	112 0858 001	ベルトカバーマーク	MARK, belt cover	1	MC-602V

G. 車輪関係 WHEEL GROUP

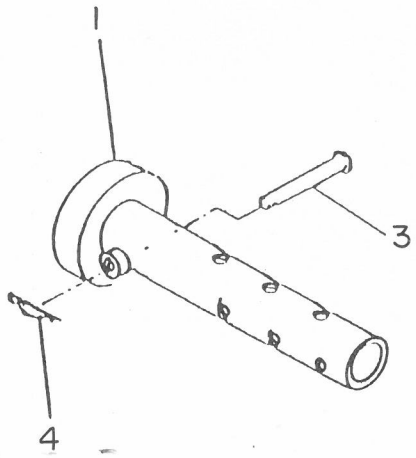

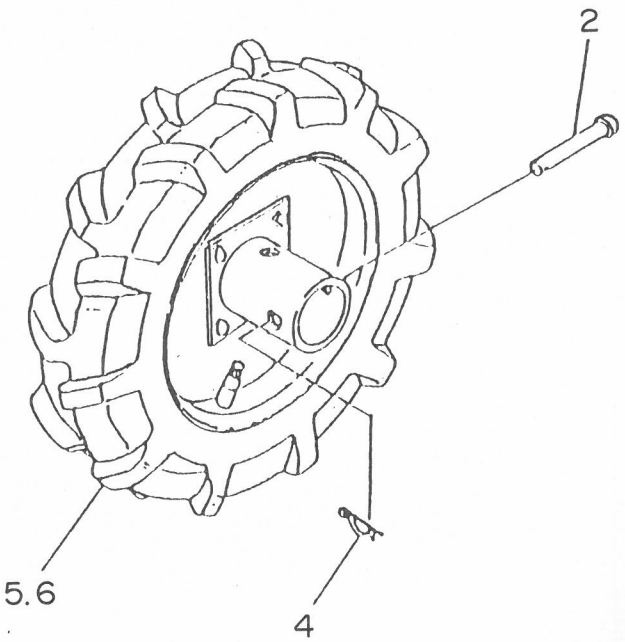

G. 車輪関係 WHEEL GROUP

見出番号 NO.	コード番号 CODE NO.	部品名称 PARTS NAME		数量 Q'TY	備考 REMARKS
G- 1	M58 1111 000	ホイルチューブ	TUBE, wheel	2	
G- 2	M26 1111 000	車軸ピン φ10	PIN, axle φ10	2	
G- 3	M26 1114 000	ホイルピン φ10	PIN, wheel φ10	2	
G- 4	9RP 1023 003	Rピン 10	"R" PIN 10	4	
G- 5	M81 1105 001	タイヤ組 4.00-7 (右)	TIRE ASS'Y 4.00-7 (R)	1	
G- 6	M81 1106 001	タイヤ組 4.00-7 (左)	TIRE ASS'Y 4.00-7 (L)	1	

H. 付属品・工具関係
ACCESSORY PARTS & TOOL GROUP

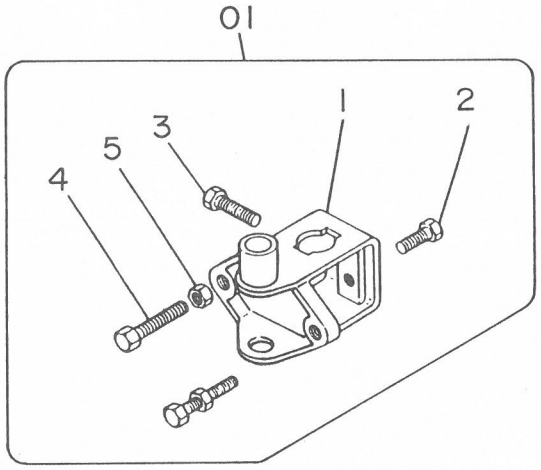

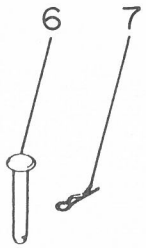



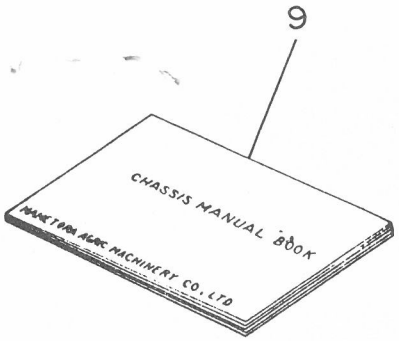

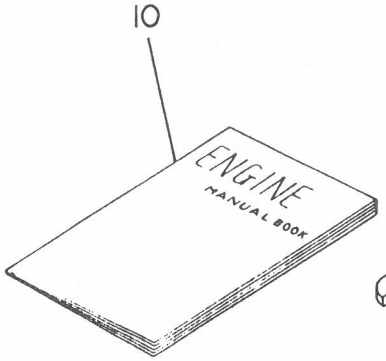

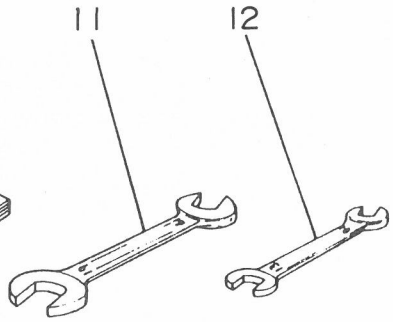

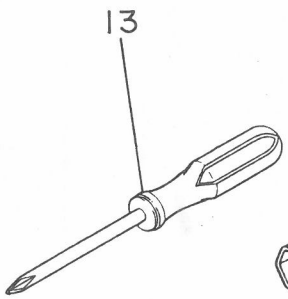

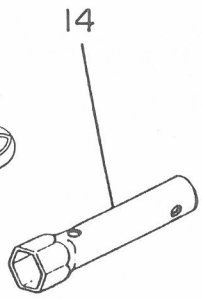

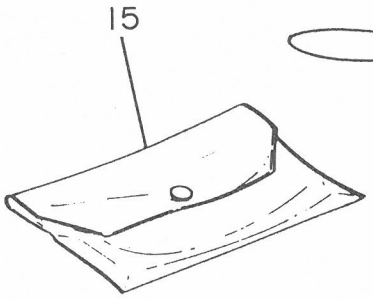

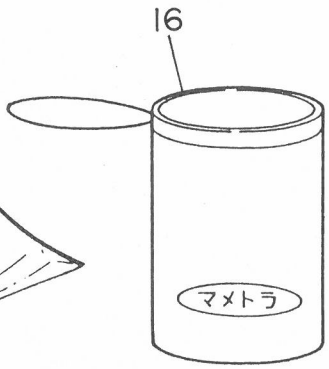

H. 付属品・工具関係
ACCESSORY PARTS & TOOL GROUP

見出番号 NO.	コード番号 CODE NO.	部品名称 PARTS NAME		数量 Q'TY	備考 REMARKS
H-01	029 1101 002	カルチソケットアッシ	CULTI SOCKET ASS'Y	1	
H- 1	M09 1411 002	カルチソケット	SOCKET, culti	1	
H- 2	9BT 1203 003	ボルト M12×30ℓ	BOLT M12×30ℓ	1	
H- 3	9BT 1204 003	ボルト M12×40ℓ	BOLT M12×40ℓ	1	
H- 4	9BT 1206 003	ボルト M12×60ℓ	BOLT M12×60ℓ	2	
H- 5	9NT 1200 003	ナット M12	NUT M12	2	
H- 6	M26 1114 000	ホイルピン	PIN, wheel	2	
H- 7	9RP 1023 003	Rピン 10	"R" PIN 10	4	
H- 8	M26 0414 001	キングピン	PIN, king	2	
H- 9		本機取扱説明書	MANUAL BOOK, chassis	1	
H-10		エンジン取扱説明書	MANUAL BOOK, engine	1	
H-11	9TL 1701 900	スパナ 17×19	SPANNER 17×19	1	
H-12	9TL 1001 300	スパナ 10×13	SPANNER 10×13	1	
H-13	KN13001AA	スクリュドライバー	DRIVER, screw	1	
H-14	FA21297	ソケットレンチ	WRENCH, socket	1	
H-15		工具袋	BAG, tool	1	
H-16	111 1530 001	工具袋	BAG, tool	1	