マメトラ一輪管理機

MC-A1E

パーツリスト
PARTS LIST

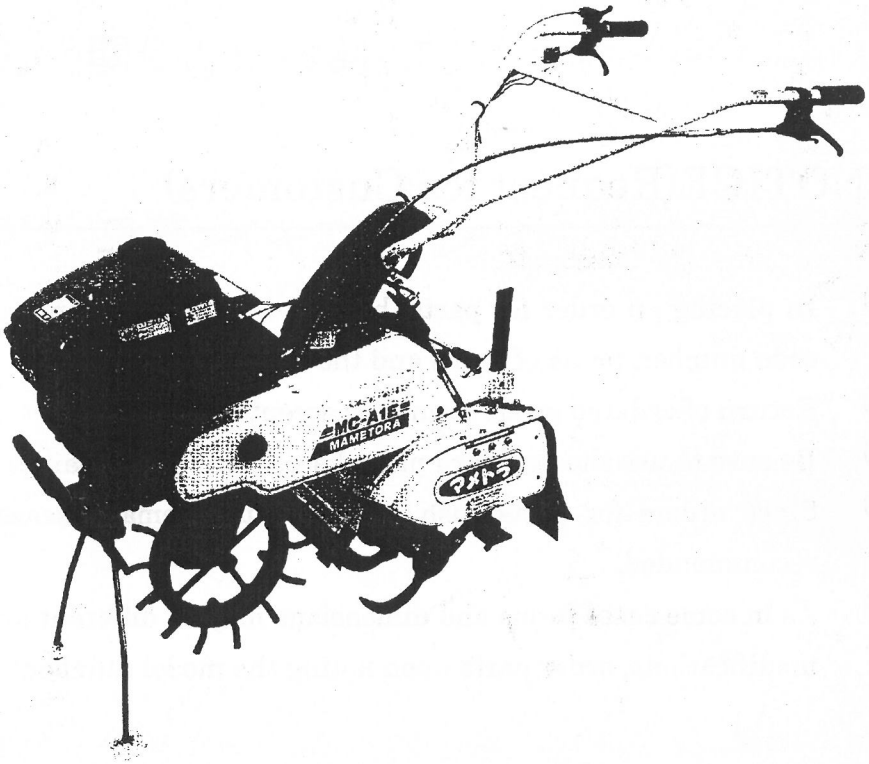

マメトラ

マメトラ農機株式会社

A. トランスミッション関係

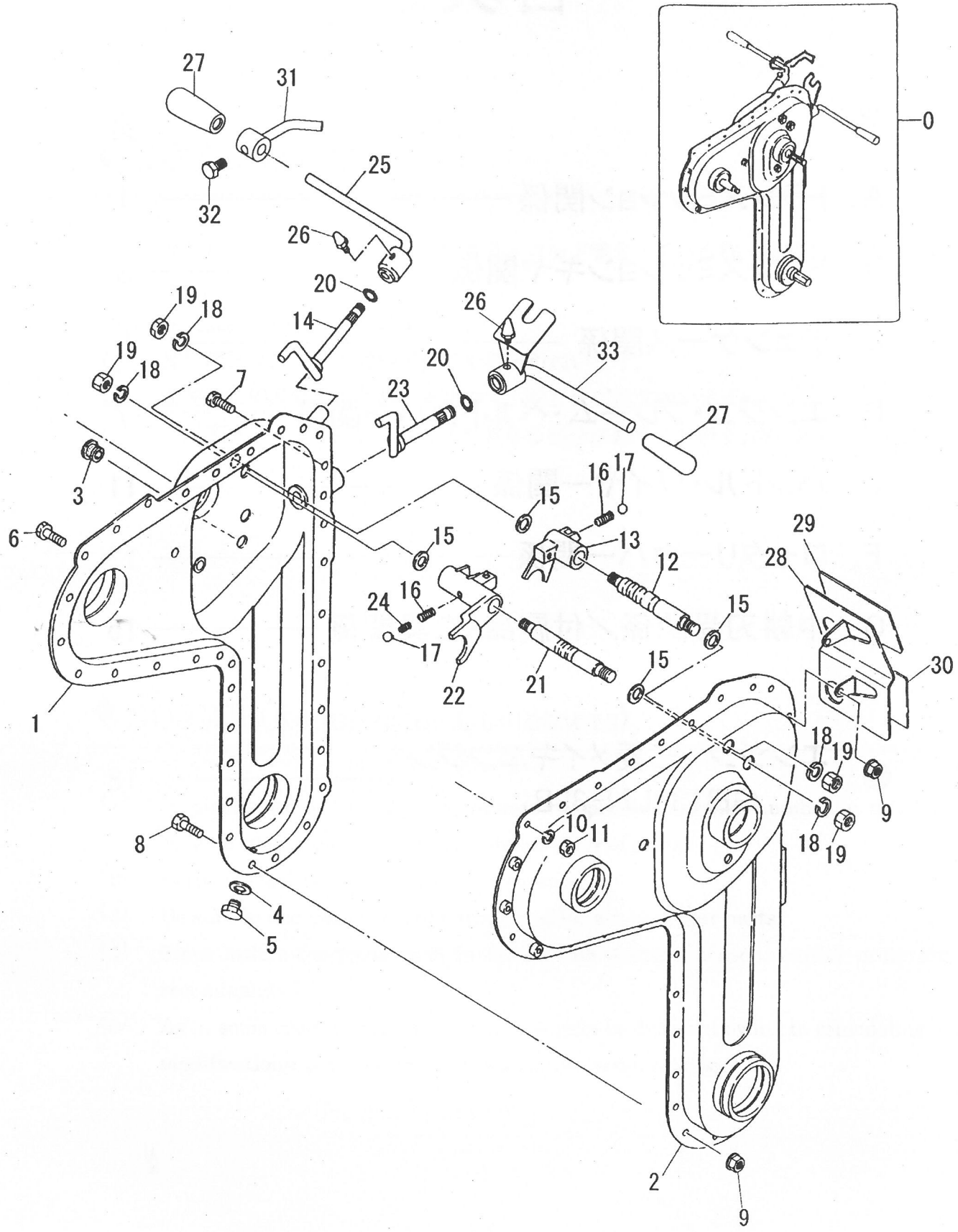

A. トランスミッション関係

見出番号	部品コード	部品名称		数量	備考
0	116 2101 000	ミッション Assy		1	
1	116 2111 000	ミッションケース R Comp		1	
2	116 2112 000	ミッションケース L Comp		1	
3	M60 0116 000	チュウユセン		1	
4	9OW 0815 160	シールワッシャー	φ8	1	
5	9BT 0800 603	ボルト	M8×6	1	
6	9BT 0801 403	ボルト	M8×14	5	
7	9BH 0601 673	7Tボルト	M6×16	4	
8	9BH 0601 473	7Tボルト	M6×14	20	
9	9NF 0600 033	フランジナット	M6	24	
10	9SW 0800 003	バネザガネ	φ8	5	
11	9NT 0800 003	ナット	M8	5	
12	116 0311 000	シフターロット A		1	
13	116 0312 000	シフターフォーク A		1	
14	116 0313 000	シフターアーム A		1	
15	M07 0313 001	シフターロットヨウパッキン		4	
16	M07 0314 000	シフターロットオサエバネ		2	
17	9SB 2500 000	スチールボール	5/16″	2	
18	9SW 1000 003	バネザガネ	φ10	4	
19	9NT 1000 003	ナット	M10	4	
20	9OR 1100 000	Oリング	P-11	2	
21	116 0314 000	シフターロット B		1	
22	116 0315 000	シフターフォーク B		1	
23	116 0316 000	シフターアーム B		1	
24	M07 0314 010	シフターロットオサエバネ(B)		1	
25	116 0914 000	チェンジレバー		1	
26	116 0915 001	チェンジガイド		2	
27	M25 0420 000	グリップ		2	
28	116 0911 000	チェンジプレート		1	
29	116 0912 000	チェンジマーク A		1	
30	116 0913 000	チェンジマーク B		1	
31	116 0916 000	セフティカナグ		1	
32	9BT 0801 203	ボルト	M8×12	1	
33	116 0921 000	チェンジレバー C		1	

B. トランスミッションギヤ関係

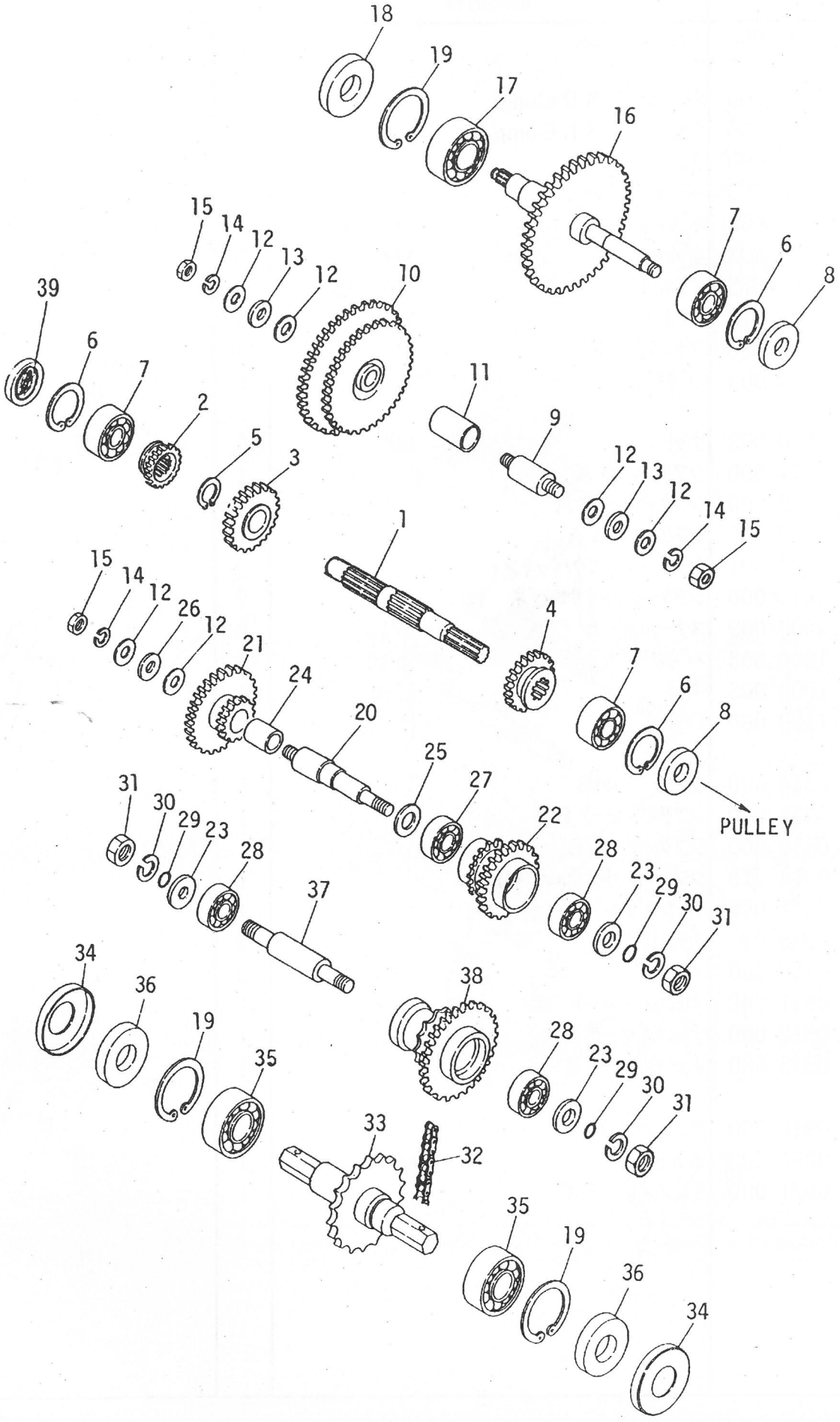

B. トランスミッションギヤ関係

見出番号	部品コード	部品名称		数量	備考
1	116 0211 001	1ｼﾞｸ		1	
2	116 0212 000	ｷﾞﾔ 15		1	
3	116 0213 000	ｷﾞﾔ 25		1	
4	116 0214 000	ｷﾞﾔ 17		1	
5	9RS 1600 005	ｽﾅｯﾌﾟﾘﾝｸﾞ	S-16	1	
6	9RR 3500 005	ｽﾅｯﾌﾟﾘﾝｸﾞ	R-35	3	
7	9BB 6202 000	ﾎﾞｰﾙﾍﾞｱﾘﾝｸﾞ	#6202	3	
8	9OS 1535 0702	ｵｲﾙｼｰﾙ	SC-15357	2	
9	116 0215 000	2ｼﾞｸ		1	
10	116 0216 000	ｷﾞﾔ 54-18-45		1	
11	111 0215 000	ﾏｷﾌﾞｯｼｭ		1	
12	M07 0313 001	ｼﾌﾀｰﾛｯﾄﾖｳﾊﾟｯｷﾝ		6	
13	M66 0233 000	ﾊﾞｯｸｼﾞｸｻﾞｶﾞﾈ		2	
14	9SW 1000 003	ﾊﾞﾈｻﾞｶﾞﾈ	φ10	3	
15	9NT 1000 003	ﾅｯﾄ	M10	3	
16	116 0217 002	3ｼﾞｸ		1	
17	9BB 6204 000	ﾎﾞｰﾙﾍﾞｱﾘﾝｸﾞ	#6204	1	
18	9OS 2047 0702	ｵｲﾙｼｰﾙ	SC-20477	1	
19	9RR 4700 005	ｽﾅｯﾌﾟﾘﾝｸﾞ	R-47	3	
20	116 0219 000	4ｼﾞｸ		1	
21	116 0220 000	ｷﾞﾔ 15-34		1	
22	116 0221 000	ｷﾞﾔ 17-23		1	
23	116 0229 000	ｻﾞｶﾞﾈ 12-26		3	
24	M23 0256 000	ﾏｷﾌﾞｯｼｭ A		1	
25	M54 0220 000	ｻﾞｶﾞﾈ		1	
26	M66 0233 000	ｻﾞｶﾞﾈ		1	
27	9BB 6002 000	ﾎﾞｰﾙﾍﾞｱﾘﾝｸﾞ	#6002	1	
28	9BB 6201 000	ﾎﾞｰﾙﾍﾞｱﾘﾝｸﾞ	#6201	3	
29	9OR 1100 004	Oﾘﾝｸﾞ	S-11	3	
30	9SW 1200 003	ﾊﾞﾈｻﾞｶﾞﾈ	φ12	3	
31	9NT 1200 003	ﾅｯﾄ	M12	3	
32	9RC 0400 580	ﾛｰﾗｰﾁｪﾝ	58L エンドレス	1	
33	116 0224 000	6ｼﾞｸ		1	
34	159 0215 000	ｷｬｯﾌﾟ		2	
35	9BB 6005 000	ﾎﾞｰﾙﾍﾞｱﾘﾝｸﾞ	#6005	2	
36	9OS 2547 0704	ｵｲﾙｼｰﾙ	TC-25477	2	
37	116 0222 000	5ｼﾞｸ		1	
38	116 0223 000	ｷﾞﾔ 31-12		1	
39	9SC 3500 700	ｼｰﾙｷｬｯﾌﾟ	φ35-7	1	

C. チェンケース関係

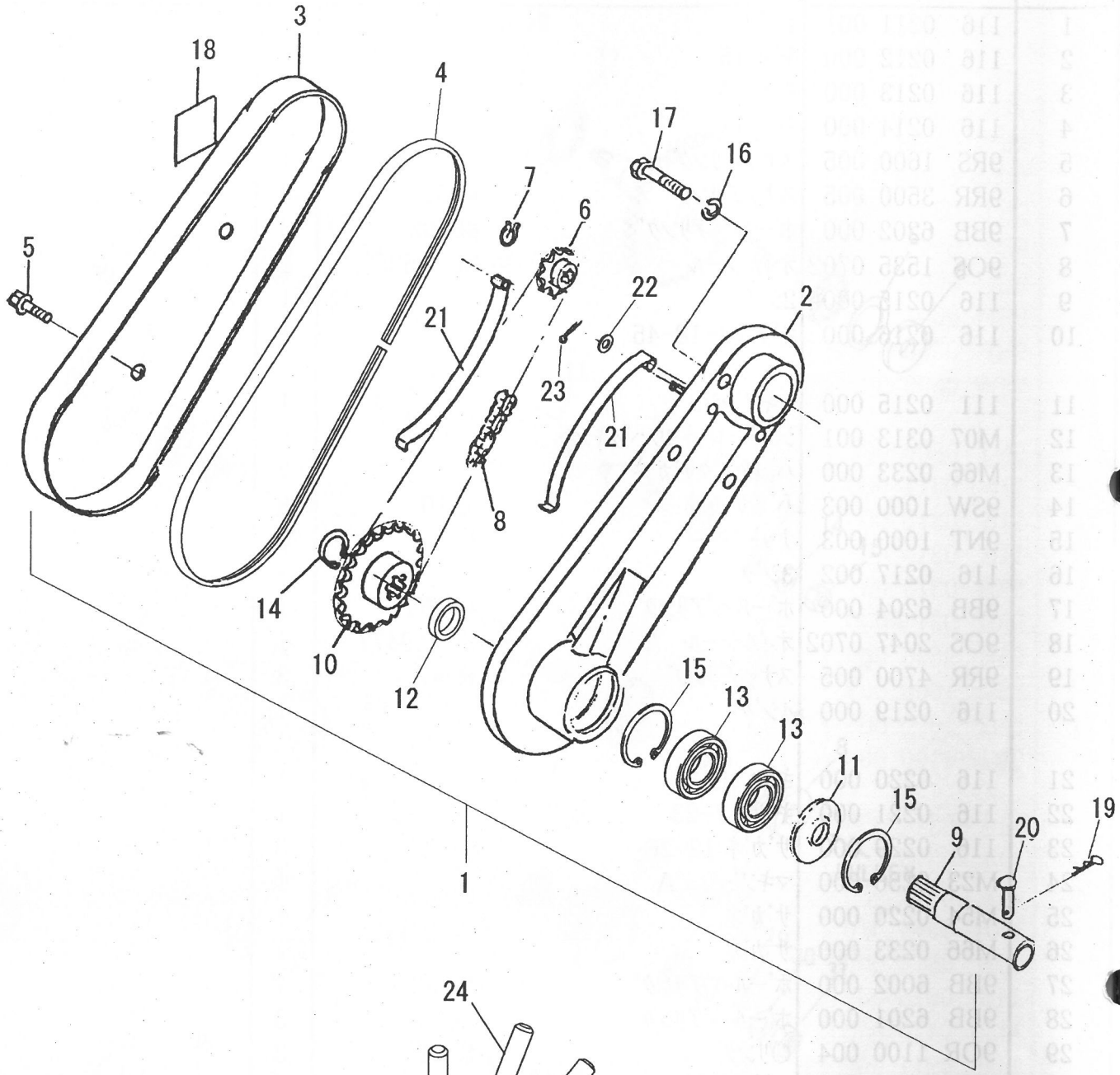

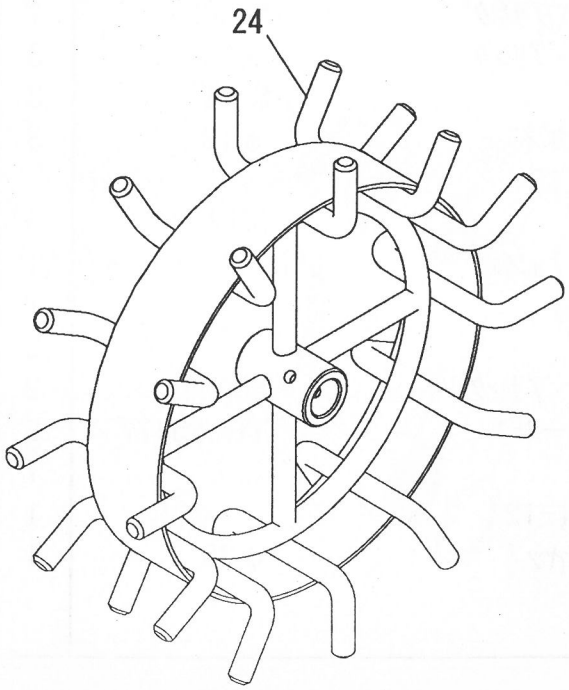

C. チェンケース関係

見出番号	部品コード	部品名称		数量	備考
1	116 0102 000	チェンケース Assy		1	
2	116 0113 002	チェンケース Comp		1	
3	116 0114 001	チェンカバー		1	
4	R16 0435 000	シールゴム		1	
5	9BK 0801 663	ヒラバネサツキボルト	M8×16	2	
6	116 0232 000	スプロケット 10		1	
7	9RS 1300 005	スナップリング	S-13	1	
8	9RC 0410 560	ローラチェン	56Lエンドレス	1	
9	116 0226 002	7ジク		1	
10	116 0231 000	スプロケット 23		1	
11	116 0228 000	カラー 47		1	
12	116 0230 000	7ジクカラー		1	
13	9BB 6204 002	ボールベアリング	#6204-2RS	2	
14	9RS 1900 005	スナップリング	S-19	1	
15	9RR 4700 005	スナップリング	R-47	2	
16	9SW 0800 003	バネザガネ	φ8	4	
17	9BH 0802 003	7Tボルト	M8×20	4	
18	8MA 3035 000	カタシキキバンマーク		1	
19	9RP 0620 003	Rピン 6		1	
20	S66 1401 031	ツメローターピン		1	
21	M48 0218 000	チェンバリバネ		2	
22	9FW 0600 003	ヒラザガネ	φ6	2	
23	9ST 0201 503	ワリピン	φ2×15	2	
24	159 1111 000	Uジシャリン Comp		1	

D. エンジン・フレーム・ベルトカバー関係

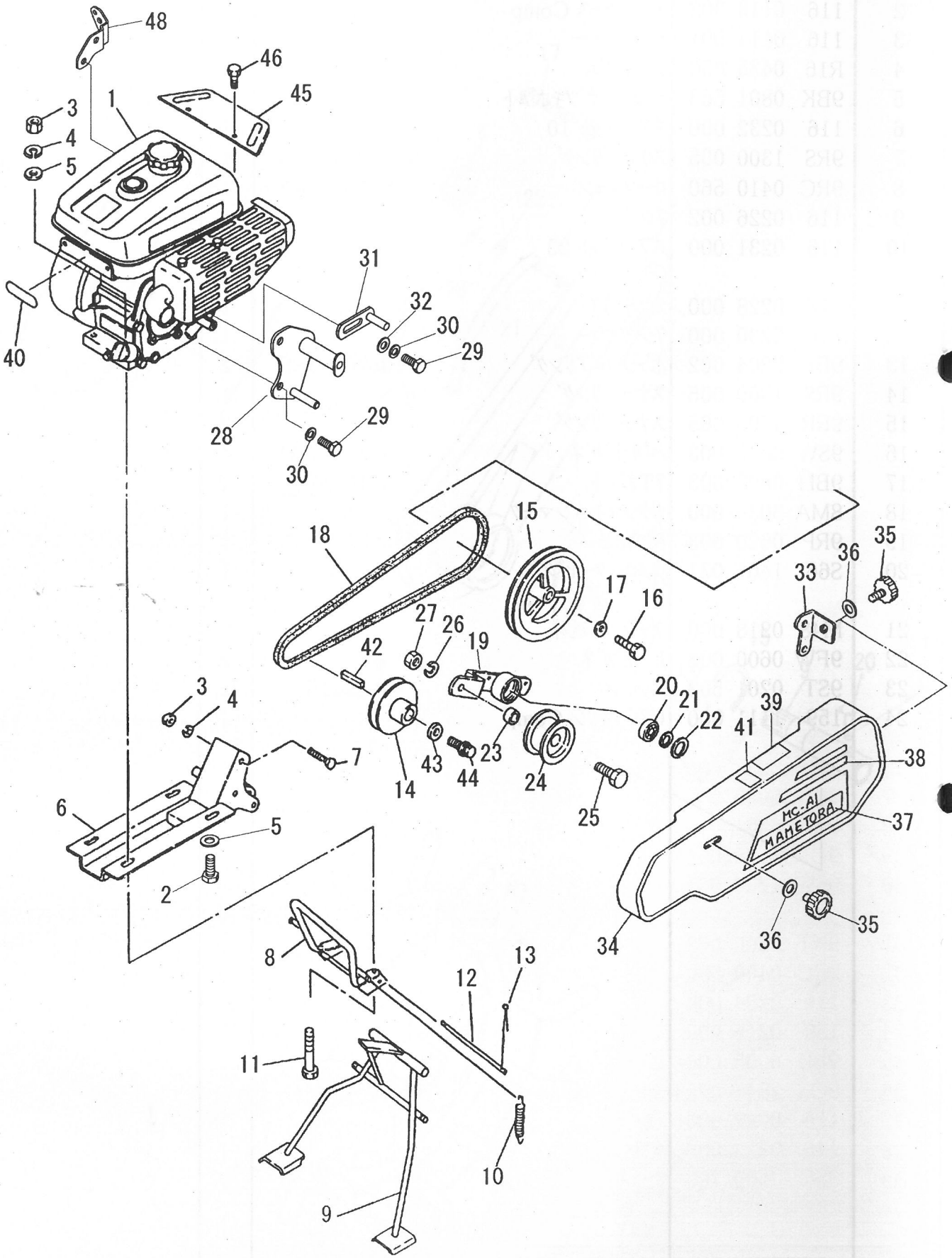

D. エンジン・フレーム・ベルトカバー関係

見出番号	部品コード	部品名称		数量	備考
1	CEG 0021 550	ｴﾝｼﾞﾝ GM-132LN-39B		1	
2	9BT 0804 003	ﾎﾞﾙﾄ	M8×40	4	
3	9NT 0800 003	ﾅｯﾄ	M8	7	
4	9SW 0800 003	ﾊﾞﾈｻﾞｶﾞﾈ	φ8	7	
5	9FW 0800 003	ﾋﾗｻﾞｶﾞﾈ	φ8	6	
6	116 2211 000	ｴﾝｼﾞﾝﾌﾚｰﾑ Comp		1	
7	9BT 0805 003	ﾎﾞﾙﾄ	M8×50	3	
8	116 0412 003	ﾊﾞﾝﾊﾟｰ Comp		1	
9	116 2212 000	ｽﾀﾝﾄﾞ Comp		1	
10	116 0422 000	ｽﾀﾝﾄﾞﾊﾞﾈ		2	
11	9BT 0802 503	ﾎﾞﾙﾄ	M8×25	2	
12	116 0423 000	ｽﾀﾝﾄﾞﾋﾟﾝ		1	
13	9ST 0252 003	ﾜﾘﾋﾟﾝ	φ2.5×20	2	
14	116 2272 000	ｴﾝｼﾞﾝﾌﾟｰﾘｰ		1	
15	116 0822 000	ﾌﾟｰﾘｰ B-127		1	
16	9BK 0601 253	ﾊﾞﾈｻﾞﾂｷﾎﾞﾙﾄ	M6×12	1	
17	M07 0813 000	ﾌﾟｰﾘｰｵｻｴｻﾞｶﾞﾈ		1	
18	9VB 0380 003	Vﾍﾞﾙﾄ	LB-38	1	
19	116 0813 000	ﾃﾝｼｮﾝｱｰﾑ		1	
20	9BB 6201 002	ﾎﾞｰﾙﾍﾞｱﾘﾝｸﾞ	#6201-2RS	1	
21	9RS 1200 005	ｽﾅｯﾌﾟﾘﾝｸﾞ	S-12	1	
22	9RR 3200 005	ｽﾅｯﾌﾟﾘﾝｸﾞ	R-32	1	
23	116 0814 000	ﾊﾟｲﾌﾟ 14×10		1	
24	M66 0825 000	ﾃﾝｼｮﾝﾌﾟｰﾘｰ		1	
25	9BT 1204 003	ﾎﾞﾙﾄ	M12×40	1	
26	9SW 1200 003	ﾊﾞﾈｻﾞｶﾞﾈ	φ12	1	
27	9NT 1200 003	ﾅｯﾄ	M12	1	
28	116 2273 000	ﾍﾞﾙﾄｵｻｴﾄﾘﾂｹｻﾞ Comp		1	
29	9BT 0802 003	ﾎﾞﾙﾄ	M8×20	3	
30	9SW 0800 003	ﾊﾞﾈｻﾞｶﾞﾈ	φ8	3	
31	116 2274 000	ﾍﾞﾙﾄｵｻｴ		1	
32	9FW 0800 003	ﾋﾗｻﾞｶﾞﾈ	φ8	1	
33	116 2250 000	ﾍﾞﾙﾄｶﾊﾞｰｽﾃｰ		1	
34	116 2251 000	ﾍﾞﾙﾄｶﾊﾞｰ		1	
35	M26 0833 001	ﾉﾌﾞ		2	
36	M26 0833 030	ﾜｯｼｬｰ		2	
37	8MA 3239 000	ｷｼｭﾏｰｸ		1	
38	111 1426 000	ﾓﾐｼﾞﾊﾞﾏｰｸ		1	
39	8MA 0518 000	ｶﾊﾞｰﾀﾞｯﾁｬｸﾏｰｸ		1	
40	M81 0636 000	ﾏﾒﾄﾗﾏｰｸ 70		1	

D. エンジン・フレーム・ベルトカバー関係

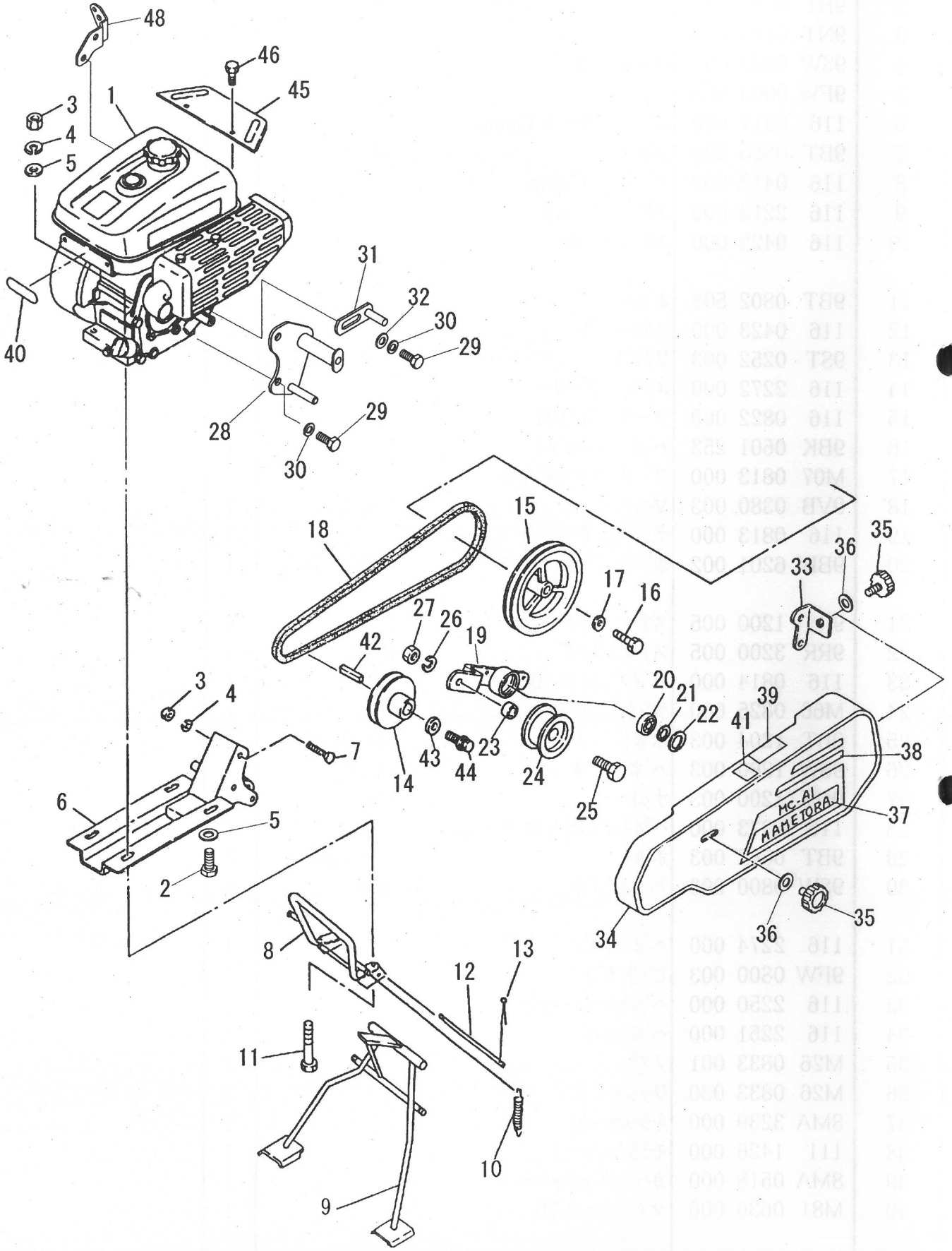

D. エンジン・フレーム・ベルトカバー関係

見出番号	部品コード	部品名称		数量	備考
41	8MA 0155 000	ｾﾂﾒｲｼｮﾁｭｳｲﾏｰｸ		1	
42	W40 5B05 X025	ｷｰ		1	エンジン付属品
43	W20 7H08	ﾜｯｼｬ		1	
44	B08 0B08 X016	ﾎﾞﾙﾄ		1	
45	111 4815 000	ｴﾝｼﾞﾝｶﾊﾞｰ		1	
46	9BT 0601 203	ﾎﾞﾙﾄ	M6×12	2	
47	9NK 0600 053	ﾊﾞﾈｻﾞﾂｷﾅｯﾄ	M6	2	
48	116 2276 000	ﾈﾝﾘｮｳｺｯｸﾄﾘﾂｹﾊﾞﾝ		1	

E. ハンドル・ワイヤー関係

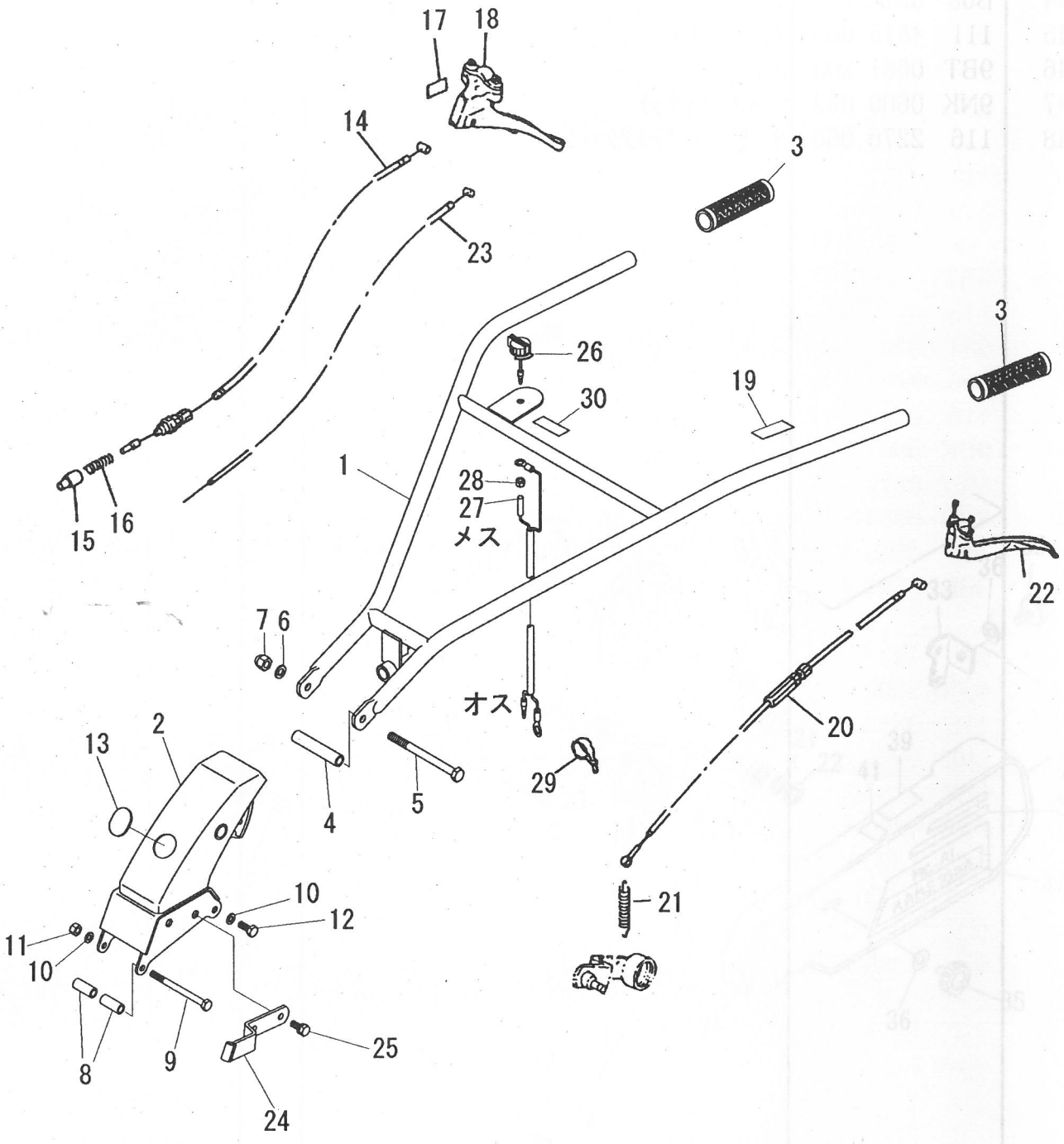

E. ハンドル・ワイヤー関係

見出番号	部品コード	部品名称		数量	備考
1	116 2242 000	ﾊﾝﾄﾞﾙﾌﾚｰﾑ Comp		1	
2	116 2241 000	ﾊﾝﾄﾞﾙ Comp		1	
3	G86 0652 000	ﾊﾝﾄﾞﾙｸﾞﾘｯﾌﾟ		2	
4	116 0617 000	ﾊﾝﾄﾞﾙﾄﾘﾂｹﾊﾟｲﾌﾟ		1	
5	9BT 1010 503	ﾎﾞﾙﾄ	M10×105	1	
6	9SW 1000 003	ﾊﾞﾈｻﾞｶﾞﾈ	M10	1	
7	9NC 1000 062	ﾌｸﾛﾅｯﾄ	M10	1	
8	159 0615 000	ｶﾗｰ		2	
9	9BT 0808 503	ﾎﾞﾙﾄ	M8×85	1	
10	9SW 0800 003	ﾊﾞﾈｻﾞｶﾞﾈ	φ8	3	
11	9NT 0800 003	ﾅｯﾄ	M8	1	
12	9BT 0802 003	ﾎﾞﾙﾄ	M8×20	2	
13	116 2243 000	ｺﾞﾑｷｬｯﾌﾟ		1	
14	116 2244 000	ﾊﾝﾄﾞﾙｼﾞｮｳｹﾞﾜｲﾔ		1	
15	159 0614 010	ﾊﾝﾄﾞﾙｺﾃｲﾋﾟﾝ		1	
16	M40 0429 000	ｺﾃｲﾋﾟﾝﾖｳﾊﾞﾈ		1	
17	M54 0618 000	ﾊﾝﾄﾞﾙｼﾞｮｳｹﾞﾏｰｸ		1	
18	E22 6016 000	ｺﾝﾋﾞﾚﾊﾞｰ Assy		1	
19	M54 0617 000	ｼｭｸﾗｯﾁﾏｰｸ		1	
20	116 2248 000	ﾃﾝｼｮﾝﾜｲﾔｰ		1	
21	M13 1754 000	ｽﾌﾟﾘﾝｸﾞ		1	
22	E13 7001 010	ｸﾗｯﾁﾚﾊﾞｰ		1	
23	116 2275 000	ｽﾛｯﾄﾙﾜｲﾔｰ		1	
24	116 2247 000	ﾃﾝｼｮﾝﾜｲﾔｰｳｹ		1	
25	9BK 0802 053	ﾊﾞﾈｻﾞﾂｷﾎﾞﾙﾄ	M8×20	2	
26	111 0619 000	ﾃｲｼｽｲｯﾁ		1	
27	116 2271 000	ﾃｲｼｽｲｯﾁｺｰﾄﾞ		1	
28	9NK 0800 053	ﾊﾞﾈｻﾞﾂｷﾅｯﾄ	M8	1	
29	9CV 1500 001	ｺﾝﾍﾞｯｸｽﾍﾞﾙﾄ		3	
30	G47 1011 000	ﾃｲｼｸﾗｯﾁﾏｰｸ		1	

F. ロータリーカバー関係

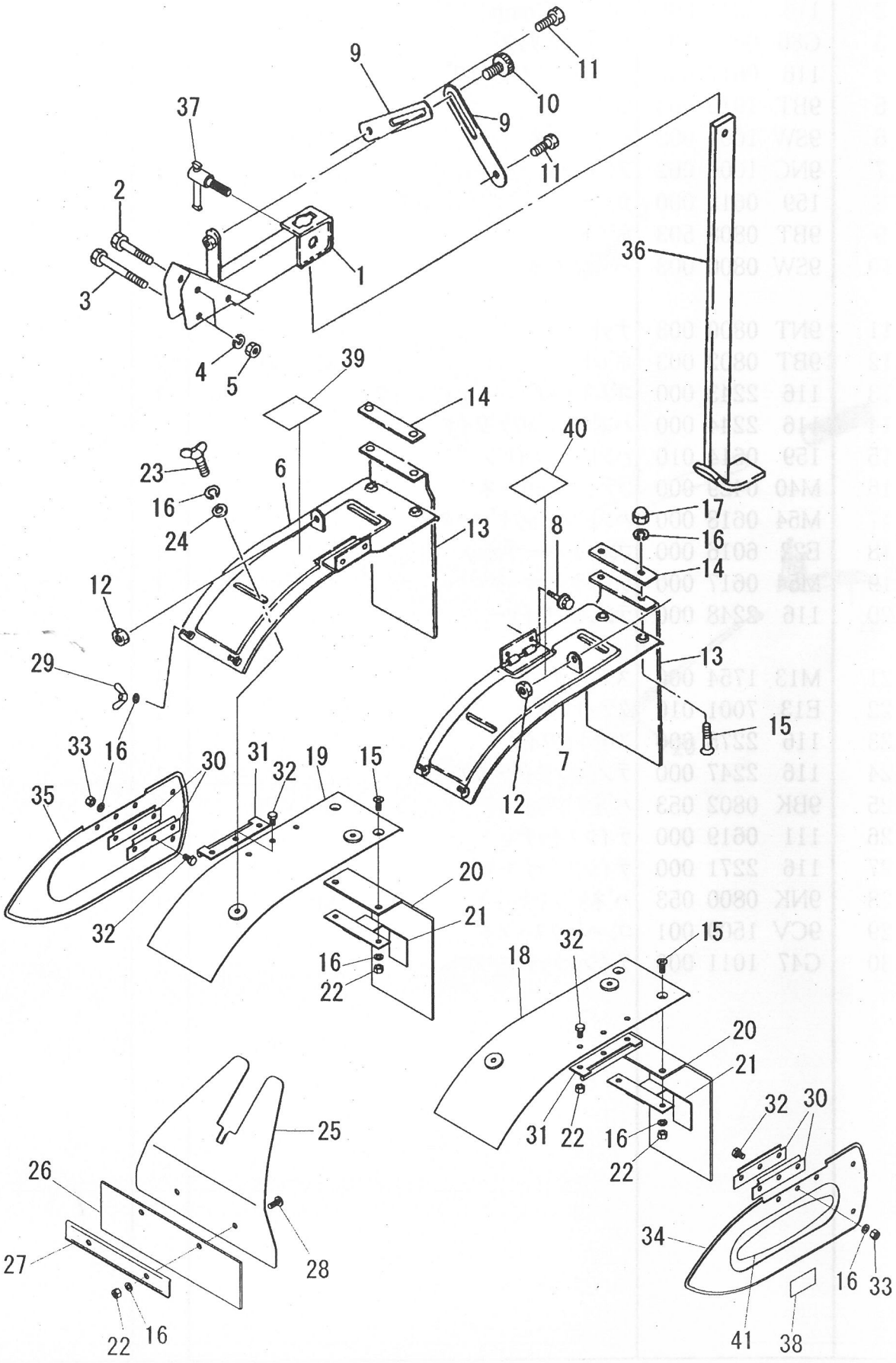

F. ロータリーカバー関係

見出番号	部品コード	部品名称		数量	備考
1	116 0511 000	ロータリーフレーム		1	
2	9BT 0804 503	ボルト	M8×45	1	
3	9BT 0805 003	ボルト	M8×50	1	
4	9SW 0800 003	バネザガネ	φ8	2	
5	9NT 0800 003	ナット	M8	2	
6	116 0512 001	ロータリーカバー AR		1	
7	116 0513 001	ロータリーカバー AL		1	
8	9BK 0601 263	ヒラバネザツキボルト	M6×12	2	
9	116 0514 000	アジャストバー		2	
10	M26 0833 000	ノブ		1	
11	9BT 0601 603	ボルト	M6×16	2	
12	9NP 0600 043	ナイロンナット	M6	2	
13	116 0515 000	タレゴム A		2	
14	116 0516 000	ゴムオサエ A		2	
15	9CD 0601 403	サラコネジ	M6×14	8	
16	9SW 0600 003	バネザガネ	φ6	24	
17	9NC 0600 003	フクロナット	M6	4	
18	116 2221 000	ロータリーカバー BL		1	
19	116 2222 000	ロータリーカバー BR		1	
20	116 0519 001	タレゴム B		2	
21	116 0535 000	ゴムオサエ B		2	
22	9NT 0600 003	ナット	M6	12	
23	9BW 0601 643	チョウボルト	M6×16	4	
24	M67 0915 000	ヒラザガネ		4	
25	116 2223 000	マエカバー		1	
26	116 0532 000	マエゴム		1	
27	M40 3525 000	タレゴムオサエ A		1	
28	9CR 0601 203	ナベコネジ	M6×12	2	
29	9NW 0600 003	チョウナット	M6	4	
30	116 2228 000	チョウバン A		4	
31	116 2229 000	チョウバン B		2	
32	9BT 0601 203	ボルト	M6×12	12	
33	9NP 0600 053	Uナット	M6	6	
34	116 2230 000	サイドカバー L		1	
35	116 2231 000	サイドカバー R		1	
36	144 2559 001	ビソリ		1	144 2559 002 へ変更 H23.12/21
37	111 1512 001	クランプレバー C		2	
38	8MA 0014 000	カバーアンゼンサギョウマーク		2	
39	8MA 0084 000	バックケイコクマーク		1	
40	8MA 0009 000	アンゼンゴケンショウマーク		1	
41	S73 1420 000	マメトラマーク		2	

G. 中耕刃受関係

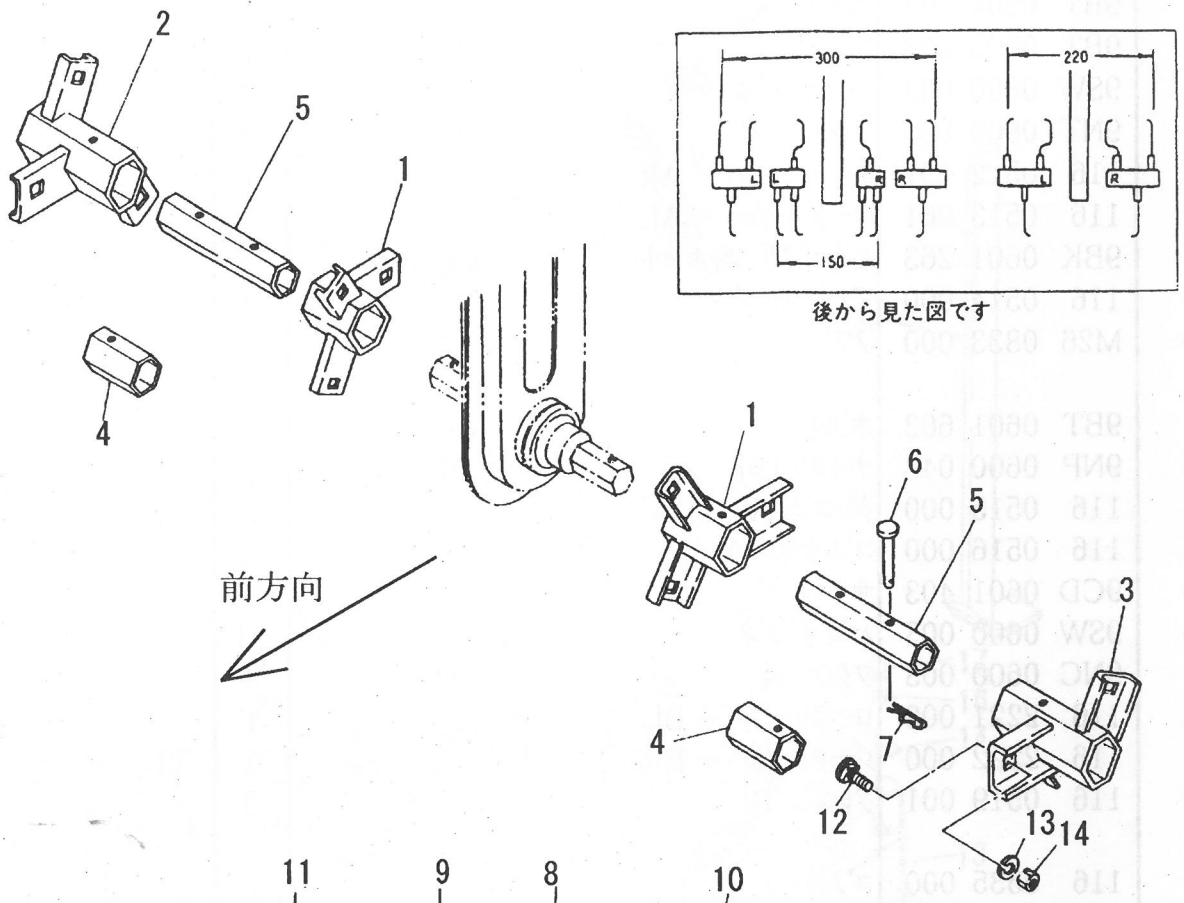

付属部品・工具関係

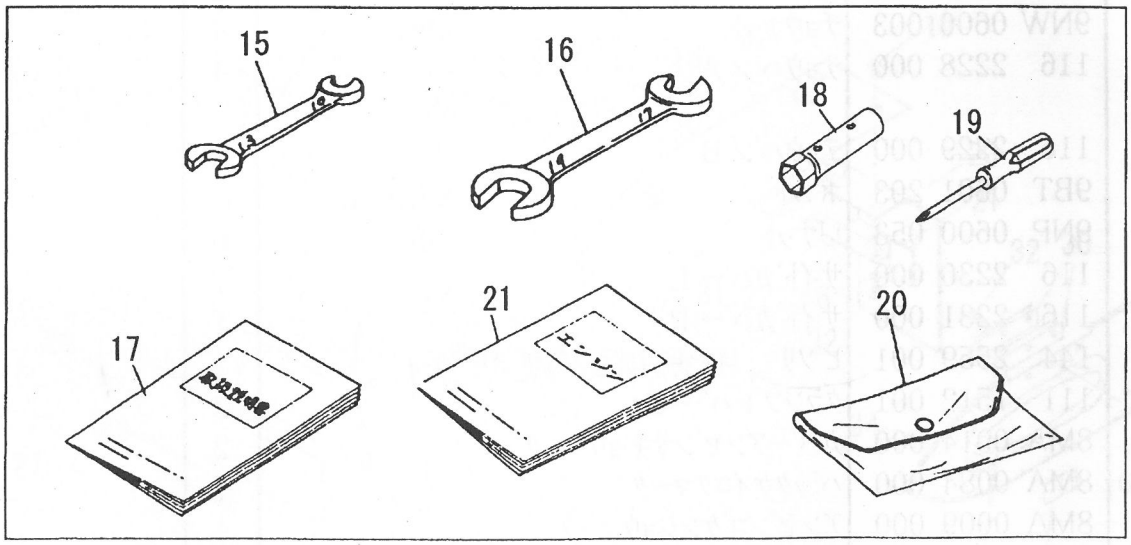

G. 中耕刃受関係

見出番号	部品コード	部品名称		数量	備考
1	116 1511 001	ハウケチューブ 15R		2	
2	116 1513 001	ハウケチューブ 22R		1	
3	116 1514 001	ハウケチューブ 22L		1	
4	116 1515 000	インナーチューブ		2	
5	116 1516 000	エンチョウチューブ		2	
6	S66 1401 031	ツメローターピン		4	
7	9RP 0620 003	Rピン 6		1	
8	R05 0312 000	コウウンヅメ S1L	曲り爪	1	
9	R05 0319 000	コウウンヅメ S1R	曲り爪	1	
10	R05 0311 000	コウウンヅメ S2L	普通爪	5	
11	R05 0318 000	コウウンヅメ S2R	普通爪	5	
12	R14 0515 000	ツメトリツケボルト	M10	12	
13	9SW 1000 003	バネザガネ	φ10	12	
14	PNT 1000 003	ナット	M10	12	
15	9TL 1001 300	スパナ 10×13		1	
16	9TL 1701 900	スパナ 17×19		1	
17	116 2299 000	ホンキトリアツカイセツメイショ		1	
18	KN1 2004 CA	ボックススパナ		1	エンジン付属品
19	KN1 3001 AA	スクリュードライバ		1	
20	FA2 1533 D	ツールパック		1	
21		エンジントリアツカイセツメイショ		1	