マメトラ 一輪管理機

MC-AⅡ

パーツリスト
PARTS LIST

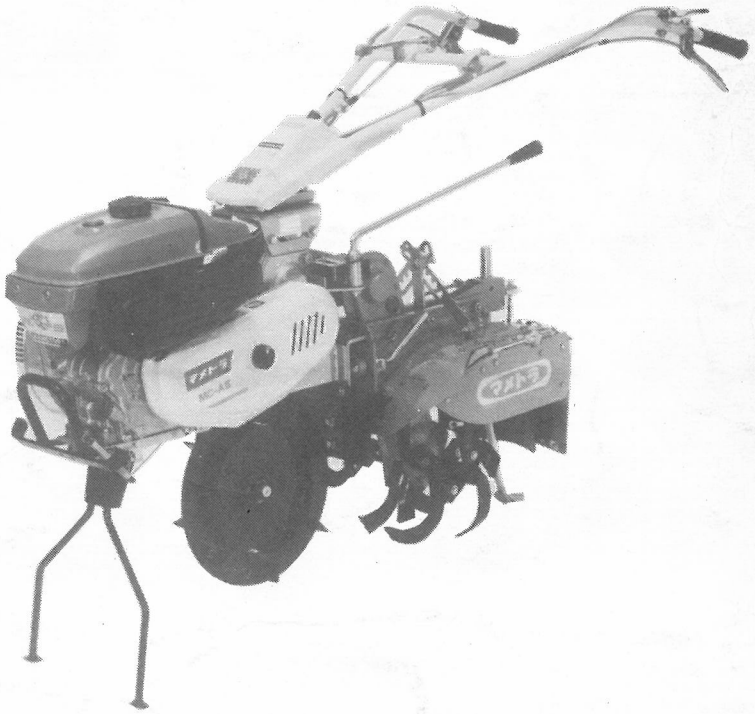

マメトラ

マメトラ農機株式会社
MAMETORA AGRIC MACHINERY CO., LTD.

A. トランスミッションケース関係
TRANSMISSION CASE GROUP

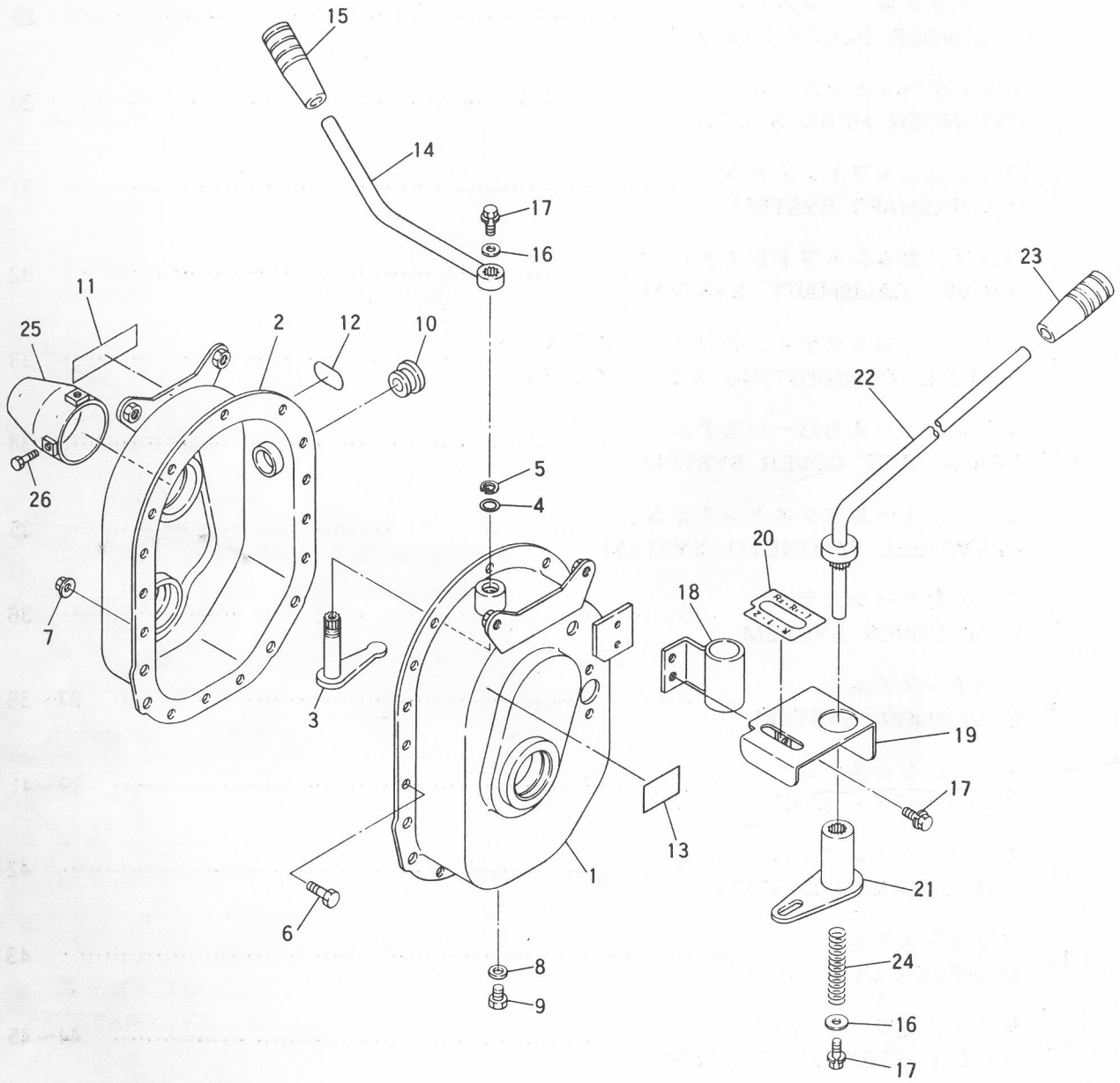

A. トランスミッションケース関係
TRANSMISSION CASE GROUP

見出番号 NO.	コード番号 CODE NO.	部品名称 PARTS NAME		数量 Q'TY	備考 REMARKS
A-01	128 0101 001	トランスミッションアッシ	TRANSMISSION ASS'Y	1	A-1～13 B-1～42
A- 1	128 0111 000	ミッションケースコンプル　L	CASE, transmission L	1	
A- 2	128 0112 000	ミッションケースコンプル　R	CASE, transmission R	1	
A- 3	128 0125 000	ロータリシフターアームコンプル	ARM, rotary shifter	1	
A- 4	90R 1200 001	Oリング　P-12	"O" RING	1	
A- 5	9RS 1200 000	スナップリング　S-12	RING, snap S-12	1	
A- 6	9BH 0601 473	7T ボルト　M6×14	BOLT, 7T M6×14	14	
A- 7	9NF 0600 030	フランジナット　M6	FLANGE NUT M6	14	
A- 8	M07 0118 000	ハイユコウパッキン	PACKING, oil out let	1	
A- 9	9BT 0801 003	ボルト　M8×10	BOLT M8×10	1	
A-10	M60 0116 000	チュウユセン	PLUG, oil	1	
A-11	128 0622 000	ロータリチェンジマーク	MARK, rotary change	1	
A-12	G57 0275 000	オイルマーク	MARK, oil	1	
A-13	128 0150 000	キャップトリツケマーク	MARK, cap	1	
A-14	128 0913 000	ロータリチェンジレバーコンプル	LEVER, rotary change	1	
A-15	124 0831 000	10グリップ　アカ	10 GRIP, red	1	
A-16	M67 0915 000	ヒラザガネ	WASHER, plain	2	
A-17	9BK 0601 283	バネツキボルト　M6×12	BOLT M6×12	4	
A-18	128 0911 000	チェンジレバーウケコンプル	SUPPORT, change lever	1	
A-19	128 0914 000	チェンジアンナイプレートコンプル	PLATE, change	1	
A-20	128 0916 000	チェンジマーク	MARK, change	1	
A-21	128 0912 000	シフターアームコンプル	ARM, shifter	1	
A-22	128 0915 000	チェンジレバーコンプル	LEVER, change	1	
A-23	124 0830 000	10グリップ　クロ	10 GRIP, black	1	
A-24	M67 0914 000	スプリング	SPRING	1	
A-25	128 0151 000	シールキャップ	CAP, sealed	1	
A-26	9CR 0501 423	ナベコネジ　M5×14	SCREW M5×14	2	

B. トランスミッションギヤ関係
TRANSMISSION GEAR GROUP

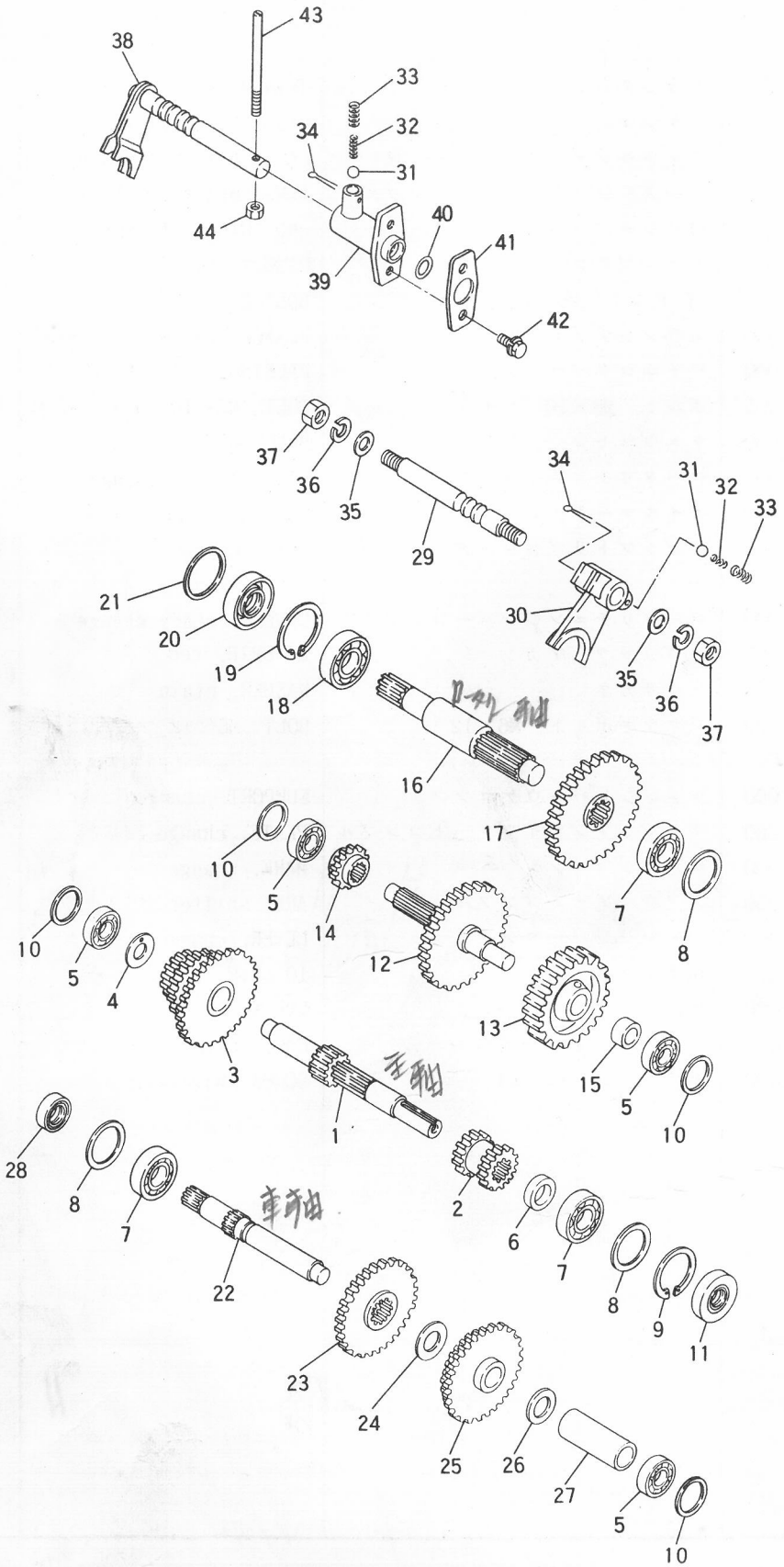

B. トランスミッションギヤ関係
TRANSMISSION GEAR GROUP

見出番号 NO.	コード番号 CODE NO.	部品名称 PARTS NAME		数量 Q'TY	備考 REMARKS
B- 1	128 0113 001	シュジク	SHAFT, main	1	
B- 2	128 0113 021	シュジクギヤ	GEAR, main	1	
B- 3	128 0114 000	シュジクギヤコンプル	GEAR, main	1	┐マキ
	128 0114 040	シュジクギヤマキブッシュ	BUSH	1	┘ブッシュ付
B- 4	128 0115 000	シュジクザガネ	WASHER, main	1	
B- 5	9BB 6001 000	ボールベアリング #6001	BEARING, ball #6001	4	
B- 6	128 0148 000	シュジクカラー	COLLAR	1	
B- 7	9BB 6202 000	ボールベアリング #6202	BEARING, ball #6202	3	
B- 8	128 0144 000	φ35 チョウセイザガネ	WASHER, adjustment φ35	3	
B- 9	9RR 3500 000	スナップリング R-35	RING, snap R-35	1	
B-10	128 0143 000	φ28 チョウセイザガネ	WASHER, adjustment φ28	4	
B-11	90S 1535 0704	オイルシール TC-15357	SEAL, oil TC-15357	1	
B-12	128 0118 001	チュウカンジクコンプル	SHAFT, middle	1	
B-13	128 0119 001	チュウカンジクギヤ	GEAR, middle	1	
B-14	128 0121 000	チェンジギヤ	GEAR, change	1	
B-15	128 0120 001	チュウカンジクカラー	COLLAR, middle	1	
B-16	128 0116 000	ロータリジク	SHAFT, rotary	1	
B-17	128 0117 000	ロータリギヤ	GEAR, rotary	1	
B-18	9BB 6203 000	ボールベアリング #6203	BEARING, ball #6203	1	
B-19	9RR 4000 000	スナップリング R-40	RING, snap R-40	1	
B-20	90S 1740 0804	オイルシール TC-17408	SEAL, oil TC-17408	1	
B-21	128 0145 000	φ40 チョウセイザガネ	WASHER, adjustment φ40	1	
B-22	128 0122 001	シャジク	SHAFT, axle	1	
B-23	128 0122 021	シヤジクギヤ A	GEAR, axle A	1	
B-24	S82 0227 000	2ジクザガネ	WASHER, axle	1	
B-25	128 0123 001	シャジクギヤコンプル	GEAR, axle	1	
B-26	M54 0220 000	ザガネ	WASHER	1	
B-27	128 0149 000	シャジクカラー	COLLAR, axle	1	
B-28	90S 1525 0704	オイルシール TC-15257	SEAL, oil TC-15257	1	
B-29	128 0127 000	ロータリシフターロット	ROD, shifter	1	
B-30	128 0126 000	シフターフォーク	FORK, shifter	1	
B-31	9SB 2500 000	スチールボール 5/16"	BALL, steel 5/16"	2	
B-32	M07 0314 010	シフターロットオシバネ(B)	SPRING (B)	2	
B-33	M07 0314 000	シフターロットオシバネ	SPRING	2	
B-34	9ST 0302 003	ワリピン 3×20	PIN 3×20	2	
B-35	M07 0313 001	シフターロットヨウパッキン	PACKING, shifter rod	2	
B-36	9SW 1000 003	バネザガネ φ10	WASHER, spring φ10	2	
B-37	9NT 1000 013	ナット M10 P1.25	NUT M10	2	

B. トランスミッションギヤ関係
TRANSMISSION GEAR GROUP

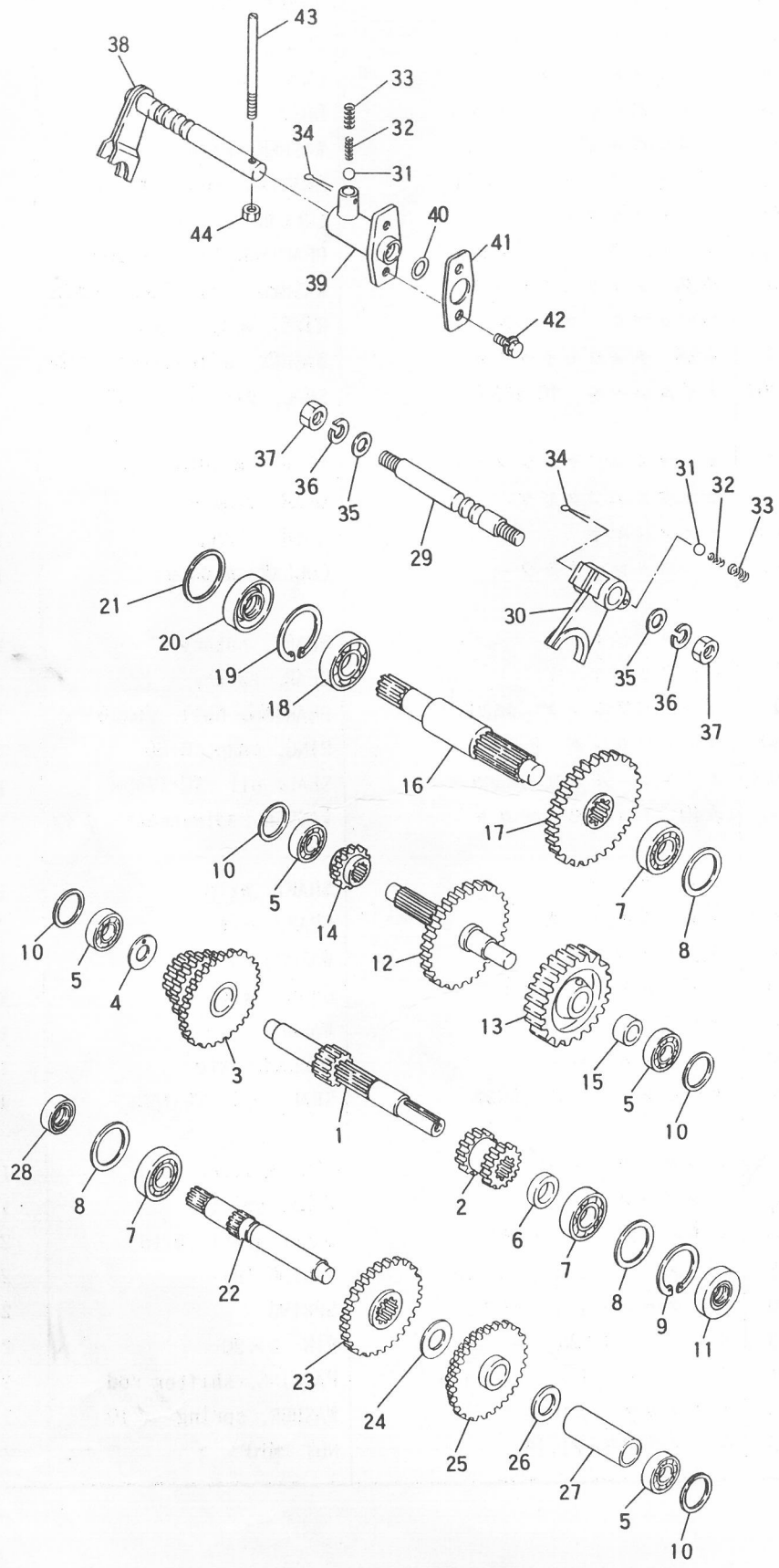

B. トランスミッションギヤ関係
TRANSMISSION GEAR GROUP

見出番号 NO.	コード番号 CODE NO.	部品名称 PARTS NAME		数量 Q'TY	備考 REMARKS
B-38	128 0128 000	シフターフォークコンプル	FORK, shifter	1	
B-39	128 0129 000	シフターフォークウケ	GUIDE, shifter	1	
B-40	90R 1300 001	Oリング P-13	"O" RING P-13	1	
B-41	128 0130 000	パッキン	PACKING	1	
B-42	9BK 0601 203	バネツキボルト M6×12	BOLT M6×12	2	
B-43	128 0131 000	シフターフォークピン	PIN, shifter fork	1	
B-44	9NT 0600 003	ナット M6	NUT M6	1	

C. チェンケース関係
CHAIN CASE GROUP

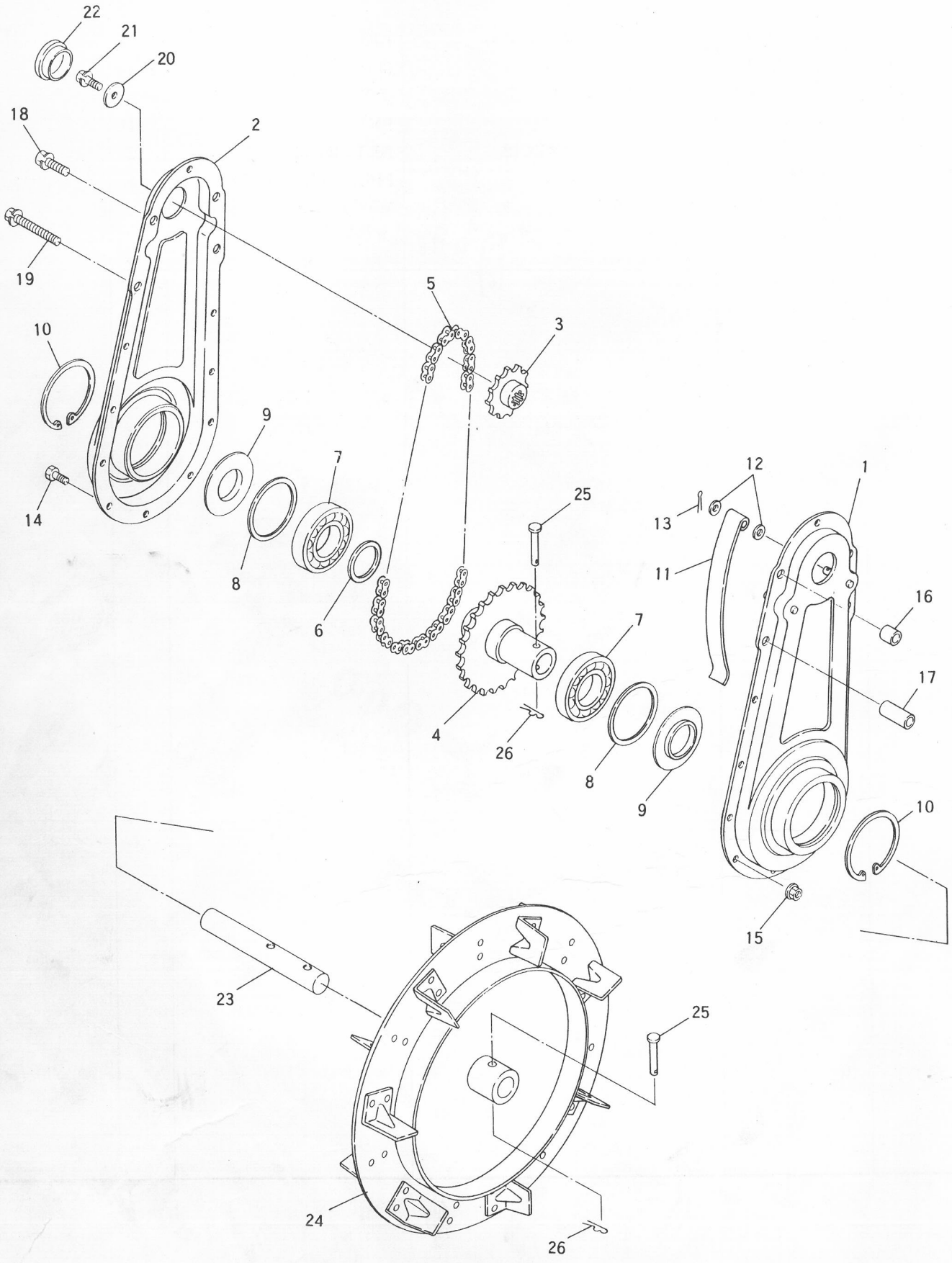

C. チェンケース関係
CHAIN CASE GROUP

見出番号 NO.	コード番号 CODE NO.	部品名称 PARTS NAME		数量 Q'TY	備考 REMARKS
C- 1	128 0133 001	チェンケースLコンプル	CASE, L chain case	1	
C- 2	128 0134 001	チェンケースRコンプル	CASE, R chain case	1	
C- 3	128 0139 000	スプロケット 11	SPROCKET 11	1	
C- 4	128 0135 000	シャジクウケコンプル	GUIDE, axle	1	
C- 5	9RC 0420 560	ローラチェン 1/2"×56	CHAIN 1/2"×56	1	
C- 6	128 0137 000	シャジクザガネ	WASHER, axle	1	
C- 7	9BB 6206 001	ボールベアリング #6206-RS	BEARING, ball #6206-RS	2	
C- 8	128 0146 000	φ62 チョウセイザガネ	WASHER, adjustment 62	2	
C- 9	128 0138 000	カラー 62	COLLAR 62	2	
C-10	9RR 6200 000	スナップリング R-62	SPRING R-62	2	
C-11	M48 0218 000	チェンバリバネ	SPRING, tighting chain	1	
C-12	9FW 0600 003	ヒラザガネ φ6	WASHER φ6	2	
C-13	9ST 0161 503	ワリピン	PIN	1	
C-14	9BH 0601 473	7T ボルト M6×14	BOLT 7T M6×14	10	
C-15	9NF 0600 003	フランジナット M6	FLANGE NUT M6	10	
C-16	128 0140 000	チェンケースカラーA	COLLAR, A chain	2	
C-17	128 0141 000	チェンケースカラーB	COLLAR, B chain	2	
C-18	9BK 0803 083	バネツキボルト M8×30	BOLT M8×30	2	
C-19	9BK 0805 553	バネツキボルト M8×55	BOLT M8×55	2	
C-20	M07 0813 000	プーリーオサエザガネ	WASHER, pulley	1	
C-21	9BK 0601 683	バネツキボルト M6×16	BOLT M6×16	1	
C-22	T10 0421 000	φ30 シールキャップ	φ30 CAP, sealed	1	
C-23	128 0136 000	シャジク	SHAFT, axle	1	
C-24	128 1111 000	ディスクホイルコンプル	WHEEL 廃止	1	
C-25	S45 0312 001	ツメローターピン 短 40mm	PIN, blade	2	
C-26	9RP 0620 003	Rピン 6	"R" PIN 6	2	

D. エンジン，シャーシー，スタンド関係
ENGINE, CHASSIS, STAND GROUP

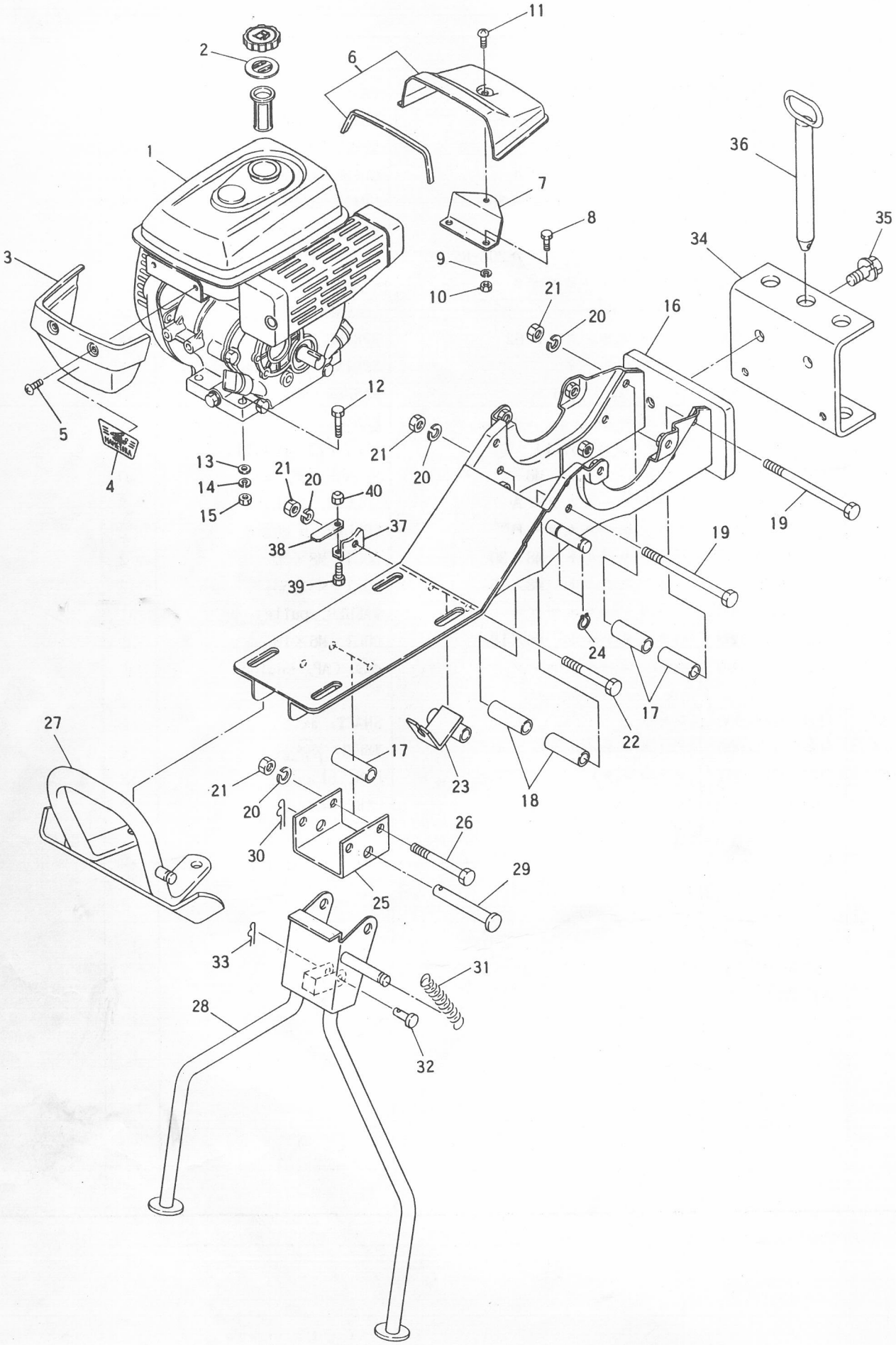

D. エンジン，シャーシー，スタンド関係
ENGINE, CHASSIS, STAND GROUP

見出番号 NO.	コード番号 CODE NO.	部品名称 PARTS NAME		数量 Q'TY	備考 REMARKS
D- 1	CEG 0020 900	ミツビシ GM130LN-350	ENGINE GM130LN-350	1	
D- 2	128 0717 000	ツウキバルブ	VALVE	1	
D- 3	128 0711 000	フロントカバー	COVER, front	1	
D- 4	128 0719 000	フロントマーク	MARK, front	1	
D- 5	9CR 0601 213	トラスコネジ M6×12	SCREW M6×12	2	
D- 6	128 0712 000	リヤカバー	COVER, rear	1	シール
	128 0714 000	シールゴム	RUBBER	1	ゴム付
D- 7	128 0713 000	カバーコテイプレートコンプル	PLATE, cover fix	1	
D- 8	9BT 0601 203	ボルト M6×12	BOLT M6×12	2	
D- 9	9SW 0600 003	バネザガネ φ6	WASHER φ6	2	
D-10	9NT 0600 003	ナット M6	NUT M6	2	
D-11	9CR 0801 213	トラスコネジ M8×12	SCREW M8×12	1	
D-12	9BT 0804 003	ボルト M8×40	BOLT M8×40	4	
D-13	9FW 0800 003	ヒラザガネ φ8	WASHER, plain φ8	6	
D-14	9SW 0800 003	バネザガネ φ8	WASHER, spring φ8	4	
D-15	9NT 0800 003	ナット M8	NUT M8	4	
D-16	128 0411 000	シャーシーフレームコンプル	FRAME, chassis	1	
D-17	128 0413 000	フレームカラーB	COLLAR, B frame	4	
D-18	128 0412 000	フレームカラーA	COLLAR, A frame	6	
D-19	9BT 0810 503	ボルト M8×105	BOLT M8×105	4	
D-20	9SW 0800 003	バネザガネ φ8	WASHER, spring φ8	7	
D-21	9NT 0800 003	ナット M8	NUT M8	7	
D-22	9BT 0806 003	ボルト M8×60	BOLT M8×60	1	
D-23	128 0417 000	ワイヤーステイコンプル	STAY WIRE	1	
D-24	9RS 1200 000	スナップリング S-12	RING, snap	2	
D-25	128 0418 000	スタンドコテイカナグ	PLATE, stand fix	1	
D-26	9BT 0806 503	ボルト M8×65	BOLT M8×65	2	
D-27	128 0414 000	バンパコンプル	BUMPER	1	
D-28	128 0415 000	スタンドコンプル	STAND	1	
D-29	M26 1114 000	ヒラアタマピン	PIN	1	
D-30	9RP 1025 003	Rピン 10	"R" PIN 10	1	
D-31	116 0422 000	スタンドバネ	SPRING, stand	1	
D-32	M08 1016 000	ヒラアタマピン	PIN	1	
D-33	9RP 0612 003	Rピン 6	"R" PIN 6	1	
D-34	128 0416 000	ヒッチ	HITCH	1	
D-35	9BK 1002 053	バネザツキボルト M10×20	BOLT M10×20	2	
D-36	M26 0414 001	キングピン 5/8"	PIN, king 5/8"	1	
D-37	128 0420 000	スタンドコテイカナグ	PLATE, stand fix	1	

D. エンジン，シャーシー，スタンド関係
ENGINE, CHASSIS, STAND GROUP

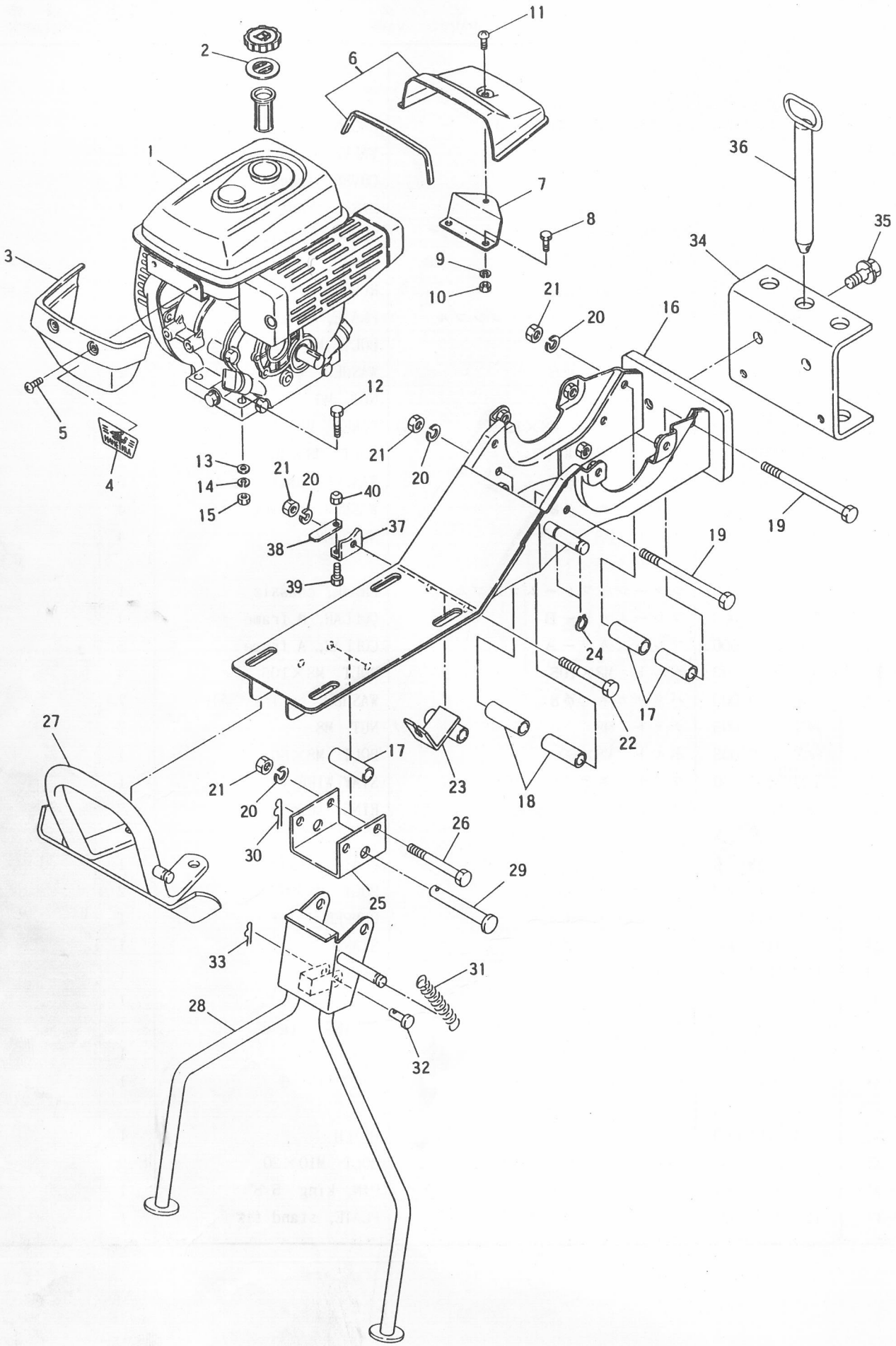

D. エンジン，シャーシー，スタンド関係
ENGINE, CHASSIS, STAND GROUP

見出番号 NO.	コード番号 CODE NO.	部品名称 PARTS NAME		数量 Q'TY	備考 REMARKS
D-38	128 0421 000	スタンドコテイプレート	PLATE, stand fix	1	
D-39	9BK 0602 093	ヒラバネツキボルト　M6×20	BOLT　M6×20	1	
D-40	9NP 0600 040	ナイロンナット　M6	NUT　M6	1	

McAII

E. ハンドル関係
HANDLE GROUP

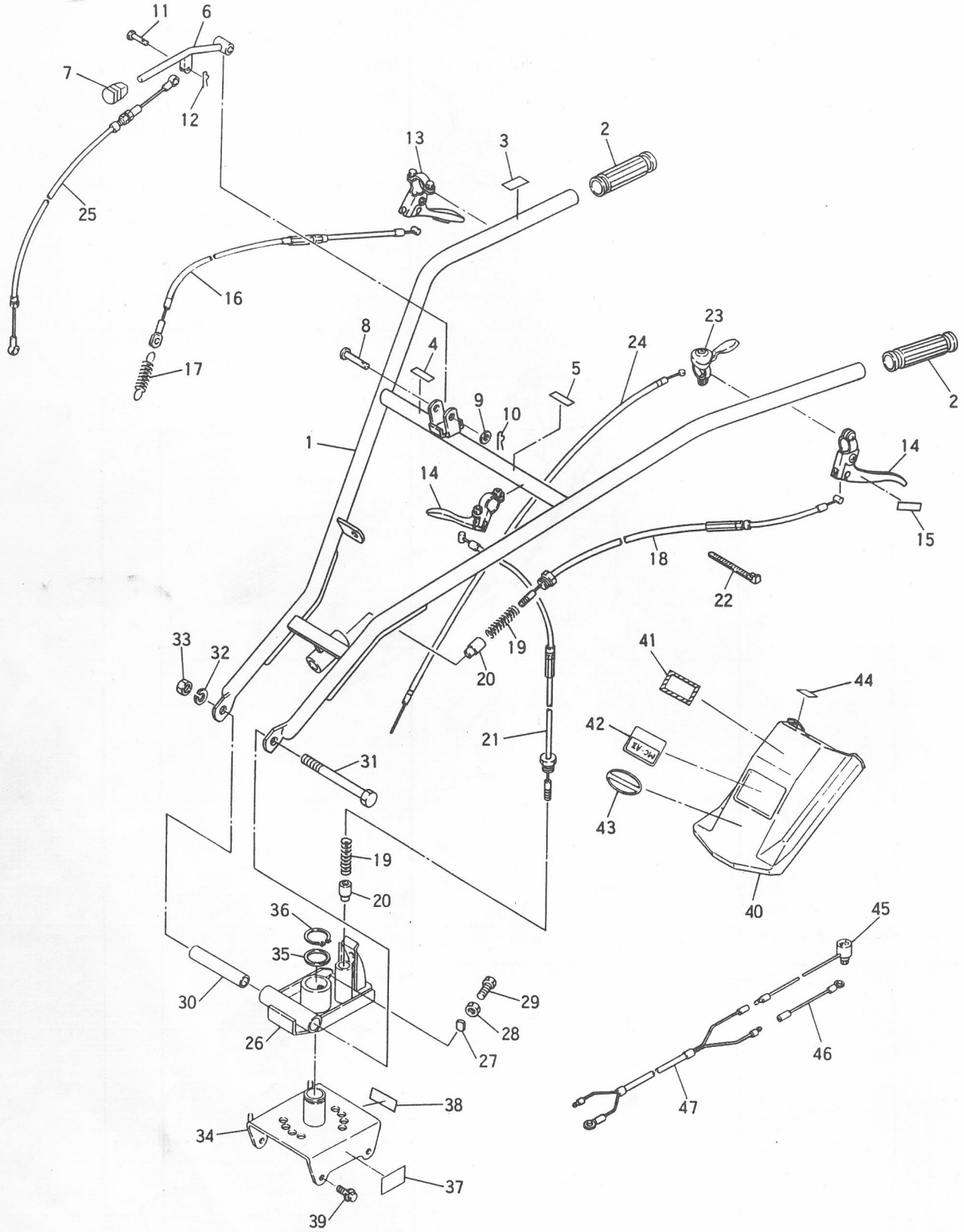

E. ハンドル関係
HANDLE GROUP

見出番号 NO.	コード番号 CODE NO.	部品名称 PARTS NAME		数量 Q'TY	備考 REMARKS
E-01	128 0600 000	ハンドルアッシ	HANDLE ASS'Y	1	E-1～5
E- 1	128 0611 000	ハンドルコンプル	HANDLE	1	
E- 2	S69 0677 000	ハンドルグリップ	GRIP, handle	2	
E- 3	M54 0617 000	シュクラッチマーク	MARK, main clutch	1	
E- 4	128 0621 000	スタンドレバーマーク	MARK, stand	1	
E- 5	M83 0618 000	ハンドルカイドウマーク	MARK, handle turning	1	
E- 6	128 0619 000	スタンドレバーコンプル	LEVER, stand	1	
E- 7	124 0829 000	8グリップ アカ	8 GRIP, RED	1	
E- 8	T10 0272 000	シャジクピン 8	PIN 8	1	
E- 9	9FW 0800 003	ヒラザガネ φ8	WASHER, plain φ8	1	
E-10	9RP 0816 003	Rピン	"R" PIN 8	1	
E-11	M08 1016 000	ヒラアタマピン	PIN	1	
E-12	9RP 0612 003	Rピン 6	"R" PIN 6	1	
E-13	E12 3115 000	クラッチレバーアッシ	LEVER ASS'Y, clutch	1	
E-14	E11 2206 030	クラッチレバーアッシ	LEVER ASS'Y, clutch	2	
E-15	M54 0618 000	ハンドルジョウゲマーク	MARK	1	
E-16	128 0818 000	テンションワイヤ	WIRE, throttle	1	
E-17	M13 1754 000	テンションヒッパリバネ	SPRING	1	
E-18	128 0617 000	ジョウゲチョウセイワイヤ	WIRE	1	
E-19	M40 0429 000	コテイピンヨウバネ	SPRING	2	
E-20	M40 0422 000	ハンドルコテイピン	PIN	2	
E-21	128 0618 000	ハンドルチョウセイワイヤ	WIRE	1	
E-22	9CV 1500 001	コンベックスベルト	BELT, convex	4	
E-23	E32 0256 020	スロットルレバーアッシ	LEVER, throttle	1	
E-24	M40 4311 000	スロットルワイヤ	WIRE, throttle	1	
E-25	128 0620 000	スタンドワイヤ	WIRE, stand	1	
E-26	128 0613 000	ハンドルコテイプレートコンプル	BRACKET, handle	1	
E-27	M81 2220 001	ザガネ	WASHER	1	
E-28	9NL 1000 013	ロックナット M10 P1.25	NUT M10 P1.25	1	
E-29	M81 2221 001	ボルト	BOLT	1	
E-30	128 0614 000	ハンドルコテイパイプ	PIPE, handle fix	1	
E-31	9BT 1212 503	ボルト M12×125	BOLT M12×125	1	
E-32	9SW 1200 003	バネザガネ φ12	WASHER φ12	1	
E-33	9NT 1200 003	ナット M12	NUT M12	1	
E-34	128 0612 000	ハンドルウケコンプル	SUPPORT, handle	1	
E-35	128 0147 000	ハンドルチョウセイザガネ	WASHER, handle	1	
E-36	9RS 3000 000	スナップリング S-30	RING, snap S-30	1	
E-37	128 0623 000	カタシキマーク	MARK	1	
E-38	128 0419 000	キバンマーク	BOLT	4	

E. ハンドル関係
HANDLE GROUP

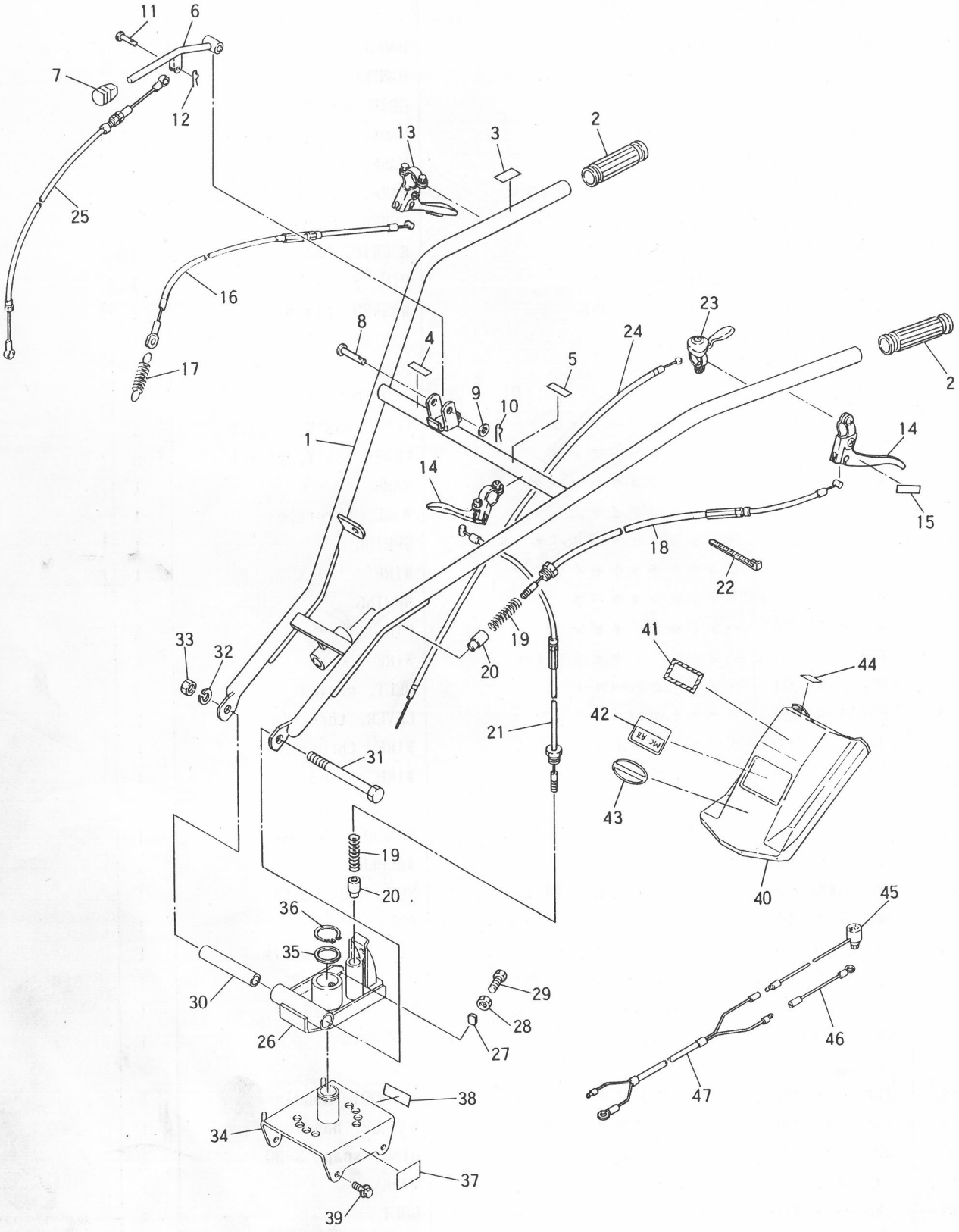

E. ハンドル関係
HANDLE GROUP

見出番号 NO.	コード番号 CODE NO.	部品名称 PARTS NAME		数量 Q'TY	備考 REMARKS
E-39	9BK 0802 003	バネツキボルト　M8×20	BOLT　M8×20	4	
E-02	**128 0601 000**	**ハンドルカバーアッシ**	**COVER ASS'Y**	1	E-40～44
E-40	128 0615 000	ハンドルカバー	COVER, handle	1	
E-41	M86 0717 000	アンゼンサギョウマーク	MARK	1	
E-42	128 0616 000	シュメイハン	MARK	1	
E-43	128 0625 000	アンゼンカンテイショウヒョウ	MARK	1	
E-44	KW56023AA	ラベル	LABEL	1	
E-45	FA25128A	ストップスイッチ	SWITCH, stop	1	
E-46	128 0715 000	スイッチコード	WIRE, switch	1	
E-47	128 0716 000	スイッチエンチョウコード	WIRE, switch	1	

F. ベルトカバー，テンション関係
BELTCOVER, TENSION GROUP

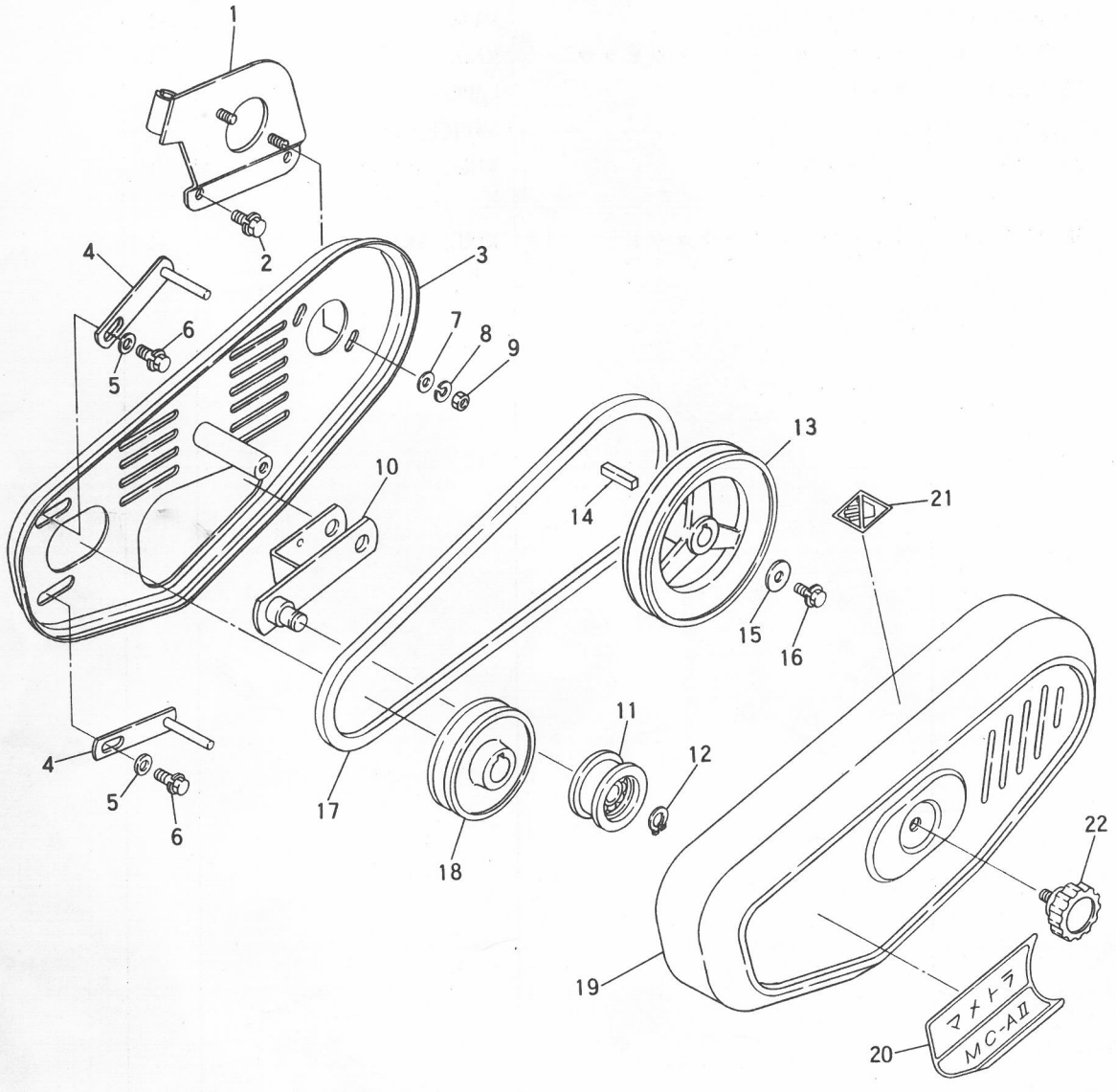

F. ベルトカバー，テンション関係
BELTCOVER, TENSION GROUP

見出番号 NO.	コード番号 CODE NO.	部品名称 PARTS NAME		数量 Q'TY	備考 REMARKS
F- 1	128 0816 000	カバーコテイプレートコンプル	PLATE, cover fix	1	
F- 2	9BK 0801 683	バネツキボルト M8×16	BOLT M8×16	2	
F- 3	128 0814 000	ベルトカバーウライタコンプル	COVER, rear	1	
F- 4	128 0815 000	ベルトオサエコンプル	SUPPORT, belt	2	
F- 5	9FW 0800 000	ヒラザガネ M8	WASHER M8	2	
F- 6	9BK 0802 053	バネザツキボルト M8×20	BOLT M8×20	2	
F- 7	9FW 0600 003	ヒラザガネ ϕ6	WASHER, plain ϕ6	2	
F- 8	9SW 0600 003	バネザガネ ϕ6	WASHER, spring ϕ6	2	
F- 9	9NT 0600 003	ナット M6	NUT M6	2	
F-10	128 0813 000	テンションアームコンプル	ARM, tension	1	
F-11	M66 0825 000	テンションコロ B-S	ROLLAR, tension B-S	1	
F-12	9RS 1200 000	スナップリング S-12	RING, snap S-12	1	
F-13	128 0812 000	ホンキプーリ	PULLEY, main	1	
F-14	9KY 0503 000	キー 5×5×30	KEY 5×5×30	1	
F-15	M07 0813 000	プーリーオサエザガネ	WASHER,pulley tightening	1	
F-16	9BK 0601 683	バネツキボルト M6×16	BOLT M6×16	1	
F-17	9VB 0320 003	Vベルト LB-32	"V" BELT LB-32	1	
F-18	128 0811 000	エンジンプーリ	PULLEY, engine	1	
F-01	**128 0800 000**	**ベルトカバーアッシ**	**BELT COVER ASS'Y**	**1**	**F-19～21**
F-19	128 0817 000	ベルトカバーコンプル	COVER, belt	1	
F-20	128 0819 000	ベルトカバーマーク	MARK	1	
F-21	T12 0968 000	テチュウイマーク	MARK	1	
F-22	M26 0833 000	ノブ	KNOB	1	

G. ロータリフレーム関係 －A
ROTARY FRAME GROUP －A

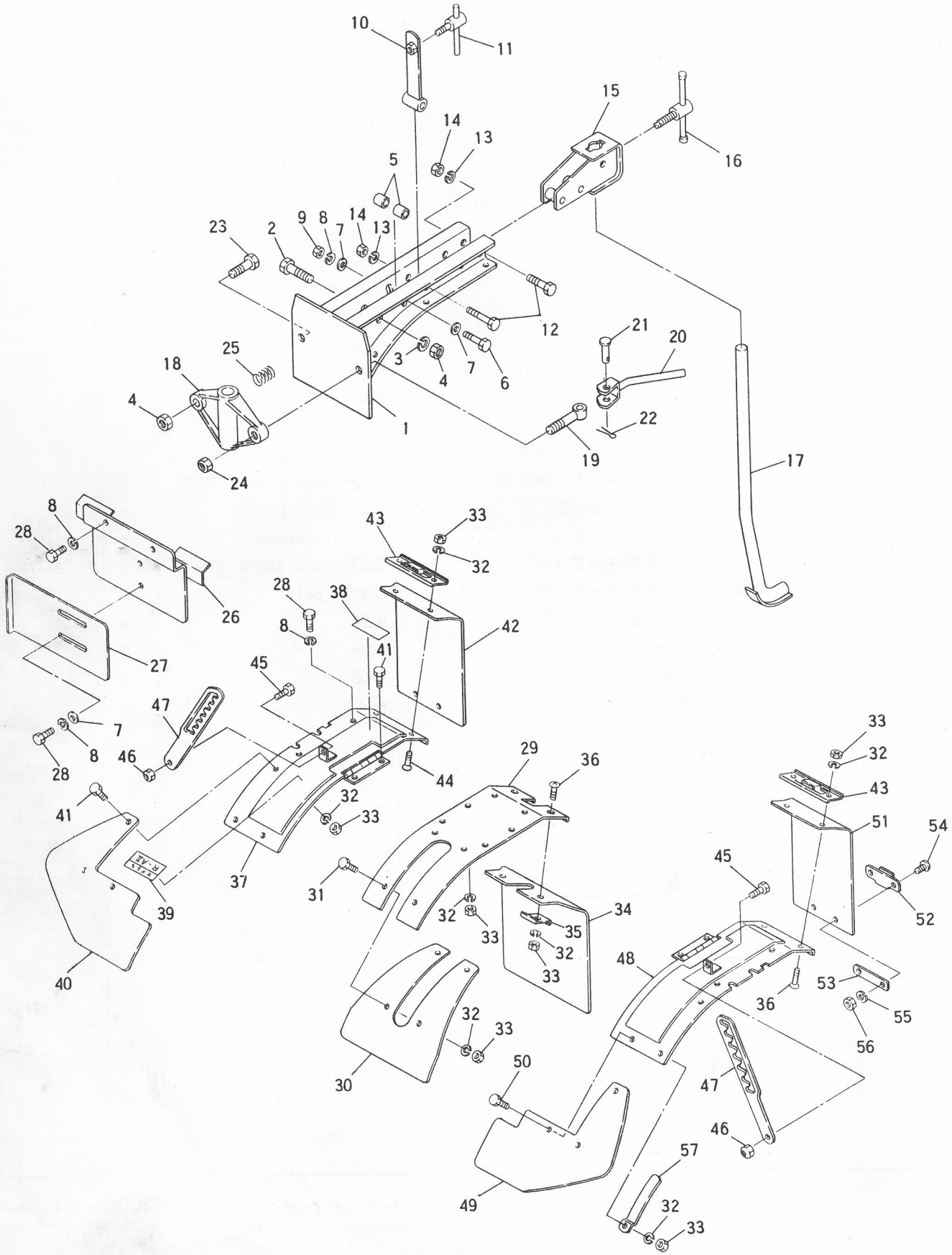

G. ロータリフレーム関係 －A
ROTARY FRAME GROUP －A

見出番号 NO.	コード番号 CODE NO.	部品名称 PARTS NAME		数量 Q'TY	備考 REMARKS
G- 1	R20 0411 001	シャーシーフレーム	FRAME, chassis	1	
G- 2	9BT 1205 003	ボルト　M12×50	BOLT　M12×50	1	
G- 3	9SW 1200 003	バネザガネ　φ12	WASHER, spring　φ12	1	
G- 4	9NT 1200 003	ナット　M12	NUT　M12	2	
G- 5	R20 0412 000	ケースシメツケカラー	COLLAR	2	
G- 6	9BT 0805 003	ボルト　M8×50	BOLT　M8×50	1	
G- 7	9FW 0800 003	ヒラザガネ　φ8	WASHER, plain　φ8	4	
G- 8	9SW 0800 003	バネザガネ　φ8	WASHER, spring　φ8	9	
G- 9	9NT 0800 003	ナット　M8	NUT　M8	1	
G-10	R20 0519 000	アジャストバー	PLATE, adjustment	1	
G-11	M40 5521 000	アジャスタクランプボルト	LEVER, clamp	1	
G-12	9BT 1005 003	ボルト　M10×50	BOLT　M10×50	3	
G-13	9SW 1000 003	バネザガネ　φ10	WASHER, spring　φ10	3	
G-14	9NT 1000 003	ナット　M10	NUT　M10	3	
G-15	R20 0413 000	カルチソケット	SOCKET	1	
G-16	111 1512 001	クランプレバーC	LEVER C, clamp	2	
G-17	R15 0712 000	テイコウボウ	BAR, resistance	1	
G-18	R17 0412 000	レンケツカナグ	JOINT	1	
G-19	R17 0414 000	レンケツボルト	BOLT, joint	1	
G-20	R17 0413 000	カムレバー	CAM LEVER	1	
G-21	R17 0415 000	ピン	PIN	1	
G-22	9ST 0231 603	ワリピン	PIN	1	
G-23	9BT 1204 503	ボルト　M12×45	BOLT　M12×45	1	
G-24	9NP 1200 003	テンロックナット　M12	NUT　M12	1	
G-25	T10 0118 000	サイドクラッチバネ	SPRING	1	
G-26	R20 0536 000	ヒサンボウシカバー	COVER	1	
G-27	R20 0537 001	エンチョウカバー	COVER	2	
G-28	9BT 0801 203	ボルト　M8×12	BOLT　M8×12	8	
G-29	R20 0511 000	センターカバー (A)	COVER (A), center	1	
G-30	R20 0512 000	センターカバー (C)	COVER (C), center	1	
G-31	9BT 0601 603	ボルト　M6×16	BOLT　M6×16	6	
G-32	9SW 0600 003	バネザガネ　φ6	WASHER, spring　φ6	40	
G-33	9NT 0600 003	ナット　M6	NUT　M6	40	
G-34	R20 0513 000	タレゴムA	RUBBER A	1	
G-35	R20 0514 000	タレゴムオサエA	PLATE, rubber setting A	2	
G-36	9CD 0601 603	マルサラコネジ　M6×16	SCREW　M6×16	2	
G-37	R20 0516 000	センターカバー (B) R	COVER (B), center R	1	G-38～39

G. ロータリフレーム関係 －A
ROTARY FRAME GROUP －A

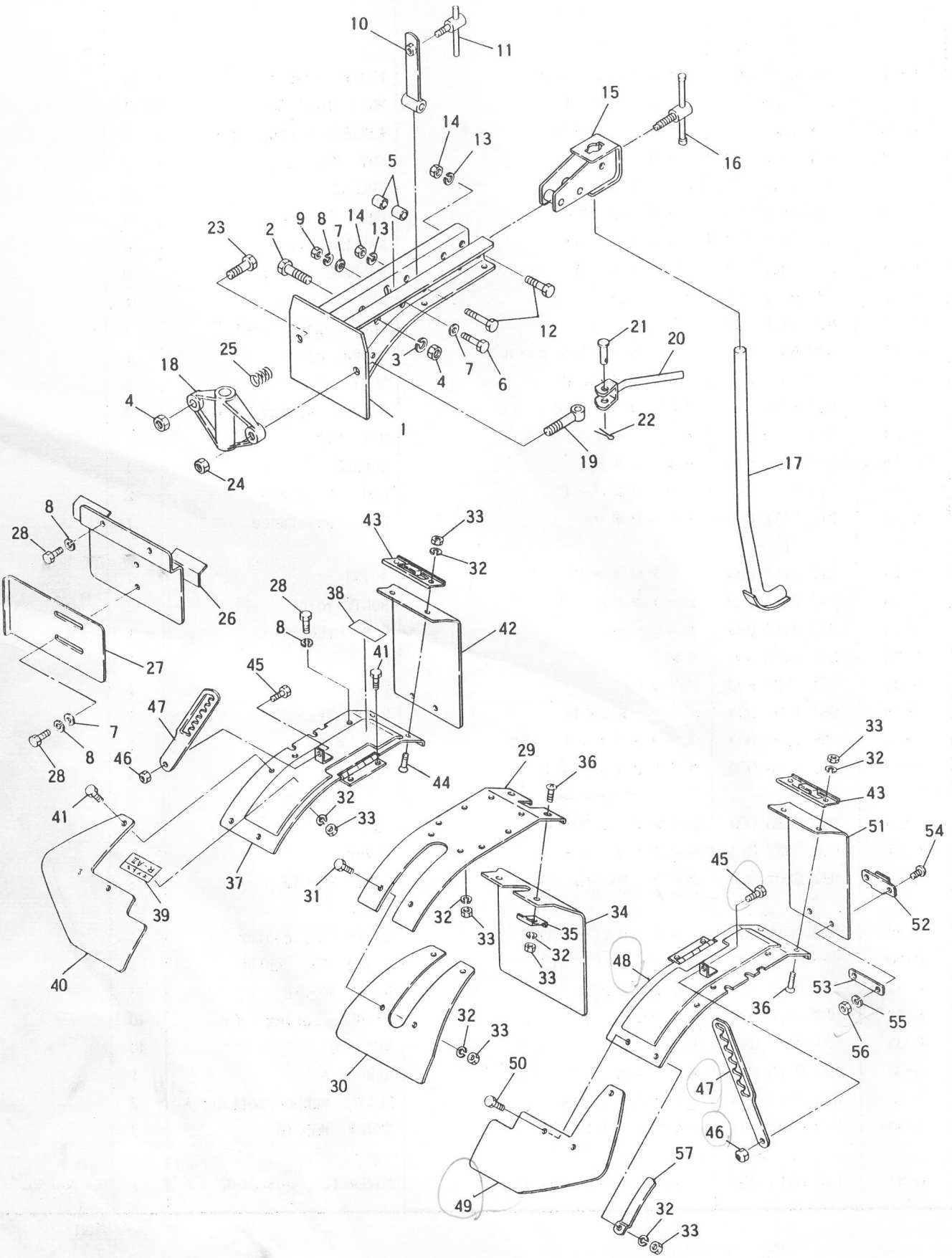

G. ロータリフレーム関係 －A
ROTARY FRAME GROUP －A

見出番号 NO.	コード番号 CODE NO.	部品名称 PARTS NAME		数量 Q'TY	備考 REMARKS
G-38	R20 0552 000	アンゼンヒョウジマーク	MARK	1	
G-39	R20 0551 000	キシュプレート	MARK	1	
G-40	R17 0515 000	ホジョカバー (R)	COVER (R)	1	
G-41	9BT 0601 203	ボルト M6×12	BOLT M6×12	24	
G-42	R20 0518 001	タレゴム (B) R	RUBBER (B) R	1	
G-43	R20 0535 000	タレゴムオサエ	PLATE, rubber setting	2	
G-44	9CD 0601 603	マルサラコネジ M6×16	SCREW M6×16	4	
G-45	9BT 0802 003	ボルト M8×20	BOLT M8×20	2	
G-46	9NP 0800 003	テンロックナット M8	NUT M8	2	
G-47	122 0517 000	アジャストアーム	ARM, adjustment	2	
G-48	R20 0515 000	センターカバー (B) L	COVER (B), center L	1	
G-49	R17 0514 000	ホジョカバー (L)	COVER (L)	1	
G-50	9BT 0601 403	ボルト M6×14	BOLT M6×14	2	
G-51	R20 0517 001	タレゴム (B) L	RUBBER (B) L	1	
G-52	R25 0590 000	タレゴムヒッカケカナグ	HANGER, rubber	2	
G-53	R25 0591 000	タレゴムヒッカケヨウザガネ	PLATE, rubber	2	
G-54	9CR 0501 203	ナベコネジ M5×12	SCREW M5×12	4	
G-55	9SW 0500 003	バネザガネ φ5	WASHER φ5	4	
G-56	9NT 0500 003	ナット M5	NUT φ5	4	
G-57	R20 0520 000	ヒサンボウシゴムオサエA	PLATE, A rubber	2	

G. ロータリフレーム関係－B
ROTARY FRAME GROUP －B

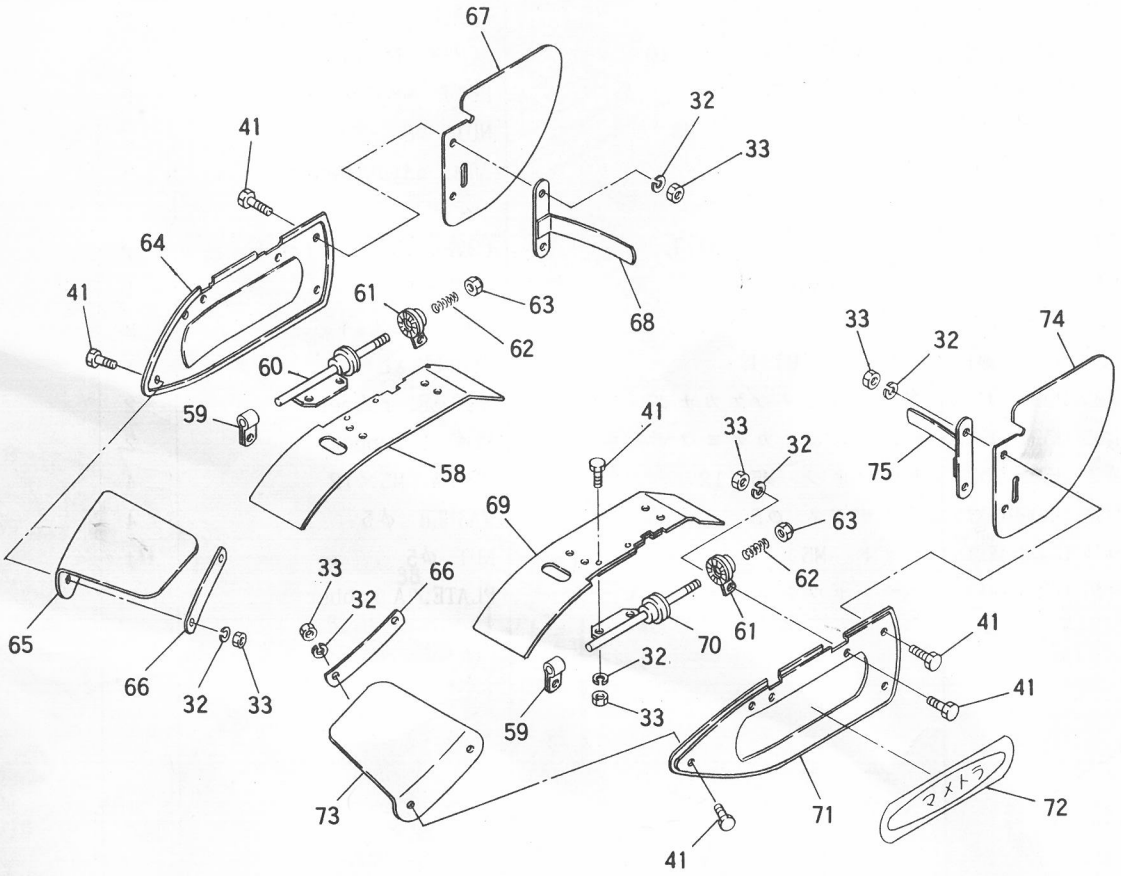

G. ロータリフレーム関係－B
ROTARY FRAME GROUP －B

見出番号 NO.	コード番号 CODE NO.	部品名称 PARTS NAME		数量 Q'TY	備考 REMARKS
G-58	R20 0522 000	エンチョウカバ　R	COVER, R	1	
G-59	M81 2238 000	コテイカナグ	METAL FITTING	2	
G-60	R20 0524 000	コテイカナグ　R	METAL FITTING　R	1	
G-61	R20 0525 000	キクザ	ADJUSTMENT	2	
G-62	M81 2245 000	スプリング	SPRING	2	
G-63	9NP 0800 040	ナイロンナット　M8	NUT　M8	2	
G-64	R20 0527 000	サイドカバー　R	COVER, side　R	1	
G-65	R20 0529 000	ヒサンボウシゴム　A-R	RUBBER　A-R	1	
G-66	R20 0530 000	ヒサンボウシゴムオサエ　B	PLATE　B	2	
G-67	R20 0532 000	ヒサンボウシゴム　B-R	RUBBER　B-R	1	
G-68	R20 0534 000	ヒサンボウシゴムオサエ　C-R	PLATE　C-R	1	
G-69	R20 0521 000	エンチョウカバー　L	COVER, L	1	
G-70	R20 0523 000	コテイカナグ　L	METAL FITTING	1	
G-71	R20 0526 000	サイドカバー　L	COVER, side　L	1	
G-72	S73 1420 000	マメトラマーク	MARK	2	
G-73	R20 0528 000	ヒサンボウシゴム　A-L	RUBBER　A-L	1	
G-74	R20 0531 000	ヒサンボウシゴム　B-L	RUBBER　B-L	1	
G-75	R20 0533 000	ヒサンボウシゴムオサエ　C-L	PLATE　C-L	1	

H. チェンケース，ミッション関係
CHAIN CASE， MISSION GROUP

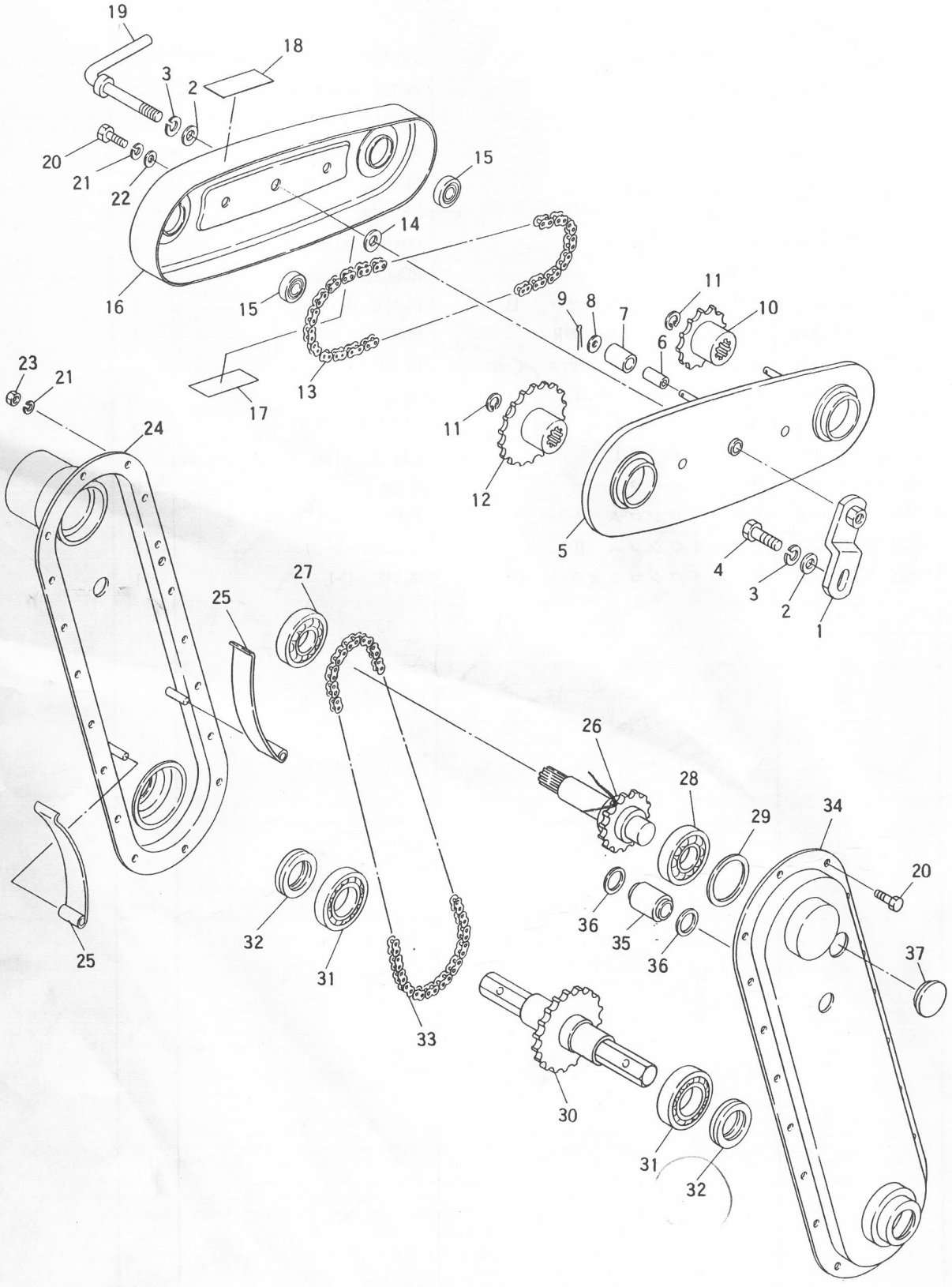

H. チェンケース，ミッション関係
CHAIN CASE, MISSION GROUP

MC-AII.

見出番号 NO.	コード番号 CODE NO.	部品名称 PARTS NAME		数量 Q'TY	備考 REMARKS
H-01	R20 0801 000	チェンケースアッシ	CHAIN CASE ASS'Y	1	H-5～22
H- 1	R20 0837 000	チェンケーストリツケステイ	STAY, chain case	1	
H- 2	9FW 0800 003	ヒラザガネ φ8	WASHER, plain φ8	1	
H- 3	9SW 0800 003	バネザガネ φ8	WASHER, spring φ8	1	
H- 4	9BT 0801 603	ボルト M8×16	BOLT M8×16	1	
H- 5	R20 0811 001	ソクバン	COVER, rear	1	
H- 6	R20 0814 000	カラー	COLLAR	4	
H- 7	R20 0815 000	ゴムパイプ	PIPE, rubber	4	
H- 8	9SW 0600 003	ヒラザガネ φ6	WASHER φ6	4	
H- 9	9ST 0161 603	ワリピン	PIN	4	
H-10	R20 0813 000	12T スプロケット	SPROCKET 12T	1	
H-11	9RR 1500 005	スナップリング R-15	RING, snap	2	
H-12	R20 0812 000	17T スプロケット	SPROCKET 17T	1	
H-13	9RC 0410 520	ローラーチェン 41S×52	CHAIN 41S×52	1	
H-14	R11 0855 000	Cガタザガネ	WASHER, C	1	
H-15	9BB 0290 000	スラストベアリング NS-290S	BEARING NS-290S	2	
H-16	R20 0816 000	チェンカバー	COVER, chain	1	
H-17	R20 0832 000	クブンマークB	MARK, B	1	
H-18	R20 0831 000	クブンマークA	MARK, A	1	
H-19	R11 0854 000	クランプレバー	LEVER, clamp	1	
H-20	9BT 0601 403	ボルト M6×14	BOLT M6×14	20	
H-21	9SW 0600 003	バネザガネ φ6	WASHER, spring φ6	20	
H-22	M67 0915 000	ザガネ	WASHER	2	
H-23	9NT 0600 003	ナット M6	NUT M6	18	
H-24	R20 0112 001	ミッションケースR	CASE, mission R	1	
H-25	R17 0218 000	チェンバリバネ	SPRING, tighting chain	2	
H-26	R20 0113 000	シュジク	SHAFT, main	1	
H-27	9BB 6204 001	ボールベアリング #6204-RS	BEARING, ball #6204-RS	1	
H-28	9BB 6204 000	ボールベアリング #6204	BEARING, ball #6204	1	
H-29	M07 0232 000	シールオサエカラー	COLLAR	1	
H-30	R20 0115 000	コウウンジク	SHAFT, cultivator	1	
H-31	9BB 6205 000	ボールベアリング #6205-RS	BEARING, ball #6205-RS	2	
H-32	90S 2540 082	オイルシール SC-25408	SEAL, oil SC-25408	2	
H-33	9RC 0400 680	ローラーチェン 1/2"×68	CHAIN, 1/2"×68	1	
H-34	R20 0111 000	ミッションケースL	CASE	1	
H-35	R20 0114 000	チュウカンカラー	COLLAR, chain	1	
H-36	R05 0124 000	チュウカンカラーパッキン	PACKING, collar	2	
H-37	R05 0134 001	チュウユセン	PLUG, oil	1	

1. 中耕刃受，付属品関係
CULTIVATION TUBE SET, ACCESSORY PARTS GROUP

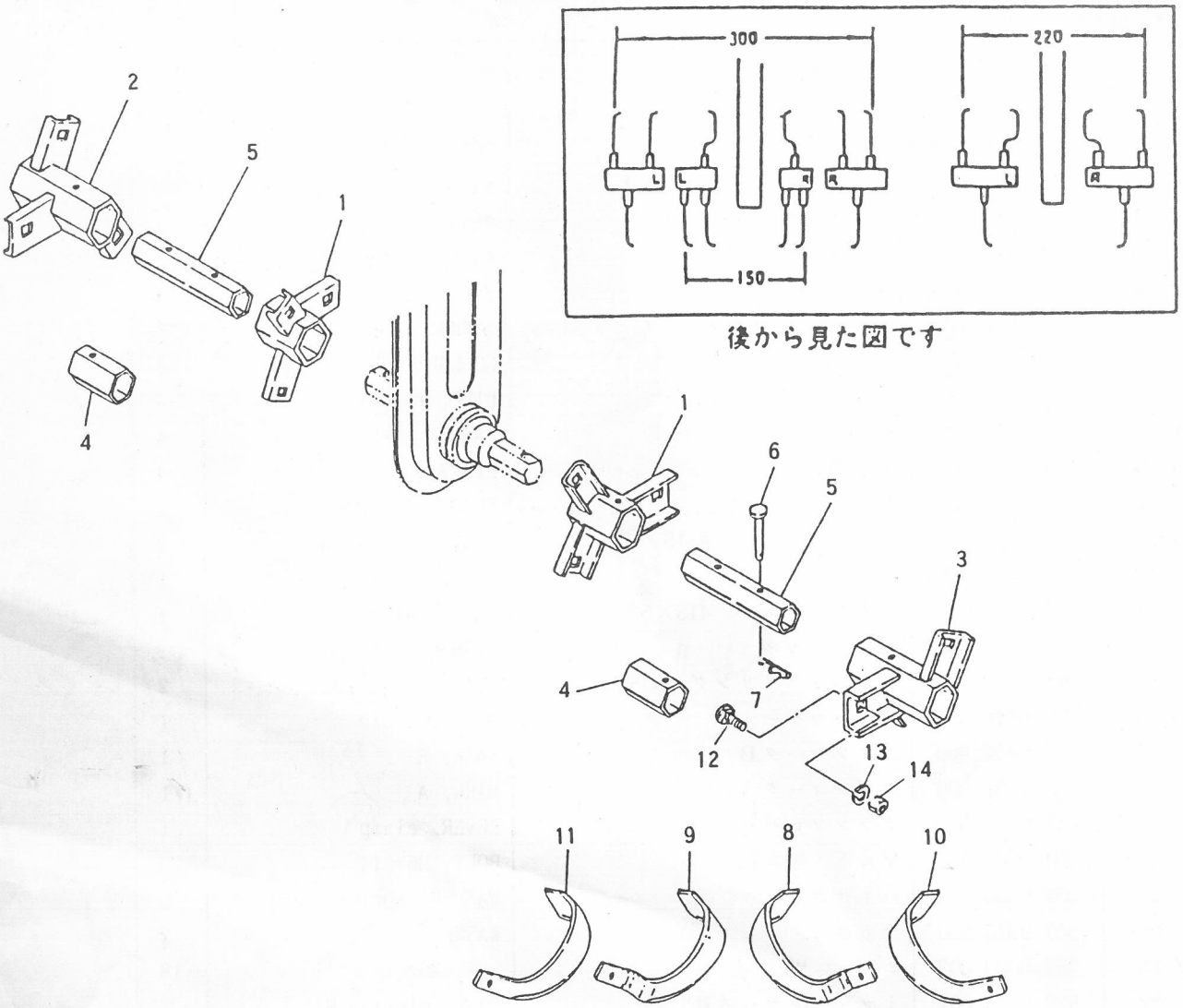

I. 中耕刃受，付属品関係
CULTIVATION TUBE SET , ACCESSORY PARTS GROUP

見出番号 NO.	コード番号 CODE NO.	部品名称 PARTS NAME		数量 Q'TY	備考 REMARKS
I-01	C01 2104 000	チュウコウセット 30	CULTIVATION SET 30	1	
I- 1	116 1511 001	ハウケチューブ 15	TUBE 15	2	
I- 2	116 1513 001	ハウケチューブ 22R	TUBE 22R	1	
I- 3	116 1514 001	ハウケチューブ 22L	TUBE 22L	1	
I- 4	116 1515 000	インナーチューブ 40ℓ	TUBE, inner 40ℓ	2	
I- 5	116 1516 000	エンチョウチューブ 95ℓ	TUBE, 95ℓ	2	
I- 6	S66 1401 031	ツメロータピン	PIN, blade	4	
I- 7	9RP 0612 003	Rピン	"R" PIN	4	
I-02	116 1502 000	コウウンヅメセット	BLADE SET	1	I-8～14
I- 8	R05 0319 000	コウウンヅメ S1R	BLADE S1R (BENT)	1	
I- 9	R05 0312 000	コウウンヅメ S1L	BLADE S1L (BENT)	1	
I-10	R05 0318 000	コウウンヅメ S2R	BLADE S2R	5	
I-11	R05 0311 000	コウウンヅメ S2L	BLADE S2L	5	
I-12	R14 0515 000	ツメトリツケボルト	SET BOLT, blade	12	
I-13	9FW 1000 003	バネザガネ φ10	WASHER, spring φ10	12	
I-14	9NT 1000 003	ナット M10	NUT M10	12	
I-20	111 1530 001	コウグブクロ	BAG, tool	1	
I-21	128 9002 000	ホンキトリアツカイセツメイショ	MANUAL BOOK	1	
I-22		エンジントリアツカイセツメイショ	MANUAL BOOK, engine	1	
I-23	M40 4411 000	ボックススパナ 13×17	SPANNER, box 13×17	1	
I-24	M40 4412 001	ボックスレンチ 17	WRENCH, box 17	1	
I-25	FA21297	ソケットレンチ 21	WRENCH, socket 21	1	
I-26	KN13001AA	スクリュドライバ	DRIVER, screw	1	
I-27	S45 0312 001	ツメロータピン	PIN, blade	1	
I-28	9RP 0620 003	Rピン 6	"R" PIN 6	1	