マメトラ一輪管理機

MODEL
2000-3

MC-AⅡP

パーツリスト
PARTS LIST

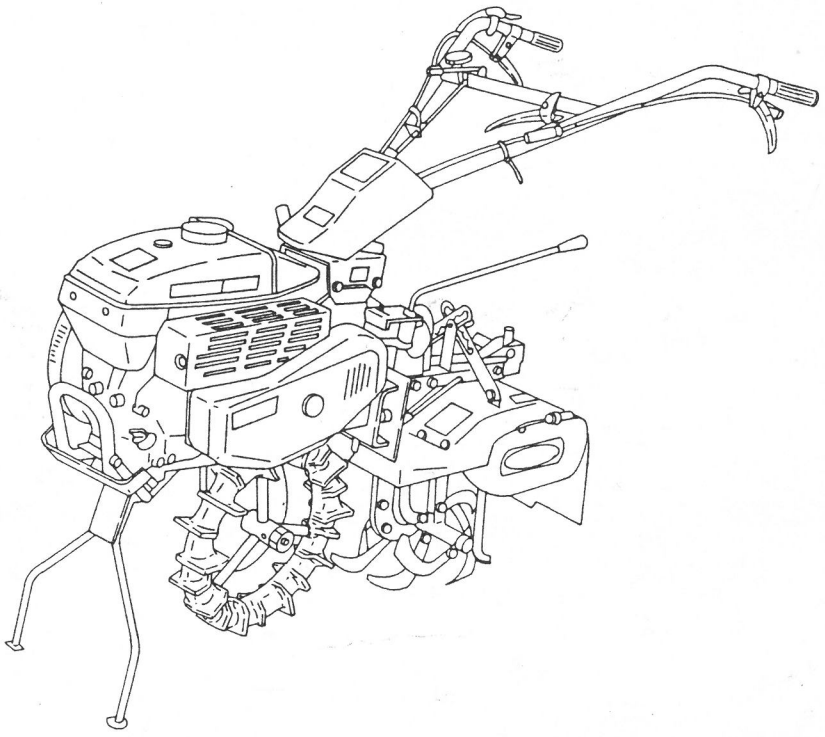

マメトラ

マメトラ農機株式会社

A. トランスミッションケース関係
TRANSMISSUION CASE GROUP

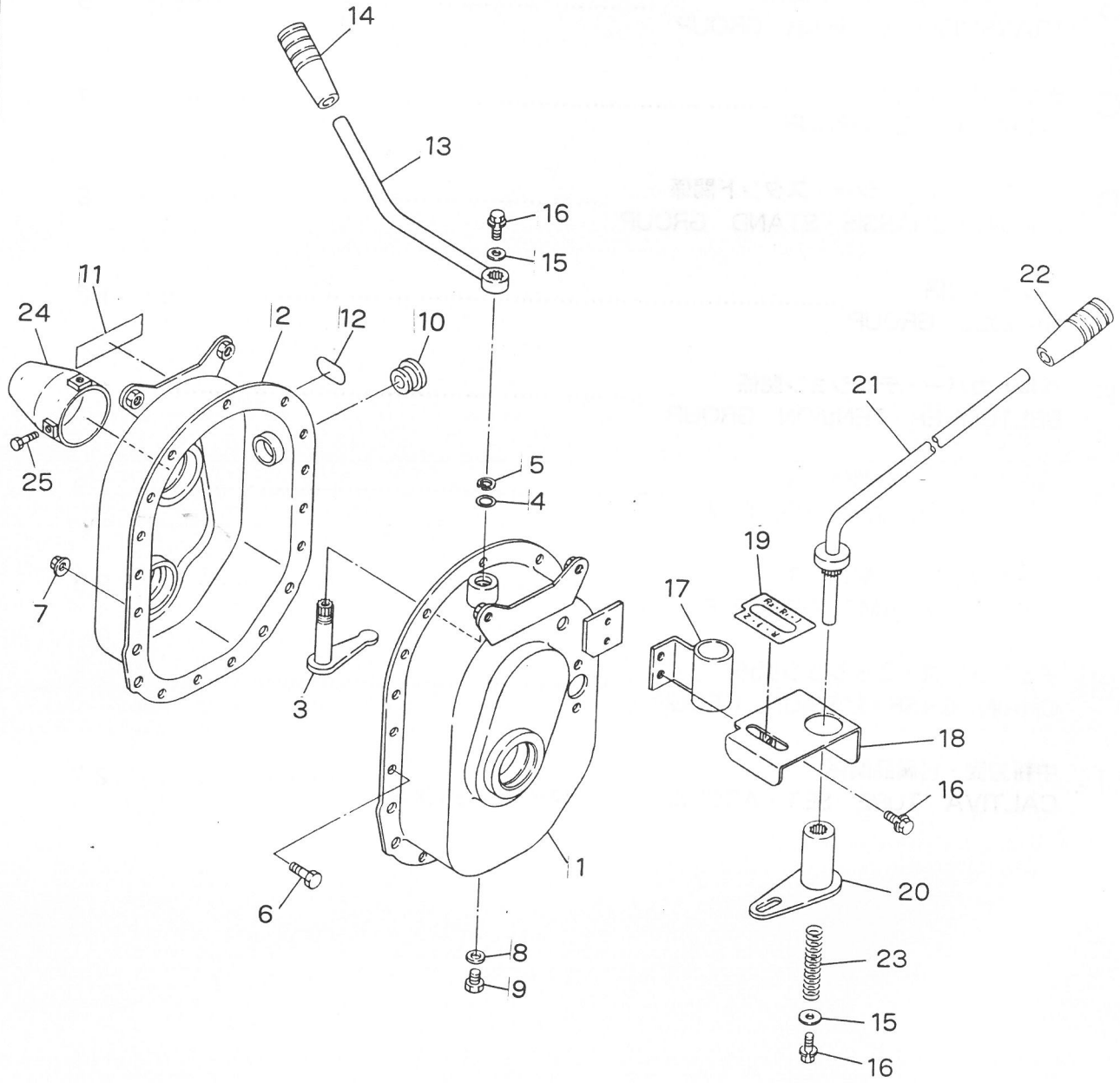

A. トランスミッションケース関係
TRANSMISSUION CASE GROUP

見出番号 No.	コード 番号 CODE No.	部品名称 PARTS NAME		数量 Q'TY	備考 REMARKS
A-01	128 0101 001	トランスミッションアッシ	TRANSMISSION ASS'Y	1	A-1~13
A- 1	128 0111 000	ミッションケースコンプリート L	CASE, transmission L	1	
A- 2	128 0112 000	ミッションケースコンプリート R	CASE, transmission R	1	
A- 3	128 0125 000	ロータリシフターアームコンプリート	ARM, rotary shifter	1	
A- 4	90R 1200 001	Oリング P-12	"O" RING P-12	1	
A- 5	9RS 1200 000	スナップリング S-12	RING, snap S12	1	
A- 6	9BH 0601 473	7Tボルト M6×14	BOLT, 7T M6×14	14	
A- 7	9NF 0600 003	フランジナット M6	FRANGE NUT M6	14	
A- 8	M07 0118 000	ハイユコウパッキン	PACKING, oil outlet	1	
A- 9	9BT 0801 003	ボルト M8×10	BOLT M8×10	1	
A-10	M60 0116 000	チュウユセン	PLUG, oil	1	
A-11	128 0622 000	ロータリチェンジマーク	MARK, rotary change	1	
A-12	G57 0275 000	オイルマーク	MARK, oil	1	
A-13	128 0913 000	ロータリチェンジレバーコンプリート	LEVER, rotary change	1	
A-14	124 0831 000	10グリップ アカ	10 GRIP, red	1	
A-15	M67 0915 000	ヒラザガネ	WASHER, plain	2	
A-16	9BK 0601 283	バネツキボルト M6×12	BOLT M6×12	4	
A-17	128 0911 000	チェンジレバーウケコンプリート	SUPPORT, change lever	1	
A-18	128 0914 000	チェンジアンナイプレートコンプリート	PLATE, change	1	
A-19	128 0916 000	チェンジマーク	MARK, change	1	
A-20	128 0912 000	シフターアームコンプリート	ARM, shifter	1	
A-21	128 0915 000	チェンジレバーコンプリート	LEVER, change	1	
A-22	124 0830 000	10グリップ クロ	10 GRIP, black	1	
A-23	M67 0914 000	スプリング	SPRING	1	
A-24	128 0151 000	シールキャップ	CAP, sealed	1	
A-25	9CR 0501 423	ナベコネジ M5×14	SCREW M5×14	2	

B. トランスミッションギヤ関係
TRANSMISSION GEAR GROUP

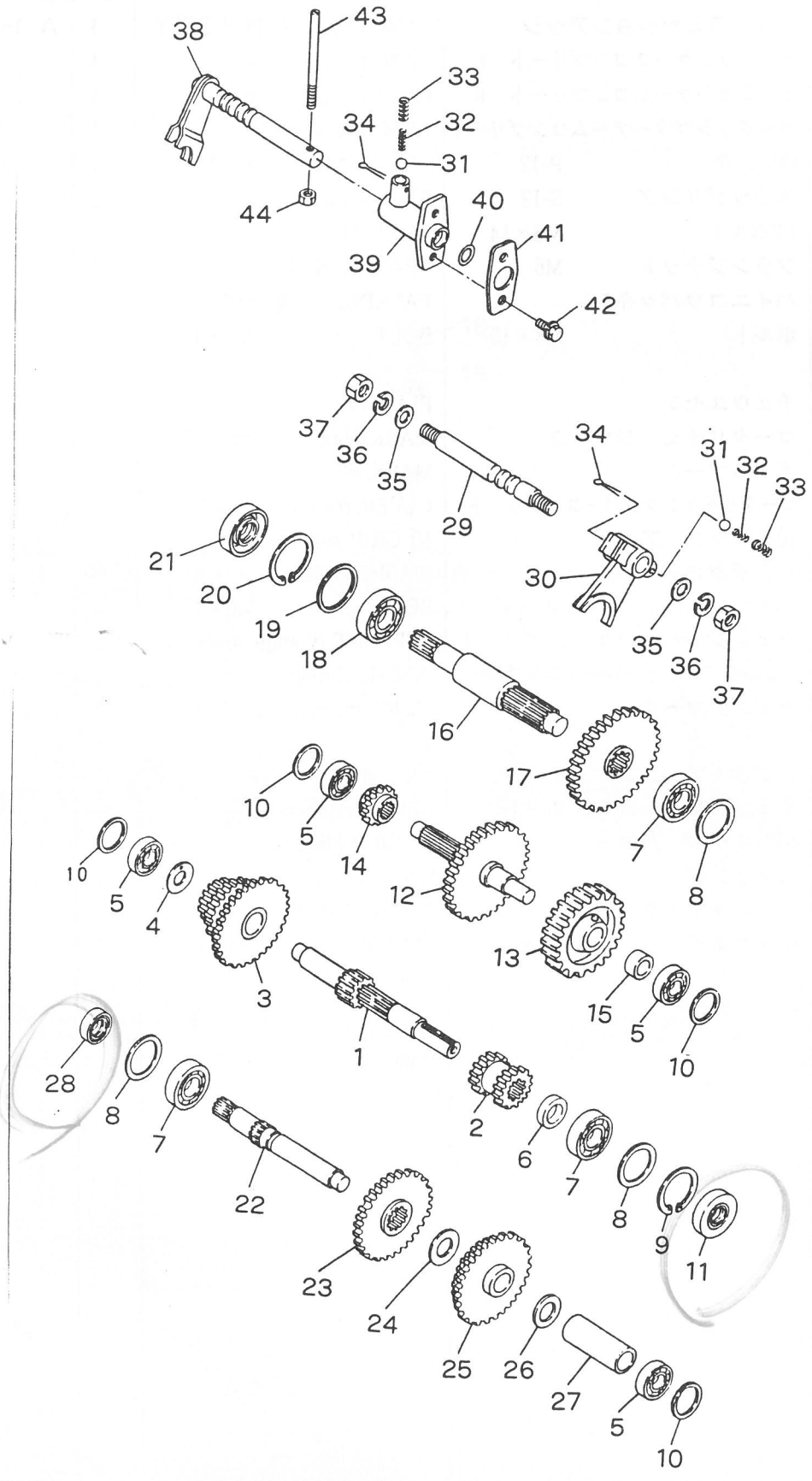

B. トランスミッションギヤ関係 TRANSMISSION GEAR GROUP

見出番号 No.	コード番号 CODE No.	部品名称 PARTS NAME		数量 Q'TY	備考 REMARKS
B- 1	128 0113 001	シュジク	SHAFT, main	1	
B- 2	128 0113 021	シュジクギヤ	GEAR, main	1	
B- 3	128 0114 000	シュジクギヤコンプリート	GEAR, main	1	マキブッシュ付
	128 0114 040	シュジクギヤマキブッシュ	BUSH	1	
B- 4	128 0115 000	シュジクザガネ	WASHER, main	1	
B- 5	9BB 6001 000	ボールベアリング #6001	BEARING, ball #6001	4	
B- 6	128 0148 000	シュジクカラー	COLLAR	1	
B- 7	9BB 6202 000	ボールベアリング #6202	BEARING, ball #6202	3	
B- 8	128 0144 000	φ35チョウセイザガネ	WASHER, adjustment φ35	3	
B- 9	9RR 3500 000	スナップリング R-35	RING, snap R-35	1	
B-10	128 0143 000	φ28チョウセイザガネ	WASHER, adjustment φ28	4	
B-11	90S 1535 0704	オイルシール TC-15357	SEAL, oil TC-15357	1	
B-12	128 0118 001	チュウカンジクコンプリート	SHAFT, middle	1	
B-13	128 0119 001	チュウカンジクギヤ	GEAR, middle	1	
B-14	128 0121 000	チェンジギヤ	GEAR, change	1	
B-15	128 0120 001	チュウカンジクカラー	COLLAR, middle	1	
B-16	128 0116 000	ロータリジク	SHAFT, rotary	1	
B-17	128 0117 000	ロータリギヤ	GEAR, rotary	1	
B-18	9BB 6203 000	ボールベアリング #6203	BEARING, ball #6203	1	
B-19	9RR 4000 000	スナップリング R-40	RING, snap R-40	1	
B-20	90S 1740 0804	オイルシール TC-17408	SEAL, oil TC-17408	1	
B-21	128 0145 000	φ40チョウセイザガネ	WASHER, adjustment φ40	1	
B-22	128 0122 001	シャジク	SHAFT, axle	1	
B-23	128 0122 021	シャジクギヤ A	GEAR, axle A	1	
B-24	S82 0227 000	2ジクザガネ	WASHER, axle	1	
B-25	128 0123 001	シャジクギヤコンプリート	GEAR, axle	1	
B-26	M54 0220 000	ザガネ	WASHER	1	
B-27	128 0149 000	シャジクカラー	COLLAR, axle	1	
B-28	90S 1525 0704	オイルシール TC-15257	SEAL, oil TC-15257	1	
B-29	128 0127 000	ロータリシフターロット	ROD, shifter	1	
B-30	128 0126 000	シフターフォーク	FORK, shifter	1	
B-31	9SB 2500 000	スチールボール 5/16"	BALL, stee 15/16"	2	
B-32	M07 0314 010	シフターロットオシバネ(B)	SPRING(B)	2	
B-33	M07 0314 000	シフターロットオシバネ	SPRING	2	
B-34	9ST 0302 003	ワリピン 3×20	PIN 3×20	2	
B-35	M07 0313 001	シフターロットヨウパッキン	PACKING, shifter rod	2	
B-36	9SW 1000 003	バネザガネ M10	WASHER, spring M10	2	
B-37	9NT 1000 013	ナット M10 P1.25	NUT M10 P1.25	2	
B-38	128 0128 000	シフターフォークコンプリート	FORK, shifter	1	
B-39	128 0129 000	シフターフォークウケ	GUIDE, shifter	1	

B. トランスミッションギヤ関係
TRANSMISSION GEAR GROUP

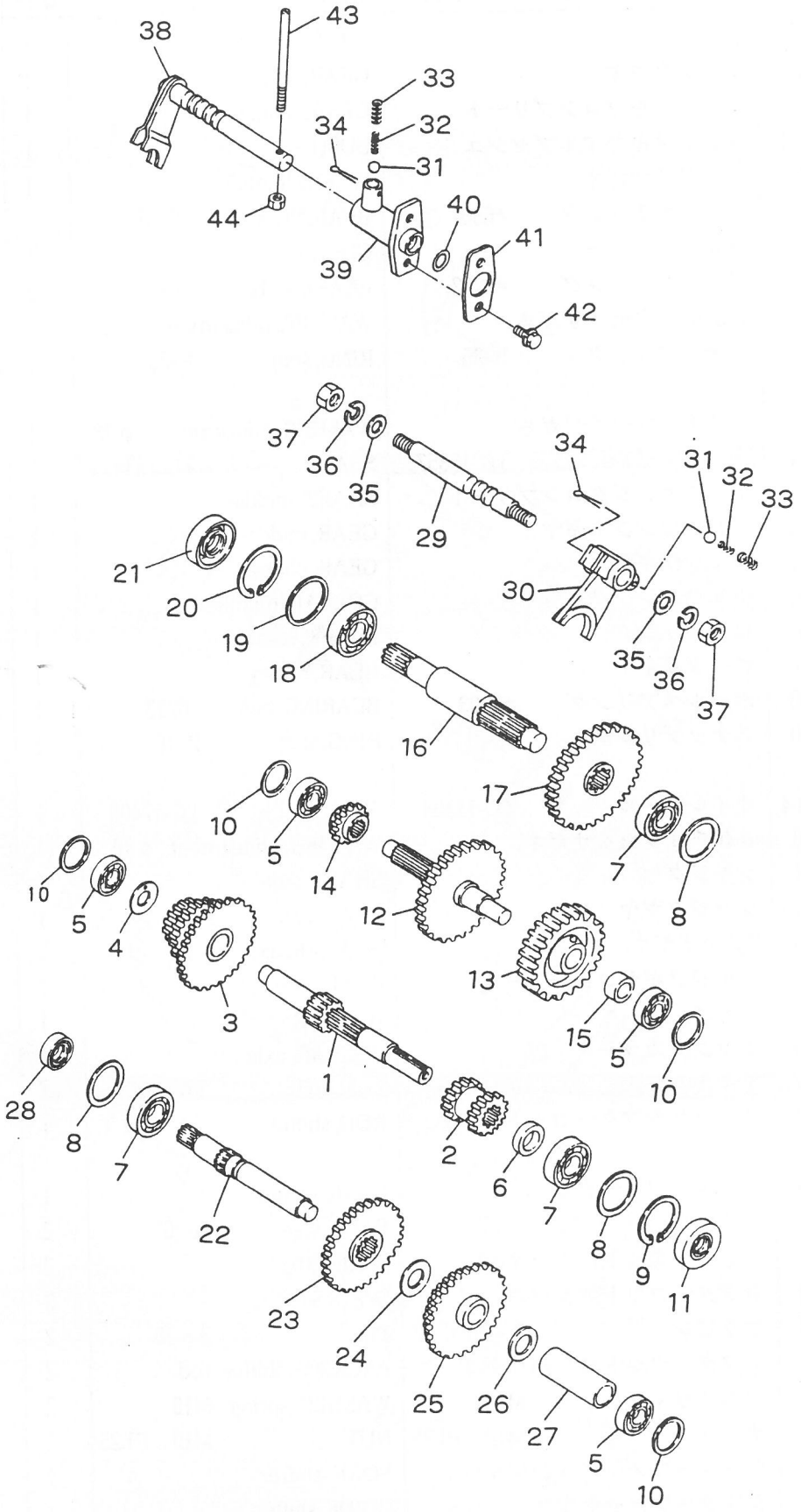

B. トランスミッションギヤ関係 TRANSMISSION GEAR GROUP

見出番号 No.	コード 番号 CODE No.	部品名称 PARTS NAME		数量 Q'TY	備考 REMARKS
B-40	90R 1300 001	Oリング	P-13	1	
		"O" RING	P-13		
B-41	128 0130 000	パッキン		1	
		PACKING			
B-42	9BK 0601 203	バネツキボルト	M6 × 12	2	
		BOLT	M6 × 12		
B-43	128 0131 000	シフターフォークピン		1	
		PIN, shifter fork			
B-44	9NT 0600 003	ナット	M6	1	
		NUT	M6		

C. チェンケース関係
CHAIN CASE GROUP

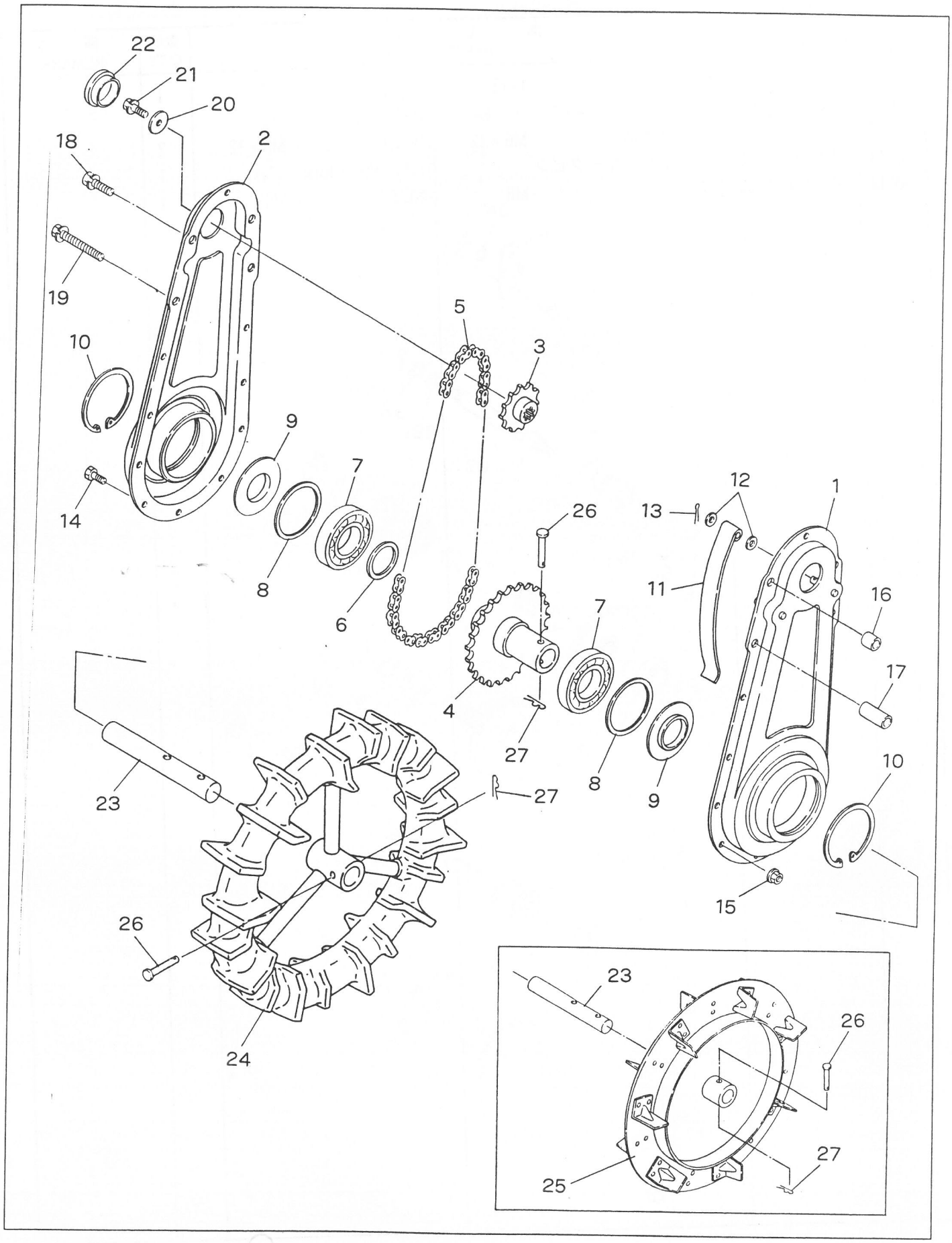

C. チェンケース関係 CHAIN CASE GROUP

見出番号 No.	コード 番号 CODE No.	部品名称 PARTS NAME		数量 Q'TY	備考 REMARKS
C- 1	128 0133 001	チェンケースLコンプリート	CASE, L chain case	1	
C- 2	128 0134 001	チェンケースRコンプリート	CASE, R chain case	1	
C- 3	128 0139 000	スプロケット 11	SPROCKET 11	1	
C- 4	128 0135 000	シャジクウケコンプリート	GUIDE, axle	1	
C- 5	9RC 0420 560	ローラチェン 1/2" × 56	CHAIN 1/2" × 56	1	
C- 6	128 0137 000	シャジクザガネ	WASHER, axle	1	
C- 7	9BB 6206 001	ボールベアリング #6206-RS	BEARING, ball #6206-RS	2	
C- 8	128 0146 000	φ62チョウセイザガネ	WASHER, adjustment 62	2	
C- 9	128 0138 000	カラー 62	COLLAR 62	2	
C-10	9RR 6200 000	スナップリング R-62	SPRING R-62	2	
C-11	M48 0218 000	チェンバリバネ	SPRING, tighting chain	1	
C-12	9FW0600 003	ヒラザガネ M6	WASHER M6	2	
C-13	9ST 0161 503	ワリピン	PIN	1	
C-14	9BH 0601 473	7Tボルト M6 × 14	BOLT 7T M6 × 14	10	
C-15	9NF 0600 003	フランジナット M6	FLANGE NUT M6	10	
C-16	128 0140 000	チェンケースカラー A	COLLAR, A chain	2	
C-17	128 0141 000	チェンケースカラー B	COLLAR, B chain	2	
C-18	9BK 0803 083	バネツキボルト M8 × 30	BOLT M8 × 30	2	
C-19	9BK 0805 553	バネツキボルト M8 × 55	BOLT M8 × 55	2	
C-20	M07 0813 000	プーリーオサエザガネ	WASHER, pulley	1	
C-21	9BK 0601 683	バネツキボルト M6 × 16	BOLT M6 × 16	1	
C-22	T10 0421 000	φ30シールキャップ	φ30CAP, sealed	1	
C-23	128 0136 000	シャジク	SHAFT, axle	1	
C-24	128 1137 000	カルチゴムシャリン 330L	WHEEL 330L	1	
C-25	128 1111 000	ディスクホイルコンプリート	WHEEL	1	
C-26	S45 0312 001	ツメロータピン	PIN, blade	2	
C-27	9RP 0620 003	Rピン 6	"R" PIN 6	2	

D. エンジン・シャーシー・スタンド関係
ENGINE · CHASSIS · STAND GROUP

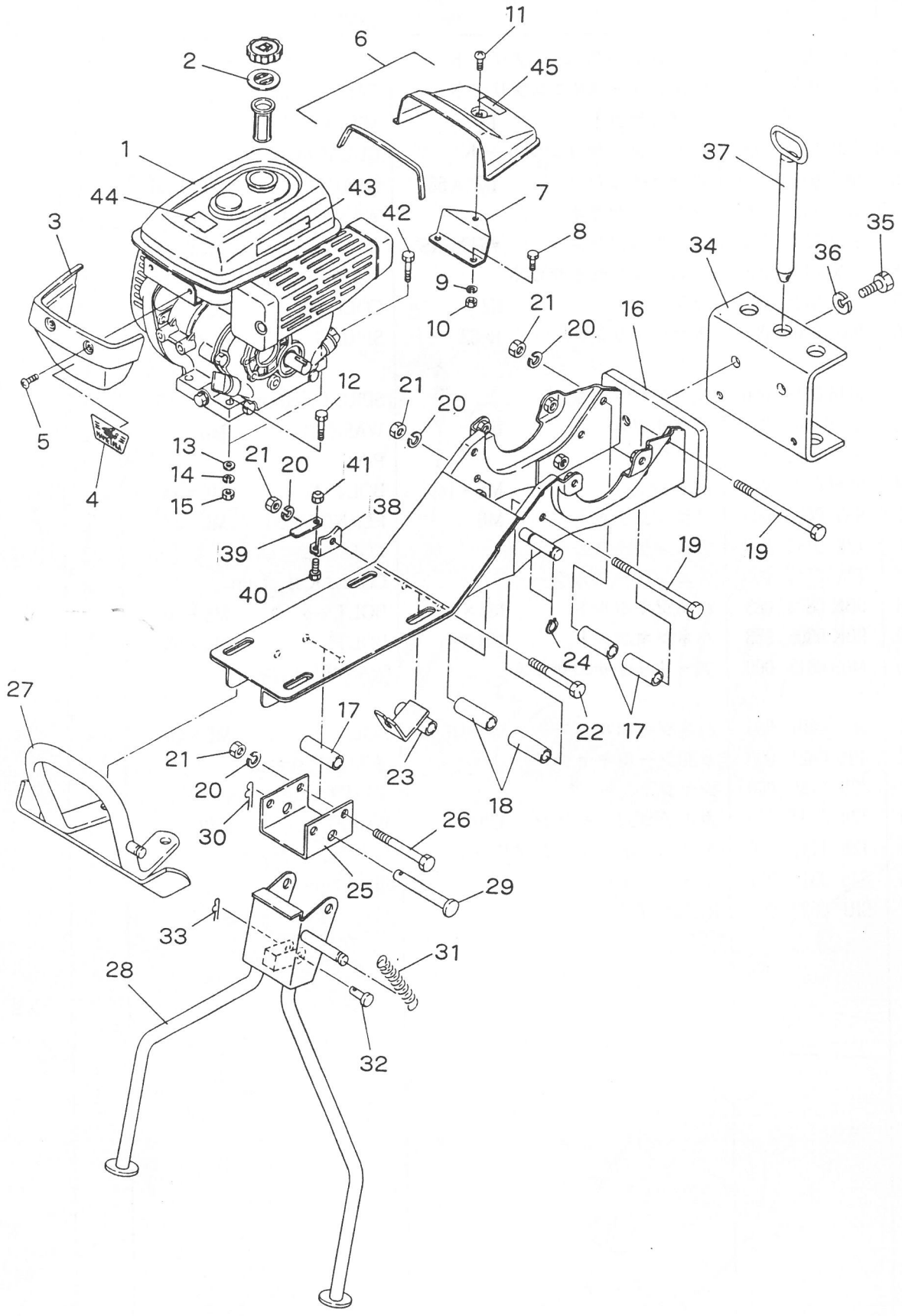

D. エンジン・シャーシー・スタンド関係
ENGINE・CHASSIS・STAND GROUP

見出番号 No.	コード 番号 CODE No.	部品名称 PARTS NAME		数量 Q'TY	備考 REMARKS
D- 1	CEG 0021 350	エンジン GM132LN-363	ENGINE GM132LN-350	1	120001号機～
D- 1	CEG 1120 900	エンジン GM131LN-350	ENGINE GM131LN-350	1	
D- 2	128 0717 000	ツウキバルブ	VALVE	1	
D- 3	M88 1321 000	フロントカバー	COVER, front	1	
D- 4	128 0719 000	フロントマーク	MARK, front	1	
D- 5	9CR 0601 213	トラスコネジ M6 × 12	SCREW M6 × 12	2	
D- 6	128 0712 000	リヤカバー	COVER, rear	1	シールゴム付
	128 0714 000	シールゴム	RUBBER	1	
D- 7	128 0713 000	カバーコテイプレートコンプリート	PLATE, cover fix	1	
D- 8	9BT 0601 203	ボルト M6 × 12	BOLT M6 × 12	2	
D- 9	9SW 0600 003	バネザガネ M6	WASHER M6	2	
D-10	9NT 0600 003	ナット M6	NUT M6	2	
D-11	9CR 0801 213	トラスコネジ M8 × 12	SCREW M8 × 12	1	
D-12	9BT 0804 503	ボルト M8 × 4.5	BOLT M8 × 4.5	2	
D-13	9FW 0800 003	ヒラザガネ M8	WASHER, plain M8	6	
D-14	9SW 0800 003	バネザガネ M8	WASHER, spring M8	4	
D-15	9NT 0800 003	ナット M8	NUT M8	4	
D-16	128 0411 000	シャーシーフレームコンプリート	FRAME, chassis	1	
D-17	128 0413 000	フレームカラー B	COLLAR, B frame	4	
D-18	128 0412 000	フレームカラー A	COLLAR, A frame	6	
D-19	9BT 0810 503	ボルト M8 × 105	BOLT M8 × 105	4	
D-20	9SW 0800 003	バネザガネ M8	WASHER, spring M8	7	
D-21	9NT 0800 003	ナット M8	NUT M8	7	
D-22	9BT 0806 003	ボルト M8 × 60	BOLT M8 × 60	1	
D-23	128 0417 000	ワイヤーステイコンプリート	STAY WIRE	1	
D-24	9RS 1200 000	スナップリング S-12	RING, snap	2	
D-25	128 0418 000	スタンドコテイカナグ	PLATE, stand fix	1	
D-26	9BT 0806 503	ボルト M8 × 65	BOLT M8 × 65	2	
D-27	128 0414 000	バンパコンプリート	BUMPER	1	
D-28	128 0415 001	スタンドコンプル	STAND	1	
D-29	M26 1114 000	ヒラアタマピン	PIN	1	
D-30	9RP 1025 003	Rピン 10	"R" PIN 10	1	
D-31	116 0422 000	スタンドバネ	SPRING, stand	1	
D-32	M08 1016 000	ヒラアタマピン	PIN	1	
D-33	9RP 0612 003	Rピン 6	"R" PIN 6	1	
D-34	128 0416 000	ヒッチ	HITCH	1	
D-35	9BT 1002 003	ボルト M10 × 20	BOLT M10 × 20	2	
D-36	9SW 1000 003	バネザガネ M10	WASHER, spring M10	2	
D-37	M26 0414 001	キングピン 5/8"	PIN, king 5/8"	1	
D-38	128 0420 000	スタンドコテイカナグ	PLATE, stand fix	1	

D. エンジン・シャーシー・スタンド関係
ENGINE・CHASSIS・STAND GROUP

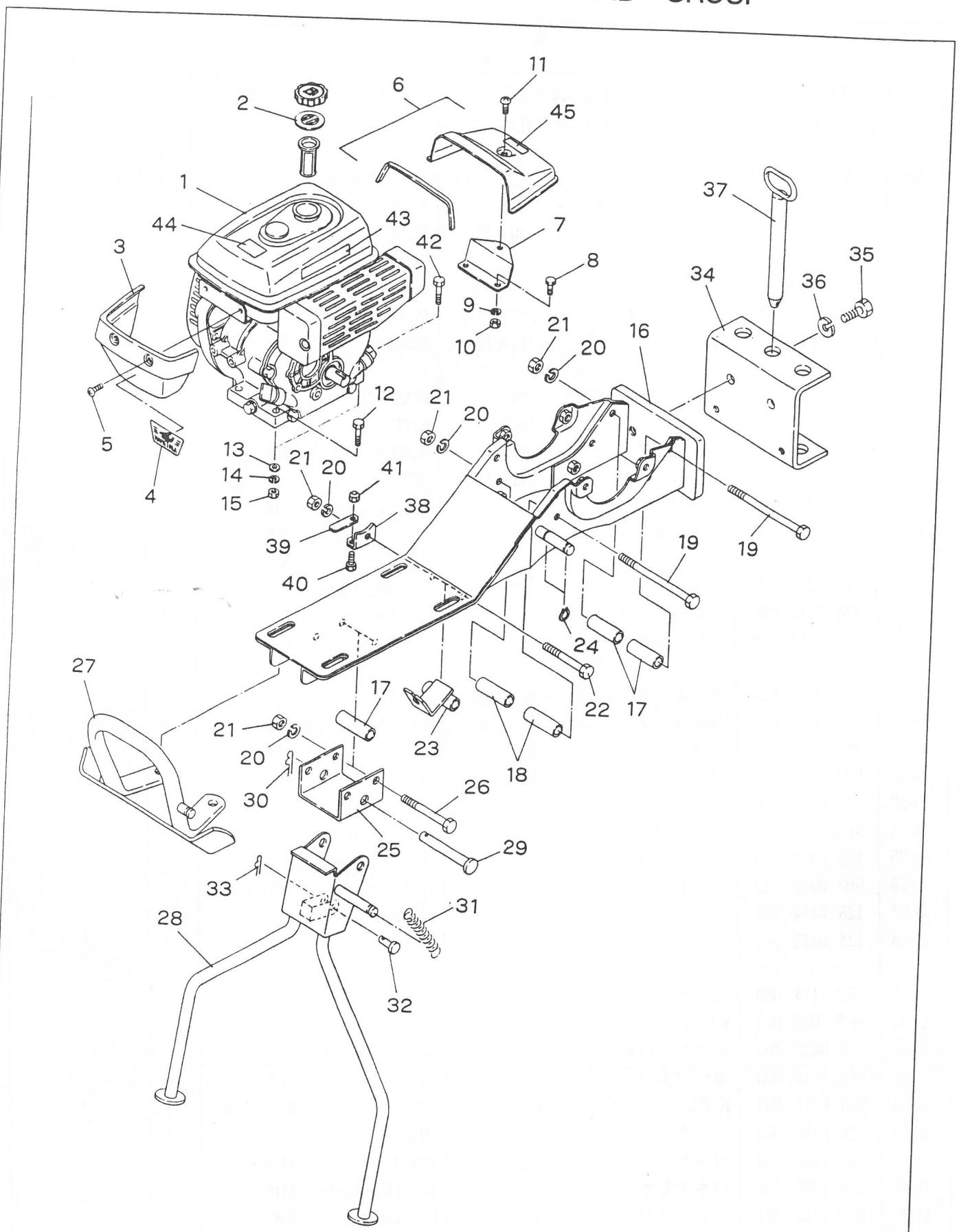

D. エンジン・シャーシー・スタンド関係
ENGINE・CHASSIS・STAND GROUP

見出番号 No.	コード 番号 CODE No.	部品名称 PARTS NAME		数量 Q'TY	備考 REMARKS
D-39	128 0421 000	スタンドコテイプレート	PLATE, stand fix	1	
D-40	9BK 0602 093	ヒラバネツキボルト M6×20	BOLT M6×20	1	
D-41	9NP 0600 040	ナイロンナット M6	NUT M6	1	
D-42	9BT 0804 003	ボルト M8×40	BOLT M8×40	2	
D-43	KW56070AA	マフラーハイキガスマーク	MARK	1	
D-44	KW56069AA	カキゲンキンマーク	MARK	1	
D-45	8MA0155 000	セツメイショチュウイマーク	MARK	1	

E. ハンドル関係
HANDLE GROUP

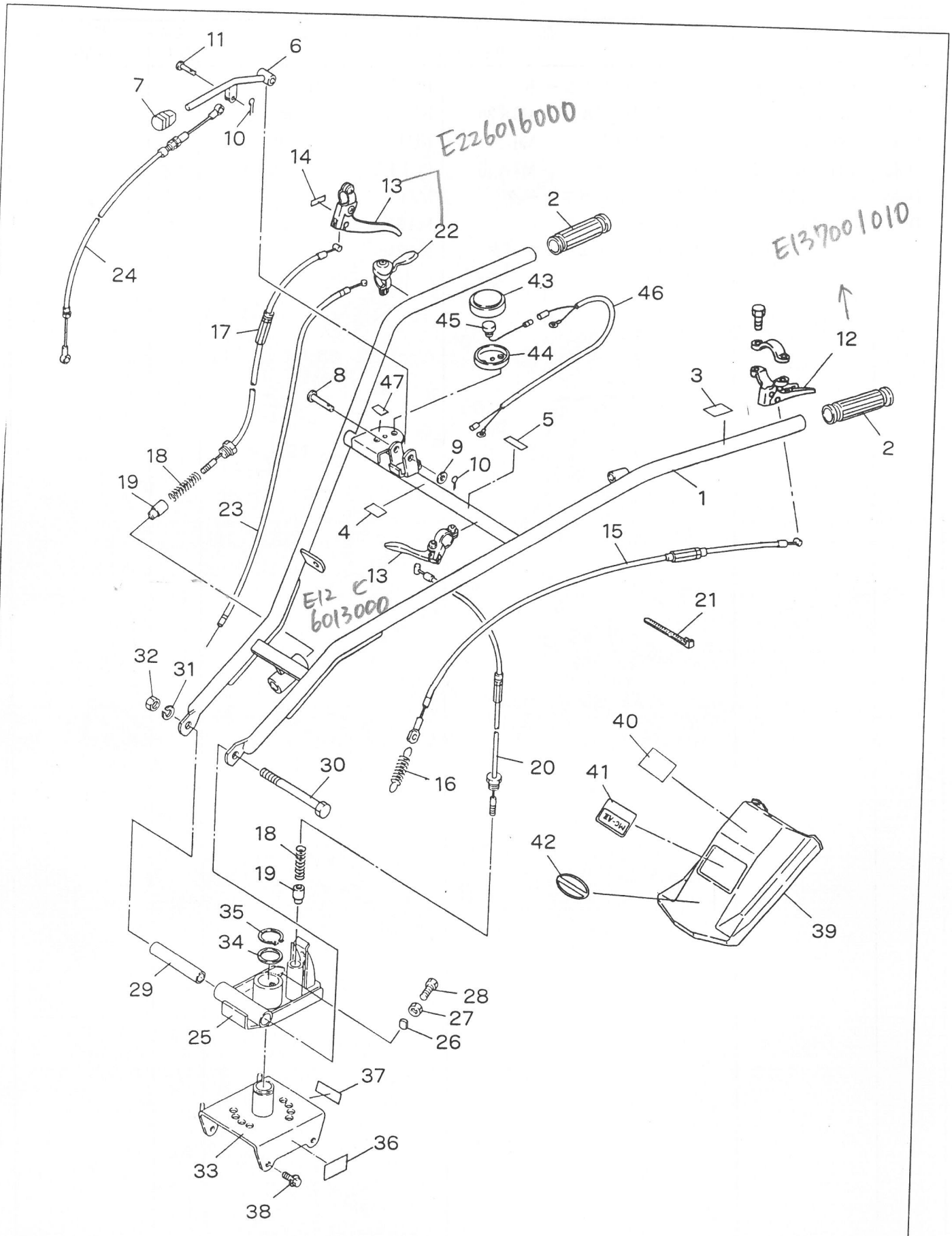

E. ハンドル関係
HANDLE GROUP

見出番号 No.	コード 番号 CODE No.	部品名称 PARTS NAME		数量 Q'TY	備考 REMARKS
E-01	128 0600 000	ハンドルアッシ	HANDLE ASS'Y	1	
E- 1	128 0611 001	ハンドルコンプリート	HANDLE	1	
E- 2	S69 0677 000	ハンドルグリップ	GRIP, handle	2	
E- 3	M54 0617 000	シュクラッチマーク	MARK, main clutch	1	
E- 4	128 0621 000	スタンドレバーマーク	MARK, stand	1	
E- 5	M83 0618 000	ハンドルカイドウマーク	MARK, handle turning	1	
E- 6	128 0619 000	スタンドレバーコンプリート	LEVER, stand	1	
E- 7	124 0829 000	8グリップ アカ	8GRIPRED	1	
E- 8	T10 0272 000	シャジクピン 8	PIN 8	1	
E- 9	9FW0800 003	ヒラザガネ M8	WASHER, plain M8	1	
E-10	9ST 0161 500	ワリピン 1.6×1.5	PIN, sprit 1.6×1.5	2	
E-11	M08 1016 000	ヒラアタマピン	PIN	1	
E-12	~~E12 3158 000~~	クラッチレバーアッシ	LEVER, clutch ASS'Y	1	
E-13	E11 2224 000	クラッチレバーアッシ	LEVER, clutch ASS'Y	2	→E22601600 コンビレバー
E-14	M54 0618 000	ハンドルジョウゲマーク	MARK	1	
E-15	128 0627 000	テンションワイヤ	WIRE 12806270001	1	廃番
E-16	M13 1754 000	テンションヒッパリバネ	SPRING	1	
E-17	128 0618 000	ジョウゲチョウセイワイヤ	WIRE	1	→12806170001
E-18	M40 0429 000	コテイピンヨウバネ	SPRING	2	
E-19	M40 0422 000	ハンドルコテイピン	PIN	2	
E-20	128 0618 000	ハンドルチョウセイワイヤ	WIRE	1	→12806180001
E-21	9CV 1500 001	コンベックスベルト	BELT, convex	4	
E-22	E32 4122 020	スロットルレバーアッシ	LEVER, throttle	1	
E-23	M40 4311 000	スロットルワイヤ	WIRE, throttle	1	GM131エンジン用
E-23	128 1146 000	スロットルワイヤ	WIRE, throttle	1	GM132エンジン用
E-24	128 0620 000	スタンドワイヤ	WIRE, stand	1	
E-25	128 0613 000	ハンドルコテイプレートコンプリート	BRACKET, handle	1	
E-26	M81 2220 001	ザガネ	WASHER	1	
E-27	9NL 1000 013	ロックナット M10 P1.25	NUT M10 P1.25	1	
E-28	M81 2221 001	ボルト	BOLT	1	
E-29	128 0614 000	ハンドルコテイパイプ	PIPE, handle fix	1	
E-30	9BT 1212 503	ボルト M12×125	BOLT M12×125	1	
E-31	9SW 1200 003	バネザガネ M12	WASHER M12	1	
E-32	9NT 1200 003	ナット M12	NUT M12	1	
E-33	128 0612 000	ハンドルウケコンプリート	SUPPORT, handle	1	
E-34	128 0147 000	ハンドルチョウセイザガネ	WASHER, handle	1	
E-35	9RS 3000 000	スナップリング S-30	RINGM snap S-30	1	
E-36	128 0623 000	カタシキマーク	MARK	1	
E-36	8MA0442 000	カタシキマーク	MARK	1	GM132エンジン用
E-37	128 0419 000	キバンマーク	MARK	1	

E. ハンドル関係
HANDLE GROUP

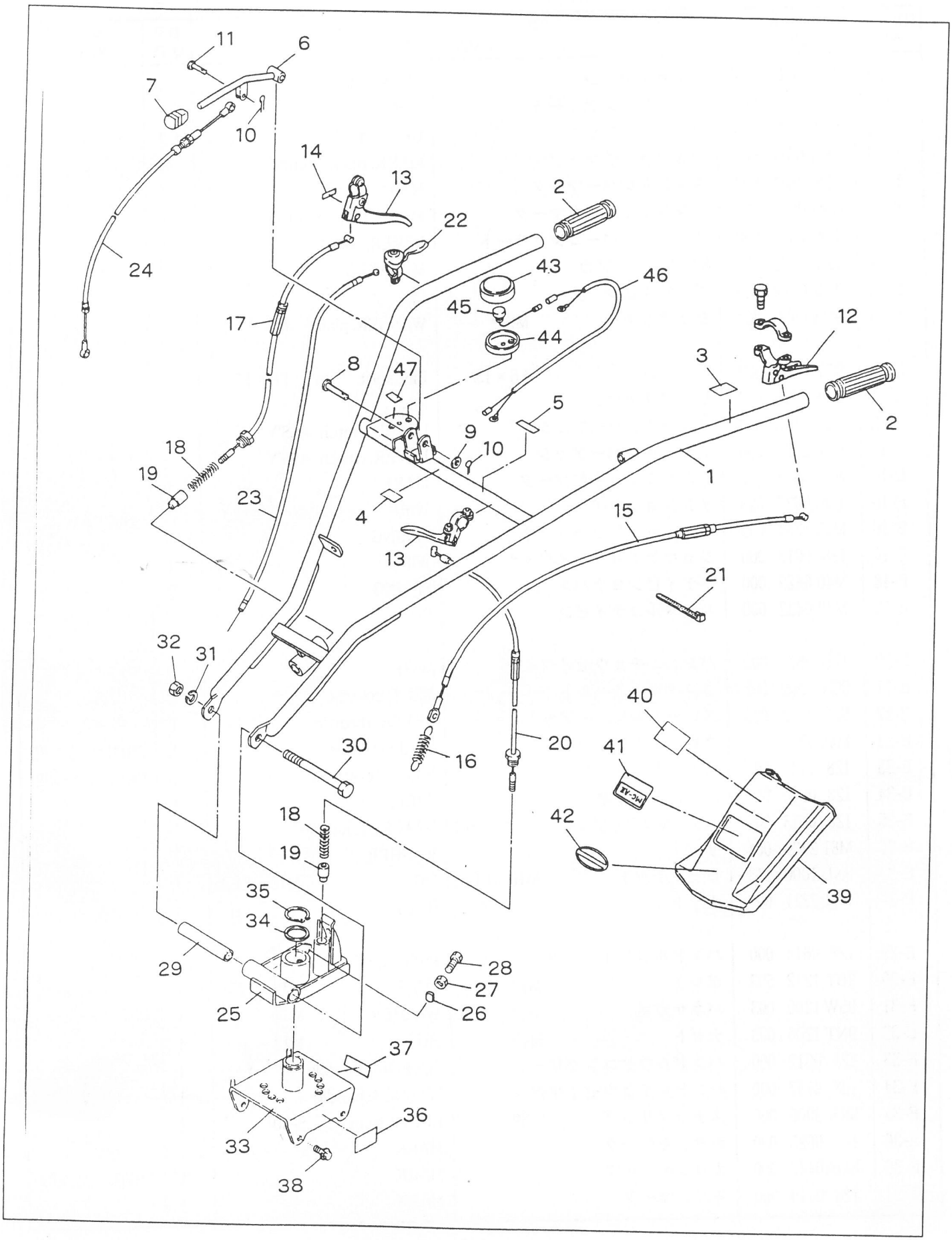

E. ハンドル関係 HANDLE GROUP

見出番号 No.	コード 番号 CODE No.	部品名称 PARTS NAME		数量 Q'TY	備考 REMARKS
E-37	8MA0443 001	キバンマーク	MARK	1	120001号機～
E-38	9BK 0802 003	バネツキボルト M8×20	BOLT M8×20	4	
E-02	**128 0601 000**	**ハンドルカバーアッシ**	**COVER ASS'Y**	**1**	**E-39～42**
E-39	128 0615 000	ハンドルカバー	COVER, handle	1	
E-40	8MA0009 000	アンゼンゴケンショウマーク	MARK	1	
E-41	128 0616 000	シュメイハン	MARK	1	
E-42	128 0625 000	アンゼンカンテイショウヒョウ	MARK	1	
E-43	M81 2311 000	スイッチカバー	COVER, switch	1	
E-44	M81 2312 000	カバートリツケフランジ	FLANGE, cover	1	
E-45	FR63048A	ストップスイッチ	SWITCH, stop	1	
E-46	128 0720 000	テイシボタンコード	CORD	1	
E-47	8MA0027 000	テイシボタンマーク	MARK	1	

F. ベルトカバー・テンション関係
F. BELTCOVER・TENSION GROUP

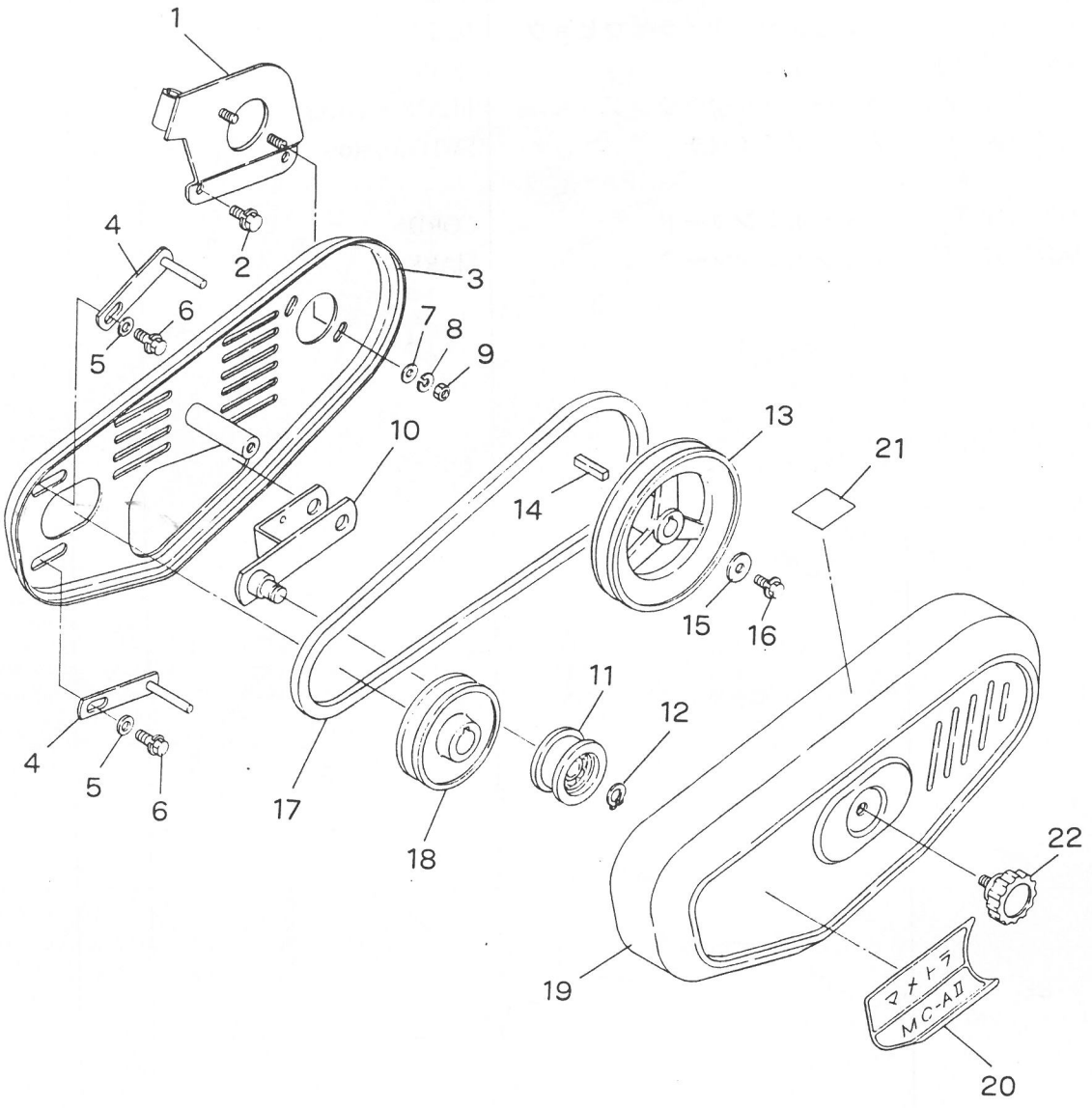

F. ベルトカバー・テンション関係
BELTCOVER・TENSION GROUP

見出番号 No.	コード 番号 CODE No.	部品名称 PARTS NAME		数量 Q'TY	備考 REMARKS
F- 1	128 0816 001	カバーコテイプレートコンプリート	PLATE, cover fix	1	
F- 2	9BK 0801 683	バネツキボルト M8×16	BOLT M8×16	2	
F- 3	128 0814 000	ベルトカバーウライタコンプリート	COVER, rear	1	
F- 4	128 0815 000	ベルトオサエコンプリート	SUPPORT, belt	2	
F- 5	9FW0800 003	ヒラザガネ M8	WASHER, plain M8	2	
F- 6	9BK 0802 053	バネザツキボルト M8×20	BOLT M8×20	2	
F- 7	9FW0600 003	ヒラザガネ ～ M6	WASHER, plain M6	2	
F- 8	9SW 0600 003	バネザガネ M6	WASHER, spring M6	2	
F- 9	9NT 0600 003	ナット M6	NUT M6	2	
F-10	128 0813 000	テンションアームコンプリート	ARM, tension	1	
F-11	M66 0825 000	テンションコロ B-S	ROLLAR, tension B-S	1	
F-12	9RS 1200 000	スナップリング S-12	RING, snap S-12	1	
F-13	128 0812 000	ホンキプーリ	PULLEY, main	1	
F-14	9KY 0503 000	キー 5×5×30	KEY 5×5×30	1	
F-15	M07 0813 000	プーリーオサエザガネ	WASHER, pulley tightning	1	
F-16	9BK 0601 683	バネツキボルト M6×16	BOLT M6×16	1	
F-17	9VB 0320 003	Vベルト LB-32	"V" BELT LB-32	1	
F-18	128 0811 000	エンジンプーリ	PULLEY, engine	1	
F-01	128 0800 000	ベルトカバーアッシ	BELT COVER ASS'Y	1	F19～21
F-19	128 0817 000	ベルトカバーコンプリート	COVER, belt	1	
F-20	128 0819 000	ベルトカバーマーク	MARK	1	
F-21	8MA0518 000	カバーダッチャクマーク	MARK	1	
F-22	M26 0833 000	ノブ	KNOB	1	

G. ロータリフレーム関係-A
ROTARY FRAME GROUP-A

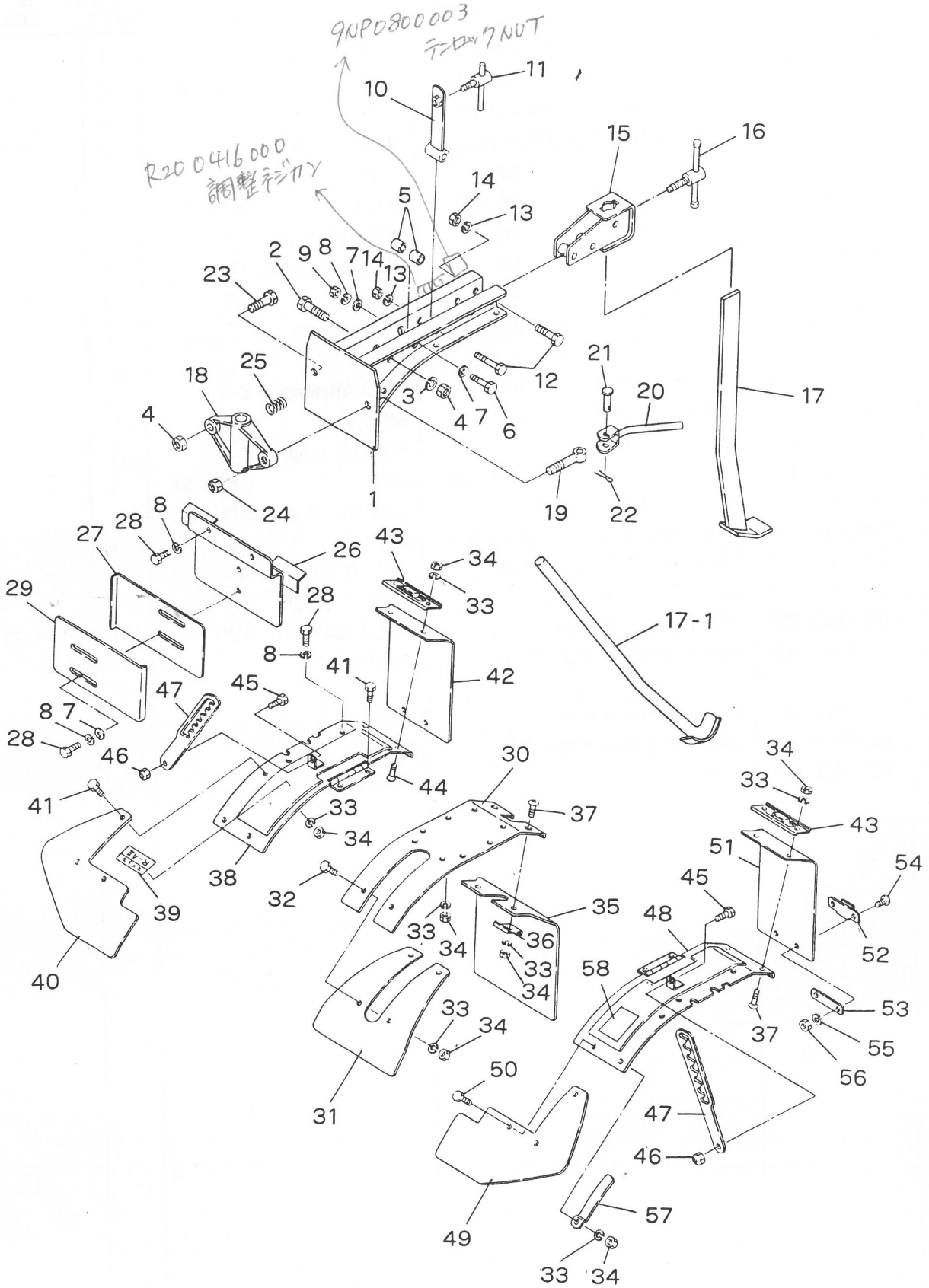

G. ロータリフレーム関係-A
G. ROTARY FRAME GROUP-A

見出番号 No.	コード番号 CODE No.	部品名称 PARTS		部品名称 NAME		数量 Q'TY	備考 REMARKS
G- 1	R20 0411 001	シャーシーフレーム		FRAME, chassis		1	
G- 2	9BT 1205 003	ボルト	M12×50	BOLT	M12×50	1	
G- 3	9SW 1200 003	バネザガネ	M12	WASHER, spring	M12	1	
G- 4	9NT 1200 003	ナット	M12	NUT	M12	2	
G- 5	R20 0412 000	ケースシメツケカラー		COLLAR		2	
G- 6	9BT 0805 003	ボルト	M8×50	BOLT	M8×50	1	
G- 7	9FW 0800 003	ヒラザガネ	M8	WASHER, plain	M8	4	
G- 8	9SW 0800 003	バネザガネ	M8	WASHER, spring	M8	9	
G- 9	9NT 0800 003	ナット	M8	NUT	M8	1	
G-10	R20 0519 000	アジャストバー		PLATE, adjustment		1	
G-11	M40 5521 000	アジャスタクランプボルト		LEVER, clamp		1	
G-12	9BT 1005 003	ボルト	M10×50	BOLT	M10×50	3	
G-13	9SW 1000 003	バネザガネ	M10	WASHER, spring	M10	3	
G-14	9NT 1000 003	ナット	M10	NUT	M10	3	
G-15	R20 0417 000	カルチソケット		SOCKET		1	
G-16	111 1512 001	クランプレバー C		LEVER C, clamp		2	
G-17	R20 0540 000	テイコウボウ		BAR, resistance		1	
G-17-1	R15 0712 000	テイコウボウ		BAR, resistance		1	
G-18	R17 0412 000	レンケツカナグ		JOINT		1	
G-19	R17 0414 000	レンケツボルト		BOLT, joint		1	
G-20	R17 0413 000	カムレバー		CAM, lever		1	
G-21	R17 0415 000	ピン		PIN		1	
G-22	9ST 0231 603	ワリピン		PIN		1	
G-23	9BT 1204 503	ボルト	M12×45	BOLT	M12×45	1	
G-24	9NP 1200 003	テンロックナット	M12	NUT	M12	1	
G-25	T10 0118 000	サイドクラッチバネ		SPRING		1	
G-26	R20 0536 000	ヒサンボウシカバー		COVER		1	
G-27	R20 0537 001	エンチョウカバー L		COVERL		1	
G-28	9BT 0801 203	ボルト	M8×12	BOLT	M8×12	8	
G-29	R20 0538 001	エンチョウカバー R		COVER R		1	
G-30	R20 0511 000	センターカバー(A)		COVER(A), center		1	
G-31	R20 0512 000	センターカバー(C)		COVER(C), center		1	
G-32	9BT 0601 603	ボルト	M6×16	BOLT	M6×16	6	
G-33	9SW 0600 003	バネザガネ	M6	WASHER, spring	M6	40	
G-34	9NT 0600 003	ナット	M6	NUT	M6	40	
G-35	R20 0513 000	タレゴム A		RUBBER A		1	
G-36	R20 0514 000	タレゴムオサエ A		PLATE, rubber setting A		2	
G-37	9CD 0601 603	マルサラコネジ	M6×16	SCREW	M6×16	2	
G-38	R20 0516 000	センターカバー(B) R		COVER(B), center R		1	G-38～39
G-39	R20 0551 000	キシュプレート		MARK		1	

G. ロータリフレーム関係-A
ROTARY FRAME GROUP-A

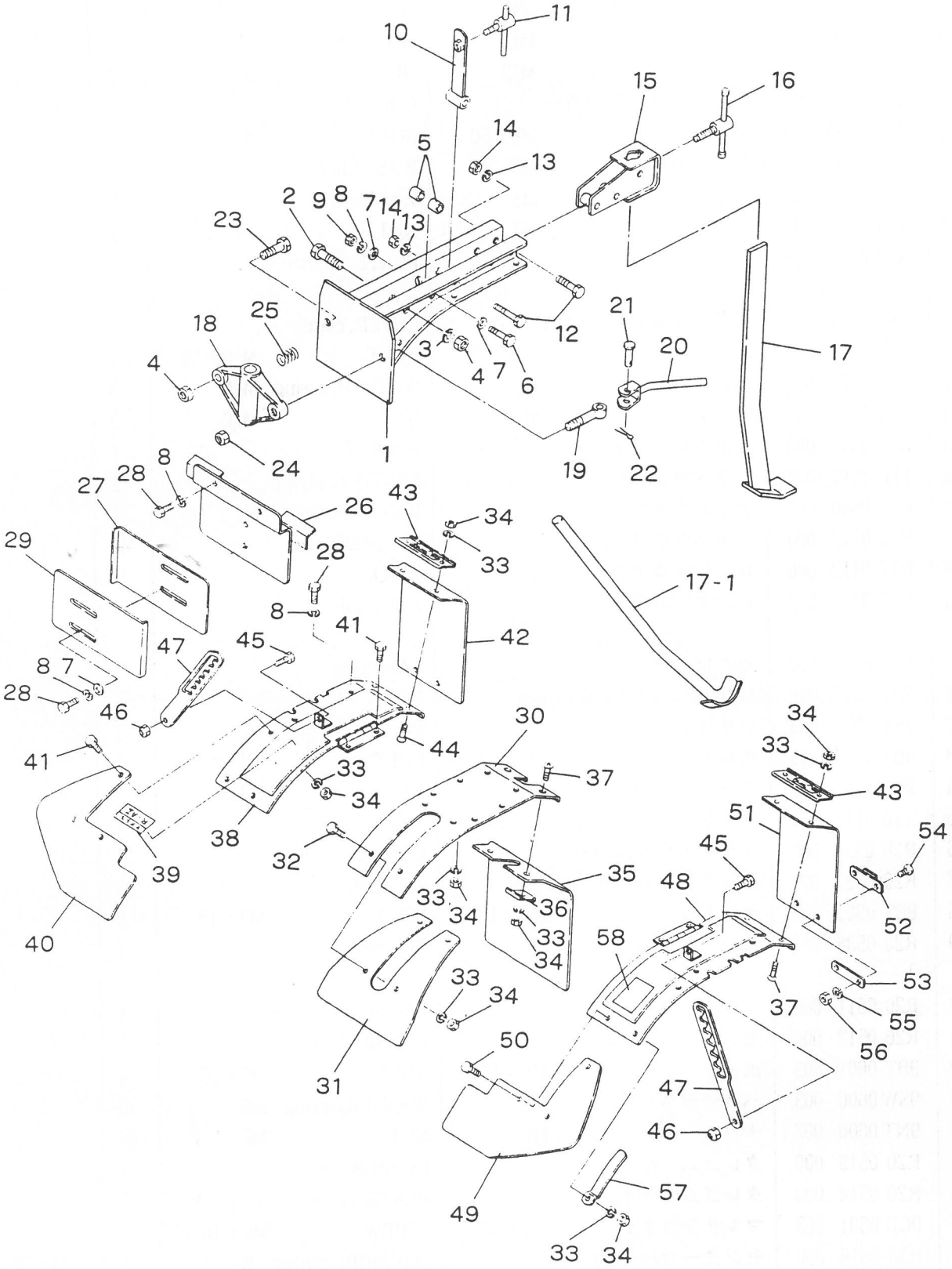

G. ロータリフレーム関係-A
ROTARY FRAME GROUP-A

見出番号 No.	コード 番号 CODE No.	部品名称 PARTS	部品名称 NAME	数量 Q'TY	備考 REMARKS
G-40	R17 0515 000	ホジョカバー(R)	COVER(R)	1	
G-41	9BT 0601 203	ボルト M6×12	BOLT M6×12	24	
G-42	R20 0518 001	タレゴム(B) R	RUBBER(B) R	1	
G-43	R20 0535 000	タレゴムオサエ	PLATE, rubber setting	2	
G-44	9CD 0601 603	マルサラコネジ M6×16	SCREW M6×16	4	
G-45	9BT 0802 003	ボルト M8×20	BOLT M8×20	4	
G-46	9NP 0800 003	テンロックナット M8	NUT M8	2	
G-47	122 0517 000	アジャストアーム	ARM, adjustment	2	
G-48	R20 0515 000	センターカバー(B) L	COVER(B), center L	1	
G-49	R17 0514 000	ホジョカバー(L)C	OVER(L)	1	
G-50	9BT 0601 403	ボルト M6×14	BOLT M6×14	2	
G-51	R20 0517 001	タレゴム(B) L	RUBBER(B) L	1	
G-52	R25 0590 000	タレゴムヒッカケカナグ	HANGER, rubber	2	
G-53	R25 0591 000	タレゴムヒッカケヨウザガネ	PLATE, rubber	2	
G-54	9CR 0501 203	ナベコネジ M5×12	SCREW M5×12	4	
G-55	9SW 0500 003	バネザガネ M5	WASHER M5	4	
G-56	9NT 0500 003	ナット M5	NUT M5	4	
G-57	R20 0520 000	ヒサンボウシゴムオサエ A	PLATE, A rubber	2	
G-58	8MA 0084 000	バックケイコクマーク	MARK	1	

G. ロータリフレーム関係-B
ROTARY FRAME GROUP-B

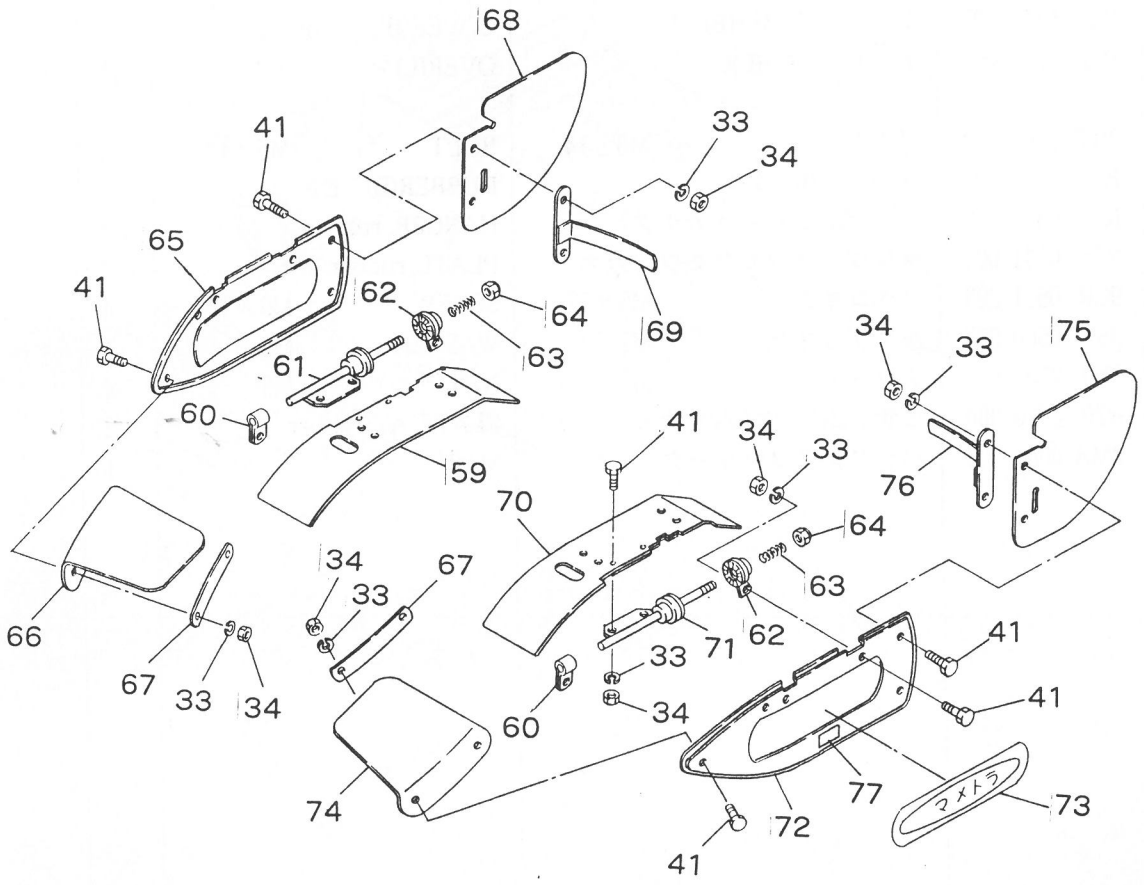

G. ロータリフレーム関係-B
ROTARY FRAME GROUP-B

見出番号 No.	コード 番号 CODE No.	部品名称 PARTS	NAME	数量 Q'TY	備考 REMARKS
G-59	R20 0522 000	エンチョウカバー R	COVER R	1	
G-60	M81 2238 000	コテイカナグ	METAL, fitting	2	
G-61	R20 0524 000	コテイカナグ R	METAL, fitting R	1	
G-62	R20 0525 000	キクザ	ADJUSTMENT	2	
G-63	M81 2245 000	スプリング	SPRING	2	
G-64	9NP 0800 040	ナイロンナット M8	NUT M8	2	
G-65	R20 0527 000	サイドカバー R	COVER, side R	1	
G-66	R20 0529 000	ヒサンボウシゴム A-R	RUBBER A-R	1	
G-67	R20 0530 000	ヒサンボウシゴムオサエ B	PLATE B	2	
G-68	R20 0532 000	ヒサンボウシゴム B-R	RUBER B-R	1	
G-69	R20 0534 000	ヒサンボウシゴムオサエ C-R	PLATE C-R	1	
G-70	R20 0521 000	エンチョウカバー L	COVER L	1	
G-71	R20 0523 000	コテイカナグ L	METAL, fitting L	1	
G-72	R20 0526 000	サイドカバー L	COVER, side L	1	
G-73	S73 1420 000	マメトラマーク	MARK	2	
G-74	R20 0528 000	ヒサンボウシゴム A-L	RUBBER A-L	1	
G-75	R20 0531 000	ヒサンボウシゴム B-L	RUBBER B-L	1	
G-76	R20 0533 000	ヒサンボウシゴムオサエ C-L	PLATE C-L	1	
G-77	R20 0552 000	アンゼンヒョウジマーク	MARK	1	

H. チェンケース・ミッション関係
CHAIN CASE・MISSION GROUP

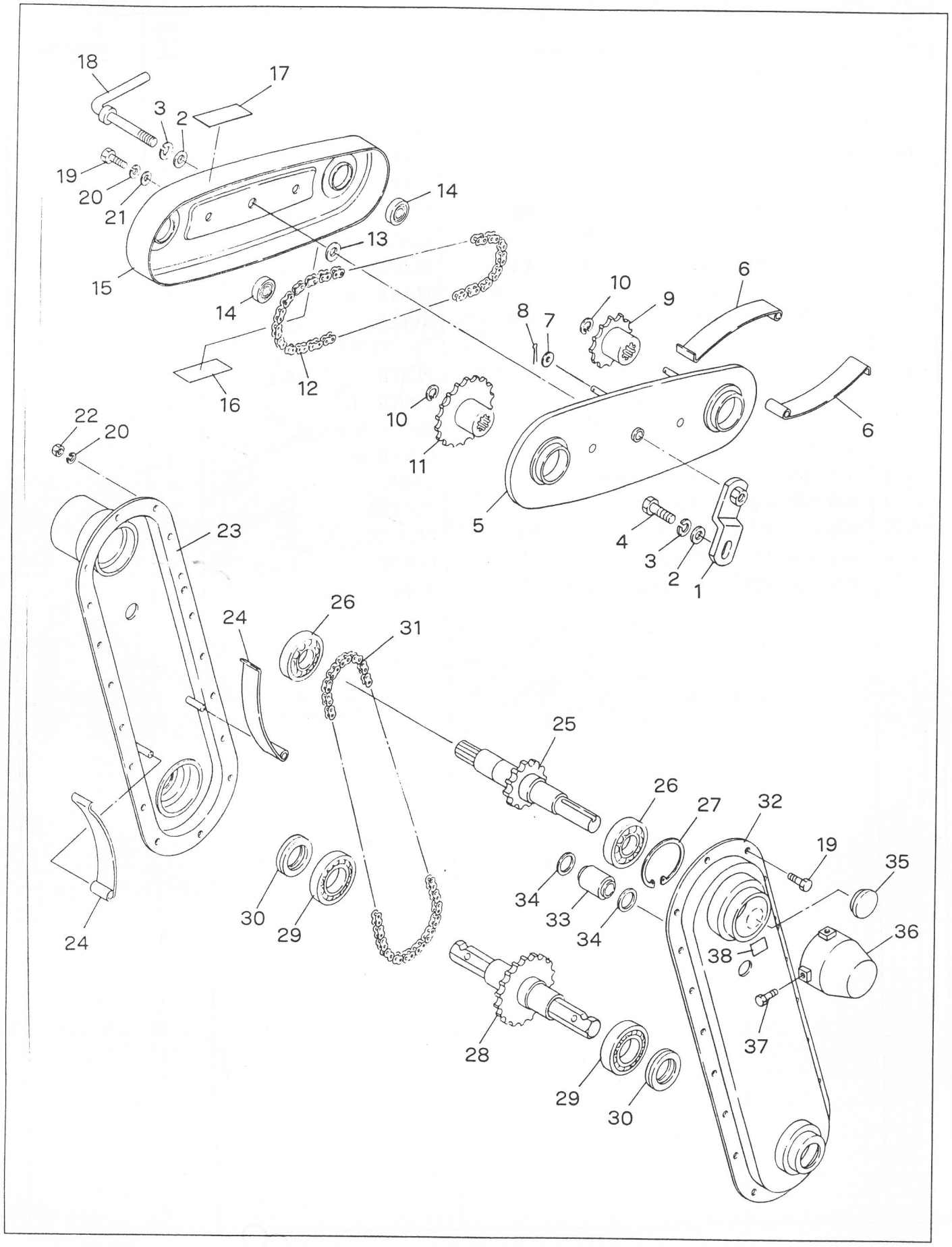

H. チェンケース・ミッション関係
CHAIN CASE・MISSION GROUP

見出番号 No.	コード番号 CODE No.	部品名称 PARTS NAME		数量 Q'TY	備考 REMARKS
H-01	R20 0801 000	チェンケースアッシ	CHAIN CASE ASS'Y	1	H-5～21
H- 1	R20 0837 000	チェンケーストリツケステイ	STAY, chain case	1	
H- 2	9FW0800 003	ヒラザガネ M8	WASHER, plain M8	1	
H- 3	9SW0800 003	バネザガネ M8	WASHER, spring M8	1	
H- 4	9BT 0801 603	ボルト M8×16	BOLT M8×16	1	
H- 5	R20 0811 002	ソクバン	COVER, rear	1	
H- 6	R20 0817 000	チェンバリバネ	SPRING, tighting chain	2	
H- 7	9SW0600 003	ヒラザガネ M6	WASHER, plain M6	4	
H- 8	9ST 0161 603	ワリピン	PIN	4	
H- 9	R20 0813 000	12Tスプロケット	SPROCKET 12T	1	
H-10	9RR 1500 005	スナップリング R-15	RING, snap R-15	2	
H-11	R20 0812 000	17Tスプロケット	SPROCKET 17T	1	
H-12	9RC 0410 520	ローラーチェン 41S×52	CHAIN 41S×52	1	
H-13	R11 0855 000	Cガタザガネ	WASHER C	1	
H-14	9BB 0290 000	スラストベアリング NS-290S	BEARING NS-290S	2	
H-15	R20 0816 000	チェンカバー	COVER, chain	1	
H-16	R20 0832 000	クブンマーク B	MARK B	1	
H-17	R20 0831 000	クブンマーク A	MARK A	1	
H-18	R11 0854 000	クランプレバー	LEVER, clamp	1	
H-02	R20 0002 002	ミッションアッシ	MISSION ASS'Y	1	H-19～38
H-19	9BT 0601 403	ボルト M6×14	BOLT M6×14	20	
H-20	9SW0600 003	バネザガネ M6	WASHER, spring M6	20	
H-21	M67 0915 000	ザガネ	WASHER	2	
H-22	9NT 0600 003	ナット M6	NUT M6	18	
H-23	R20 0112 002	ミッションケース R	CASE, mission R	1	
H-24	R17 0218 000	チェンバリバネ	SPRING, tighting chain	2	
H-25	R20 0117 000	シュジク	SHAFT, main	1	
H-26	9BB 6204 001	ボールベアリング #6204-RS	BEARING, ball #6204-RS	2	
H-27	9RR 4700 000	スナップリング R-47	RING, snap R-47	1	
H-28	R20 0120 000	コウウンジク	SHAFT, cultivator	1	
H-29	9BB 6205 001	ボールベアリング #6205-RS	BEARING, ball #6205-RS	2	
H-30	90S 2540 082	オイルシール SC-25408	SEAL, oil SC-25408	2	
H-31	9RC 0400 680	ローラーチェン 1/2"×68	CHAIN 1/2"×68	1	
H-32	R20 0116 000	ミッションケース L	CASE L	1	
H-33	R20 0114 000	チュウカンカラー	COLLAR, chain	1	
H-34	R05 0124 000	チュウカンカラーパッキン	PACKING, collar	2	
H-35	R05 0134 001	チュウユセン	PLUG, oil	1	
H-36	M55 0221 000	シールドキャップ	CAP	1	
H-37	9CR 0501 423	ナベコネジ	SCREW M5×14	2	
H-38	8MA0063 000	キャップトリツケマーク	MARK	1	

I. 中耕刃受・付属品関係
I. CULTIVATION TUBE SET・ACCESSORY PARTS GROUP

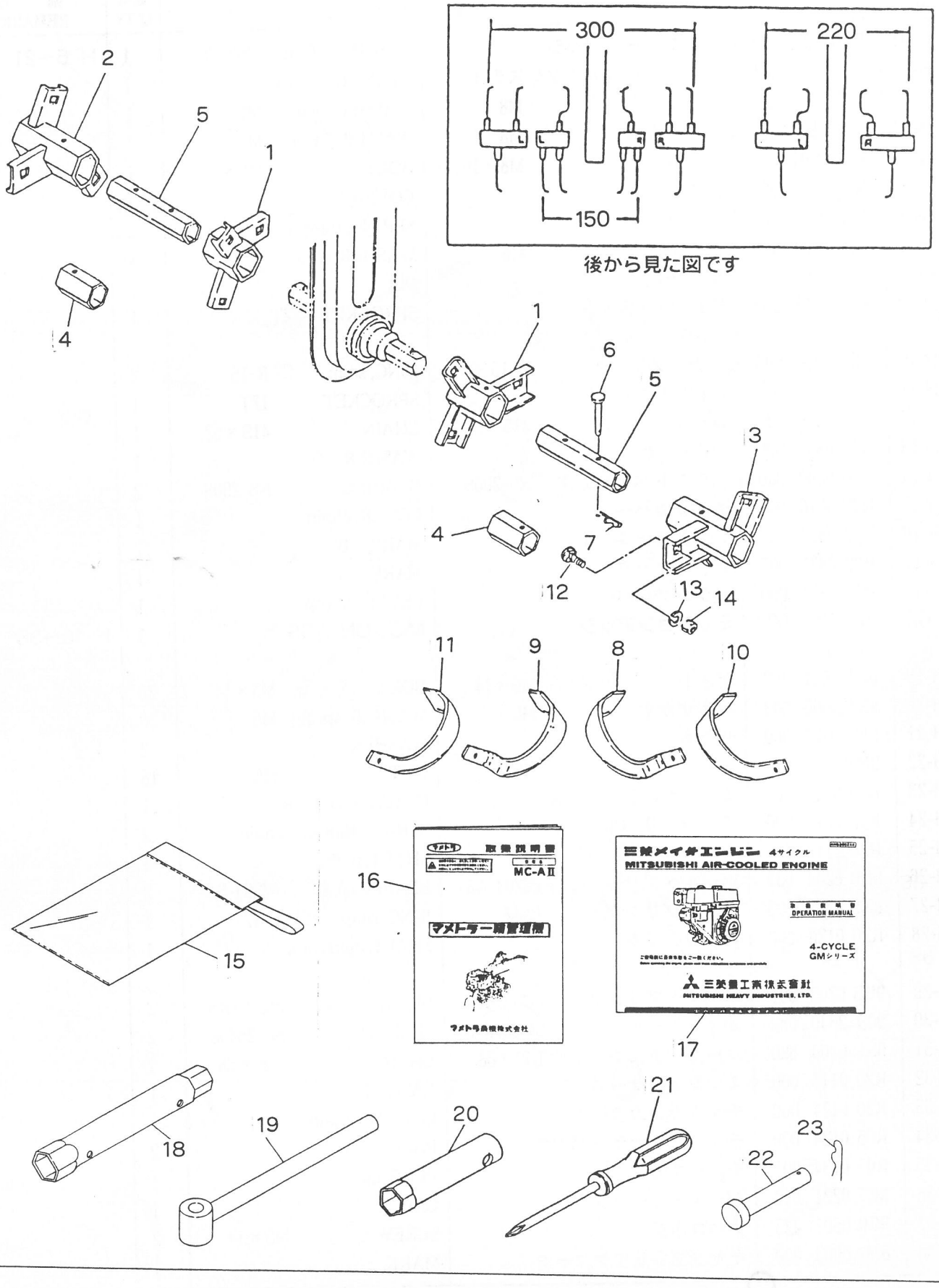

I. 中耕刃受・付属品関係
I. CULTIVATION TUBE SET・ACCESSORY PARTS GROUP

見出番号 No.	コード番号 CODE No.	部品名称 PARTS		部品名称 NAME		数量 Q'TY	備考 REMARKS
I-01	C01 2104 000	チュウコウセット	30	CULTIVATION SET	30	1	
I- 1	116 1511 001	ハウケチューブ	15	TUBE	15	2	
I- 2	116 1513 001	ハウケチューブ	22R	TUBE	22R	1	
I- 3	116 1514 001	ハウケチューブ	22L	TUBE	22L	1	
I- 4	116 1515 000	インナーチューブ	40L	TUBE, inner	40L	2	
I- 5	116 1516 000	エンチョウチューブ	95L	TUBE	95L	2	
I- 6	S66 1401 031	ツメロータピン		PIN, blade		4	
I- 7	9RP 0612 003	Rピン		"R" PIN		4	
I-02	116 1502 000	コウウンヅメセット		BLADE SET		1	I-8～14
I- 8	R05 0319 000	コウウンヅメ	S1R	BLADE	S1R(BENT)	1	
I- 9	R05 0312 000	コウウンヅメ	S1L	BLADE	S1L(BENT)	1	
I-10	R05 0318 000	コウウンヅメ	S2R	BLADE	S2R	5	
I-11	R05 0311 000	コウウンヅメ	S2L	BLADE	S2L	5	
I-12	R14 0515 000	ツメトリツケボルト		SET BOLT, blade		12	
I-13	9FW1000 003	バネザガネ	M10	WASHER, spring	M10	12	
I-14	9NT 1000 003	ナット	M10	NUT	M10	12	
I-15	111 1530 001	コウグブクロ		BAG, tool		1	
I-16	128 9002 001	ホンキトリアツカイセツメイショ		MANUAL BOOK		1	
I-17		エンジントリアツカイセツメイショ		MANUAL BOOK, engine		1	
I-18	M40 4411 000	ボックススパナ	13×17	SPANNER, box	13×17	1	
I-19	M40 4412 001	ボックスレンチ	17	WRENCH, box	17	1	
I-20	FA21297	ソケットレンチ	21	WRENCH, socket	21	1	
I-21	KN13001AA	スクリュドライバ		DRIVER, screw		1	
I-22	S45 0312 001	ツメロータピン		PIN, blade		1	
I-23	9RP 0620 003	Rピン	6	"R" PIN	6	1	