マメトラ ハンマーナイフモアー

MH803G

（GB300LN－352搭載）

パーツリスト
PARTS LIST

マメトラ

マメトラ農機株式会社

A. トランスミッションケース関係
TRANSMISSION CASE GROUP

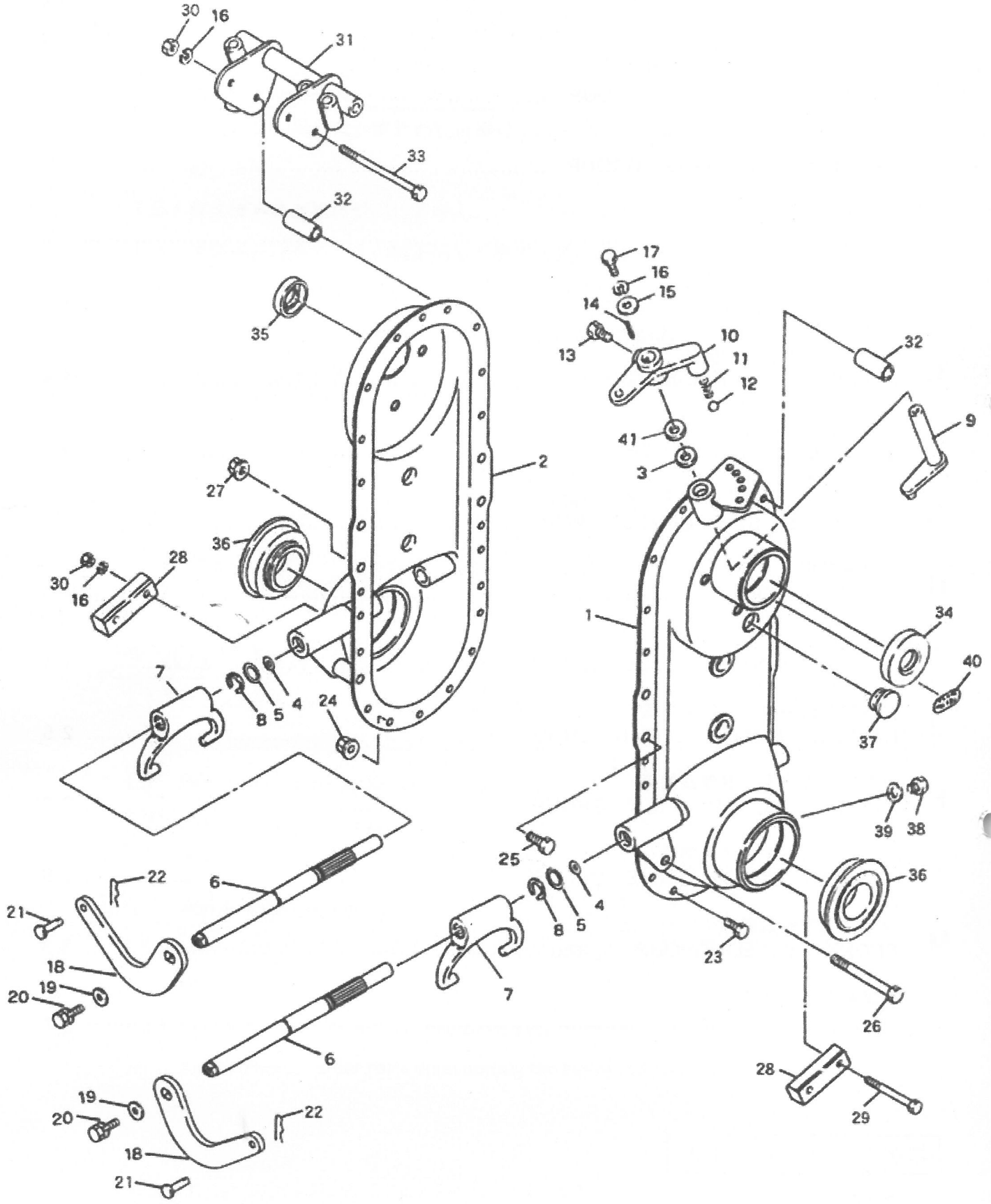

A. トランスミッションケース関係
TRANSMISSION CASE GROUP

見出番号 No.	コード番号 CODE No.	部品名称 PARTS NAME		数量 Q'TY	備考 REMARKS
A-01	G57 0101 003	トランスミッションアッシ	TRANSMISSION ASSY	1	A-1～41
A- 1	G57 0111 002	ミッションケース L	CASE,transmission L	1	B-1～46
A- 2	G57 0112 002	ミッションケース R	CASE,transmission R	1	
A- 3	9OR 1200 001	O リング P-12	"O" RING P-12	1	
A- 4	9OR 1011 005	O リング JASO-1011	"O" RING JASO-1011	2	
A- 5	9OR 1400 001	O リング P-14	"O" RING P-14	2	
A- 6	G57 0315 003	クラッチフォークシャフト	SHAFT,clutch fork	2	
A- 7	M62 0226 002	サイドクラッチフォーク	FORK,side clutch	2	
A- 8	9RE 1200 003	E リング E-12	"E" RING E-12	2	
A- 9	G39 0215 000	シフターアーム	ARM,shifter	1	
A-10	G57 0271 000	チェンジガイドボス	BOSS,change guide	1	
A-11	M07 0314 000	シフターロッドオシバネ	SPRING,shifter rod	1	
A-12	9SB 2500 000	スチールボール 5/16"	BALL,steel 5/16"	1	
A-13	9BT 0801 403	ボルト M8×14L	BOLT M8×14L	1	
A-14	9PP 0301 500	ヘイコウピン φ3×15L	PIN,straight φ3×15L	1	
A-15	9FW 0600 003	ヒラザガネ M6	WASHER,plain M6	1	φ6.5×φ18×t1.6
A-16	9SW 0600 003	バネザガネ M6	WASHER,spring M6	5	
A-17	9BT 0601 003	ボルト M6×10L	BOLT M6×10L	1	
A-18	G57 0316 004	クラッチアーム	ARM,clutch	2	
A-19	M67 0915 000	ヒラザガネ	WASHER,plain M6	2	φ6.5×φ18×t1.6
A-20	9BK 0601 283	バネツキ⊕ボルト M6×12L	BOLT M6×12L	2	
A-21	M08 1016 000	ヒラアタマピン	PIN,clevis	2	
A-22	9RP 0612 003	R ピン φ6 用	PIN	2	
A-23	9BH 0601 473	7T ボルト M6×14L	BOLT 7T M6×14L	14	
A-24	9NF 0600 003	フランジツキナット M6	NUT M6	16	
A-25	9BT 0801 603	ボルト M8×16L	BOLT M8×16L	2	
A-26	9BT 0807 003	ボルト M8×70L	BOLT M8×70L	1	
A-27	9NF 0800 003	フランジツキナット M8	NUT M8	3	
A-28	G57 0272 000	ホキョウカンザ	BRACKET	2	
A-29	9BH 0605 573	7T ボルト M6×55L	BOLT 7T M6×55L	2	
A-30	9NT 0600 003	ナット M6	NUT M6	4	
A-31	G57 0273 000	テンションワイヤーウケカナグ	BRACKET	1	
A-32	128 0141 000	チェンケースカラー B	COLLAR	4	
A-33	9BH 0609 073	7T ボルト M6×90L	BOLT 7T M6×90L	2	
A-34	9OS 2547 0702	オイルシール SC-25477	SEAL,oil SC-25477	1	
A-35	9OS 1535 0702	オイルシール SC-15357	SEAL,oil SC-15357	1	
A-36	9OS 3562 1914	オイルシール QLFY-35621319	SEAL,oil QLFY-35621319	2	
A-37	M60 0116 000	チュウユセン	PLUG,oil	1	
A-38	9BT 0801 003	ボルト M8×10L	BOLT M8×10L	1	
A-39	9OW 0816 160	シールワッシャー M8	WASHER,seal M8	1	

A. トランスミッションケース関係
TRANSMISSION CASE GROUP

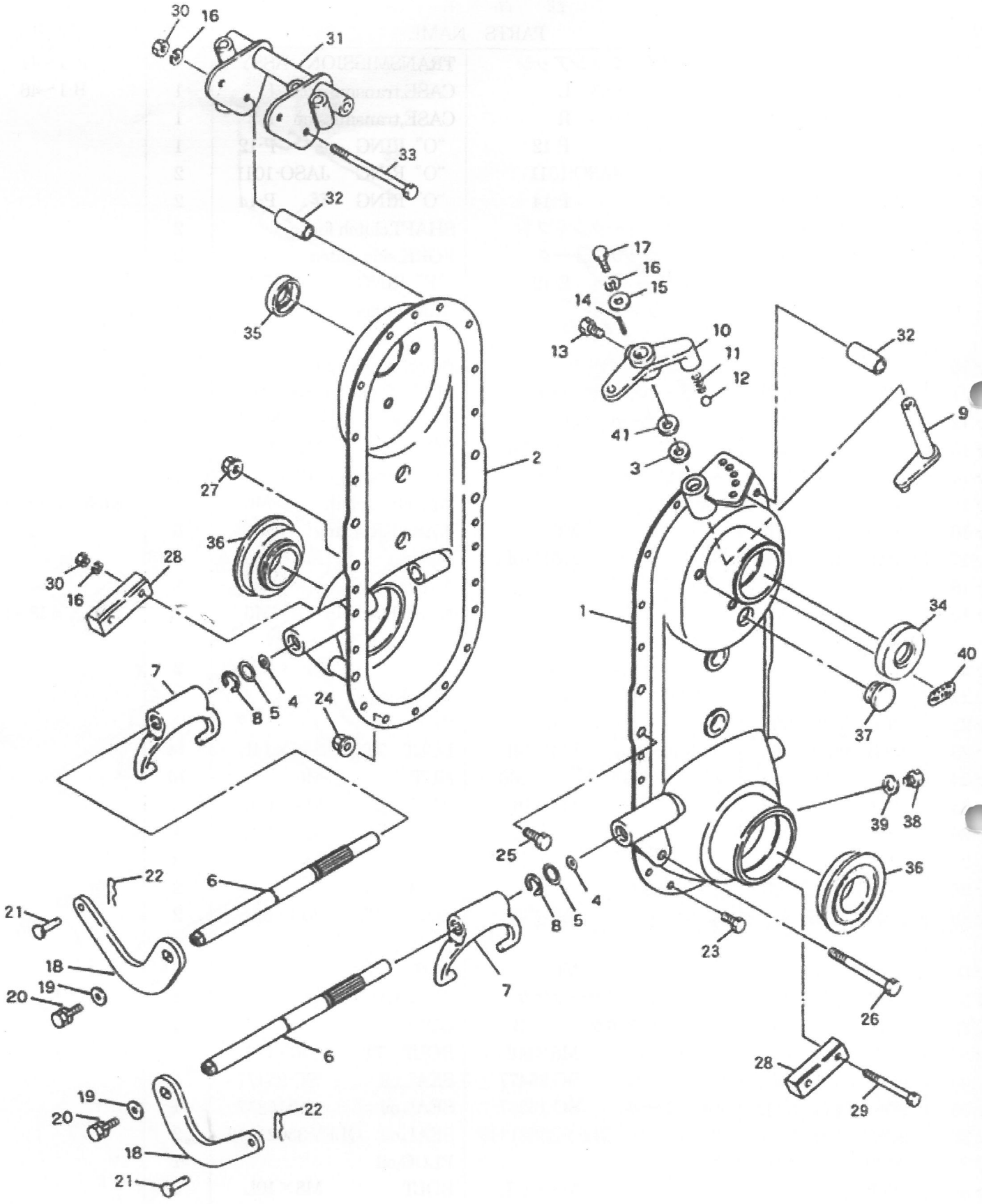

A. トランスミッションケース関係
TRANSMISSION CASE GROUP

見出番号 No.	コード番号 CODE No.	部品名称 PARTS NAME		数量 Q'TY	備考 REMARKS
A-40	G57 0275 000	オイルマーク 1.0ℓ	MARK.oil	1	
A-41	M99 0911 000	ヒラザガネφ12.5×φ20×t1.2	WASHER,plain	1	

B. トランスミッションギヤ関係
TRANSMISSION GEAR GROUP

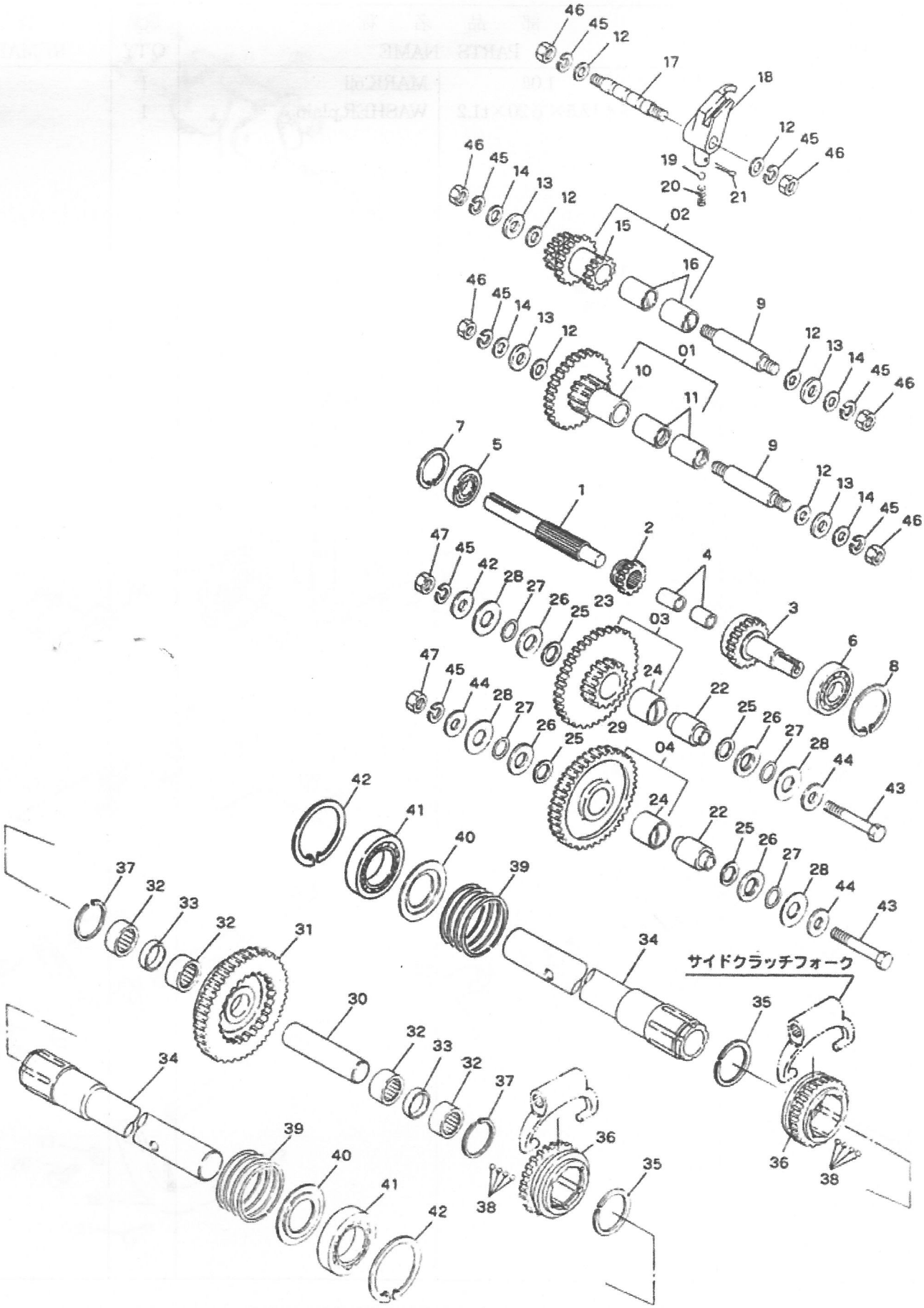

B. トランスミッションギヤ関係
TRANSMISSION GEAR GROUP

見出番号 No.	コード番号 CODE No.	部品名称 PARTS NAME		数量 Q'TY	備考 REMARKS
B- 1	G57 0216 000	シュジク	MAIN SHAFT	1	
B- 2	M62 3138 000	シュジクギヤ 14T	GEAR,main shaft 14T	1	
B- 3	G57 0217 000	シュジクギヤ	GEAR,main shaft	1	
B- 4	9NB 1418 162	ニードルベアリング KT-141816	BEARING,needle KT-141816	2	
B- 5	9BB 6202 000	ボールベアリング #6202	BEARING,ball #6202	1	
B- 6	9BB 6005 000	ボールベアリング #6005	BEARING,ball #6005	1	
B- 7	9RR 3500 015	スナップリング R-35	RING,snap R-35	1	
B- 8	9RR 4700 015	スナップリング R-47	RING,snap R-47	1	
B- 9	M23 0255 000	ネジツキシャフト	SHAFT	2	
B-01	**G57 0201 000**	**ロートップギヤアッシ**	**GEAR ASS'Y,low top**	1	B-10,11 含む
B-10	G39 0216 000	ロートップギヤカン	GEAR,low top	1	
B-11	M54 0219 000	マキブッシュ	BUSH	2	
B-12	M07 0313 001	シフターロッドヨウパッキン	PACKING,shifter rod	6	
B-13	M23 0258 001	バックジクザガネ	PACKING,back shaft	4	
B-14	M07 0234 002	ネジツキシャフトヨウパッキン ソト	PACKING,shaft outer	4	
B-02	**G57 0202 000**	**2ジクギヤアッシ**	**GEAR,ASS'Y,2nd**	1	B-15,16 含む
B-15	G39 0213 000	2ジクギヤ	GEAR,2nd		
B-16	M23 0256 000	マキブッシュ	BUSH	2	
B-17	M99 0312 000	シフターロッド	ROD,shifter	1	
B-18	G57 0312 000	シフターフォーク	FORK,shifter	1	
B-19	9SB 2500 000	スチールボール 5/16"	BALL,steel 5/16"	1	
B-20	M07 0314 000	シフターロッドオシバネ	SPRING,shifter rod	1	
B-21	9ST 3020 003	ワリピン φ3×20L	PIN,split φ3×20L	1	
B-22	M23 0216 000	カラーシャフト	SHAFT,collar	1	
B-03	**G57 0203 000**	**ゲンソクジクギヤアッシ**	**GEAR ASS'Y,reduction**	1	B-23,24 含む
B-23	M54 0214 000	ゲンソクギヤ	GRAR,reduction	1	
B-24	M23 0224 000	マキブッシュ B	BUSH B	2	
B-25	M07 0238 000	カラーシャフトヨウパッキン ウチ	WASHER	4	
B-26	M84 0216 000	ザガネ	WASHER	4	
B-27	9OR 1600 005	Oリング P-16	"O" RING P-16	4	
B-28	M07 0237 000	カラーシャフトヨウパッキン ソト	WASHER	4	
B-04	**G57 0204 000**	**アイドラアッシ**	**IDLER ASS'Y**	1	B-29,24 含む
B-29	M54 0215 000	アイドラ	IDLER	1	
B-30	G57 0211 000	ナカジク	SHAFT,center	1	
B-31	G57 0212 000	クラッチギヤ	GEAR,clutch	1	
B-32	9NB 2226 172	ニードルベアリング KT-222617	BEARING,needle KT-222617	4	
B-33	G57 0215 000	ナカジクカラー	COLLAR,center shaft	2	
B-34	G57 0213 000	シャジク	SHAFT	2	
B-35	M81 0226 000	サークリップ WR-35S	CLIP WR-35S	2	
B-36	G57 0214 000	クラッチピニオン	PINION,clutch	2	

B. トランスミッションギヤ関係
TRANSMISSION GEAR GROUP

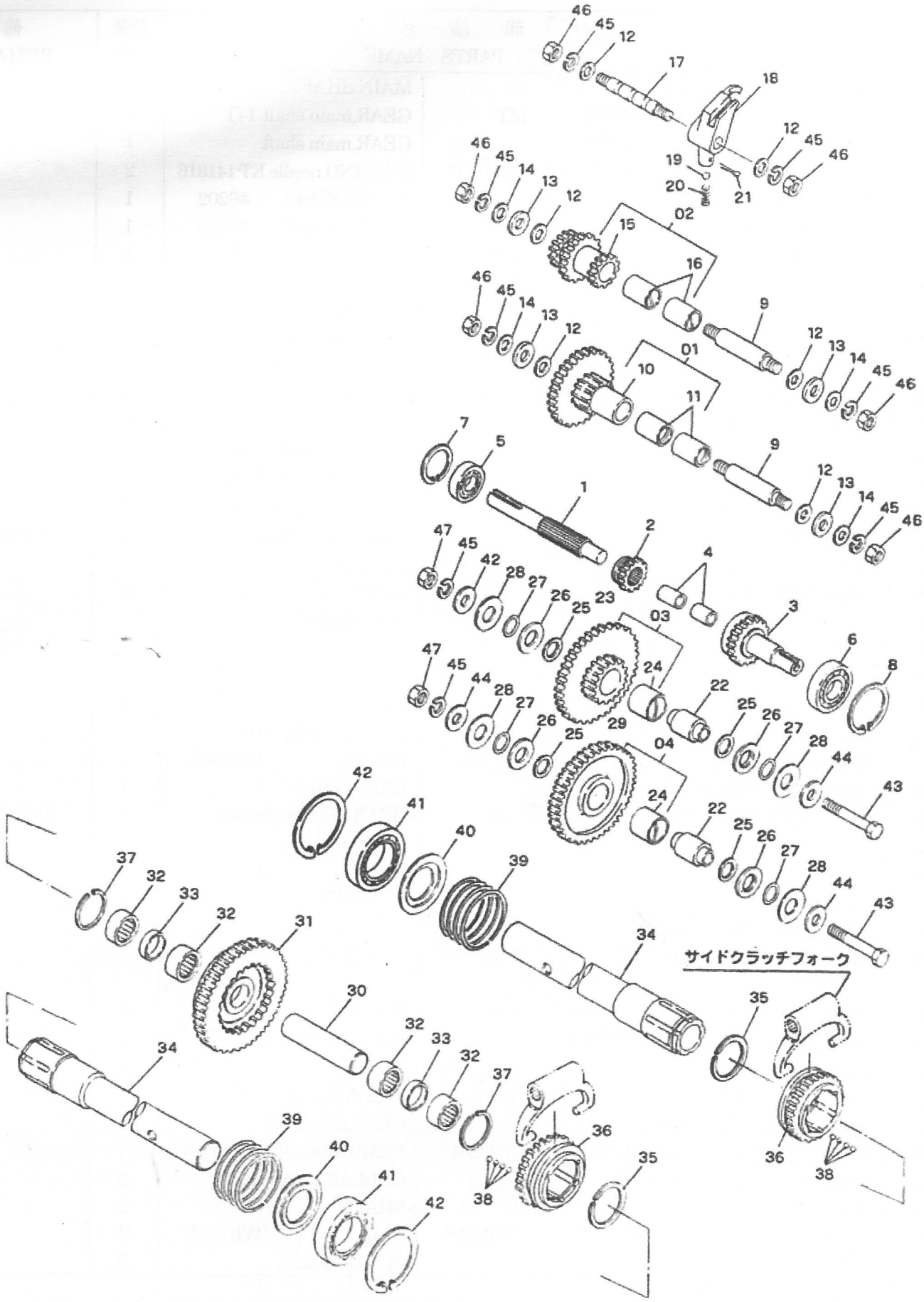

B. トランスミッションギヤ関係
B. TRANSMISSION GEAR GROUP

見出番号 No.	コード番号 CODE No.	部品名称 PARTS NAME		数量 Q'TY	備考 REMARKS
B-37	M81 0227 000	サークリップ AR-41.5S	CLIP AR-41.5S	2	
B-38	9SB 1250 000	スチールボール 5/23	BALL,steel 5/23	48	
B-39	M62 0215 001	サイドクラッチバネ	SPRING,side clutch	2	
B-40	M62 0222 000	シャジクザガネ	WASHER,shaft	2	
B-41	9BB 6007 000	ボールベアリング #6007	BEARING,ball #6007	2	
B-42	9RR 6200 015	スナップリング R-47	RING,snap R-47	2	
B-43	9BH 1006 073	7T ボルト M10×60L	BOLT 7T M10×60L	2	M10×P1.25
B-44	M99 0214 000	ザガネ	WASHER	4	
B-45	9SW 1000 003	バネザガネ M10	WASHER,spring M10	8	
B-46	9NT 1000 013	ナット M10×P1.25	NUT M10×P1.25	6	
B-47	9NH 1000 073	7T ナット M10×P1.25	NUT 7T M10×P1.25	2	

C. シャーシ関係
CHASSIS GROUP

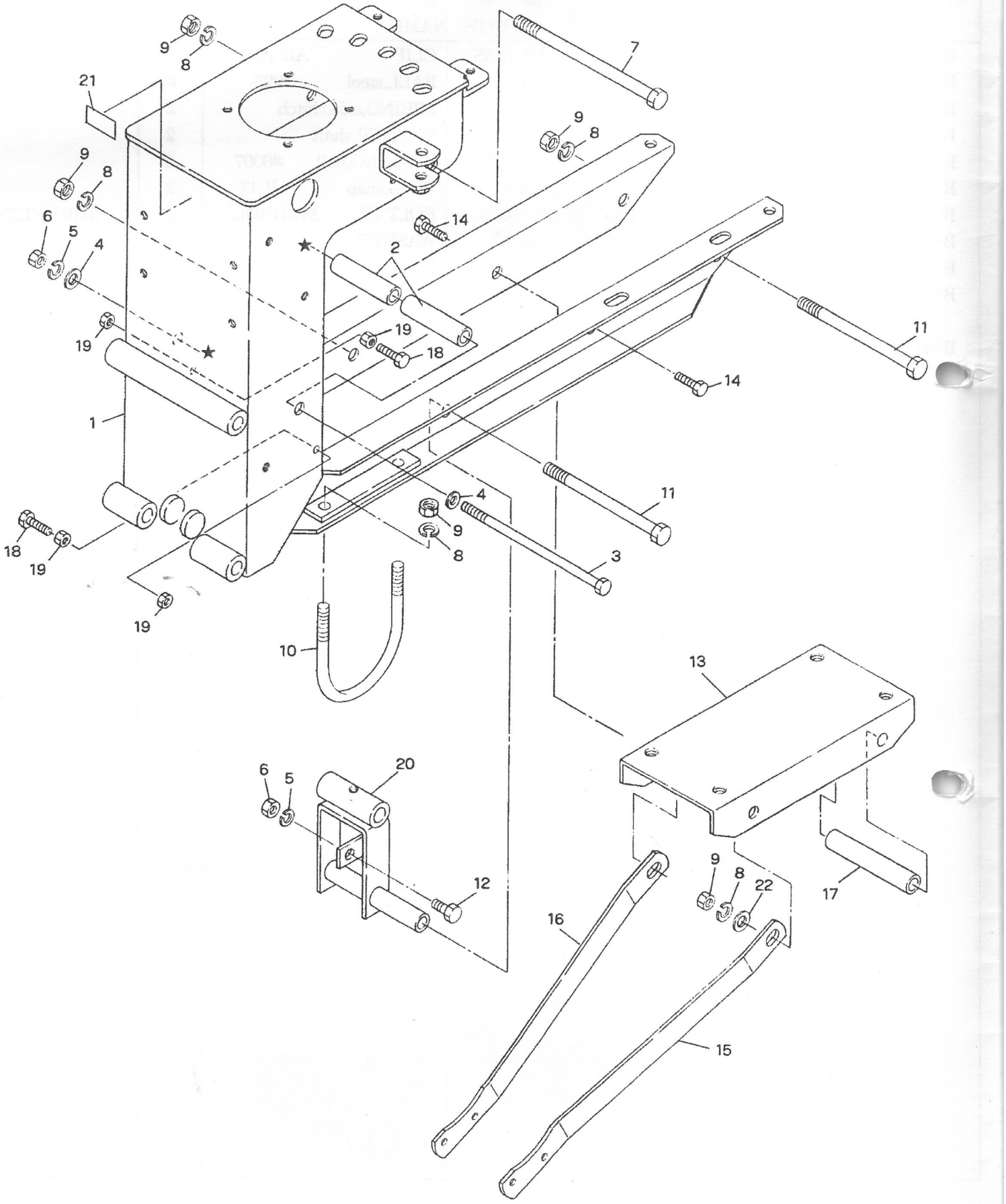

C. シャーシ関係 CHASSIS GROUP

見出番号 No.	コード番号 CODE No.	部品名称 PARTS NAME		数量 Q'TY	備考 REMARKS
C- 1	G57 0411 006	シャーシ	CHASSIS	1	
C- 2	G57 0412 000	シャーシトリツケカラー	COLLAR	2	
C- 3	9BT 0816 003	ボルト M8×160L	BOLT M8×160L	1	
C- 4	9FW 0800 003	ヒラザガネ M8	WASHER,plain M8	2	
C- 5	9SW 0800 003	バネザガネ M8	WASHER,spring M8	6	
C- 6	9NT 0800 003	ナット M8	NUT M8	6	
C- 7	9BT 1016 003	ボルト M10×160L	BOLT M10×160L	1	
C- 8	9SW 1000 003	バネザガネ M10	WASHER,spring M10	9	
C- 9	9NT 1000 003	ナット M10	NUT M10	9	
C-10	G47 0428 000	Uボルト	"U" BOLT	2	
C-11	9BT 1013 003	ボルト M10×130L	BOLT M10×130L	2	
12	9BT 0802 003	ボルト M8×20L	BOLT M8×20L	1	
C-13	G57 3611 001	エンジンベッド	BED,engine	1	
C-14	M52 0724 000	ツメトリツケボルト	BOLT	2	
C-15	G57 0416 000	ホキョウバー L	BAR L	1	
C-16	G57 0417 000	ホキョウバー R	BAR R	1	
C-17	G57 0421 000	ベッドシメツケカラー 103	COLLAR 103	1	
C-18	9BT 0602 503	ボルト M6×25L	BOLT M6×25L	2	
C-19	9NT 0600 003	ナット M6	NUT M6	4	
C-20	G57 0413 000	テンショントリツケカナグ	BRACKET	1	
C-21	8MA 3017 002	カタシキキバンマーク	MARK	1	
C-22	9FW 1000 003	ヒラザガネ M10	WASHER,plain M10	2	

D. ハンドル関係
HANDLE GROUP

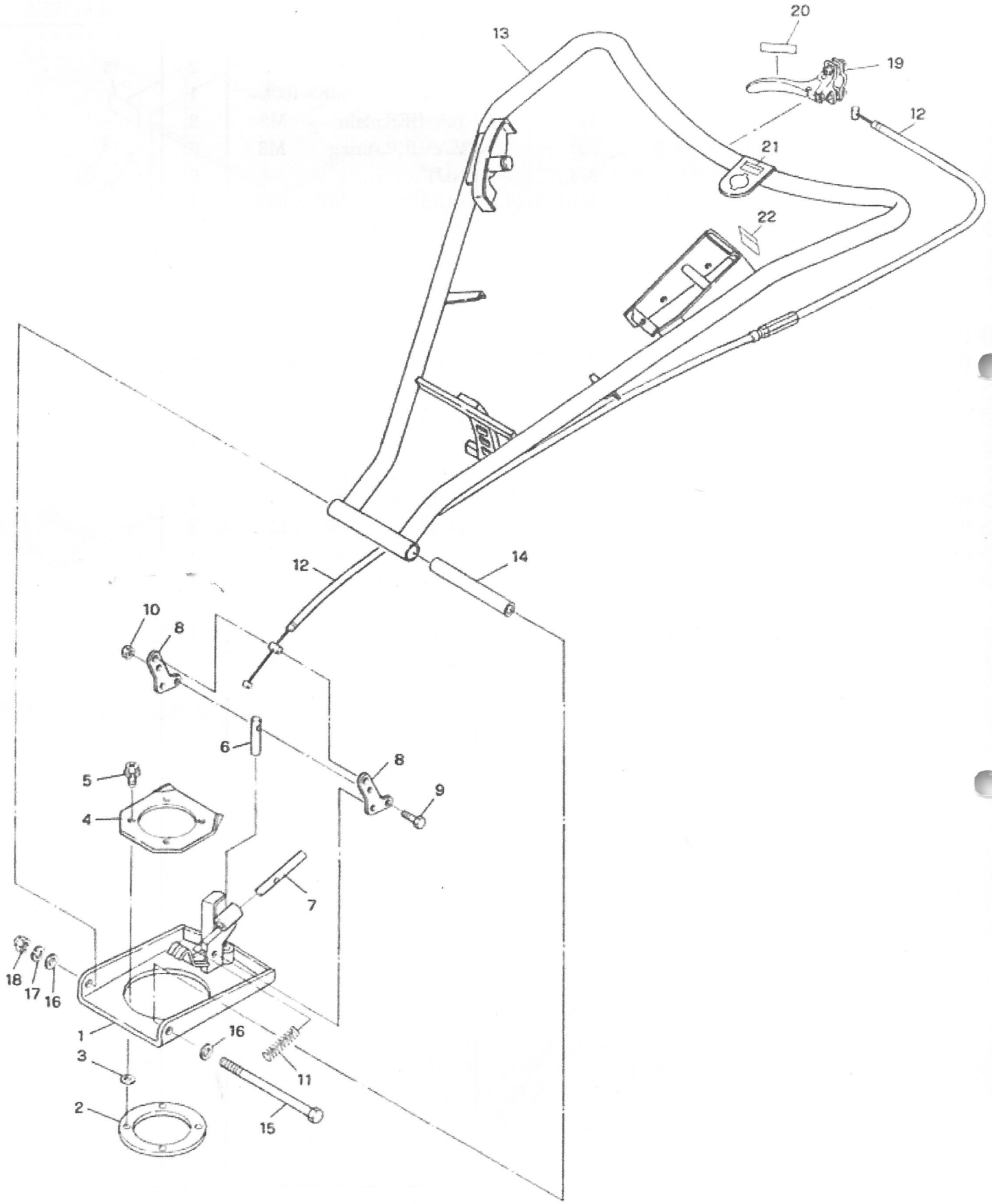

D: ハンドル関係 HANDLE GROUP

見出番号 No.	コード番号 CODE No.	部品名称 PARTS NAME		数量 Q'TY	備考 REMARKS
D- 1	G57 0611 000	ハンドルブラケット	BRACKET,handle	1	
D- 2	G57 0612 000	カイドウエンバン	PLATE,turning	1	
D- 3	M07 0313 001	シフターロッドヨウパッキン	PACKING	4	
D- 4	G57 0613 002	ブラケットトリツケイタ	PLATE	1	
D- 5	9BK 0802 083	バネツキ⊕ボルト M8×20L	BOLT M8×20L	4	
D- 6	G57 0614 002	カイドウピン	PIN,turning	1	
D- 7	G57 0615 000	ジョウゲピン	PIN	1	
D- 8	G57 0617 000	リンクプレート	PLATE,link	2	
D- 9	9BT 0603 003	ボルト M6×30L	BOLT M6×30L	3	
D-10	9NP 0600 043	ナイロンナット M6	NUT M6	3	
D-11	G57 0616 000	コントロールスプリング	SPRING,control	1	
12	G57 0618 002	ハンドルコントロールワイヤー	WIRE,handle control	1	
D-13	G57 0625 001	ループハンドル	HANDLE	1	
D-14	G57 0622 000	ハンドルトリツケパイプ	PIPE	1	
D-15	9BT 1218 003	ボルト M12×180L	BOLT M12×180L	1	
D-16	9FW 1200 003	ヒラザガネ M12	WASHER,plain M12	2	
D-17	9SW 1200 003	バネザガネ M12	WASHER,spring M12	1	
D-18	9NC 1200 002	フクロナット M12	NUT M12	1	
D-19	E13 6000 010	クラッチレバーアッシ	LEVER ASS'Y,clutch	1	
D-20	G57 0619 000	ハンドルコントロールマーク	MARK	1	
D-21	8MA 0027 000	テイシボタンマーク	MARK	1	
D-22	8MA 0007 000	クラッチレバーチュウイマーク	MARK	1	

E: プーリ・テンション関係
PULLEY & TENSION GROUP

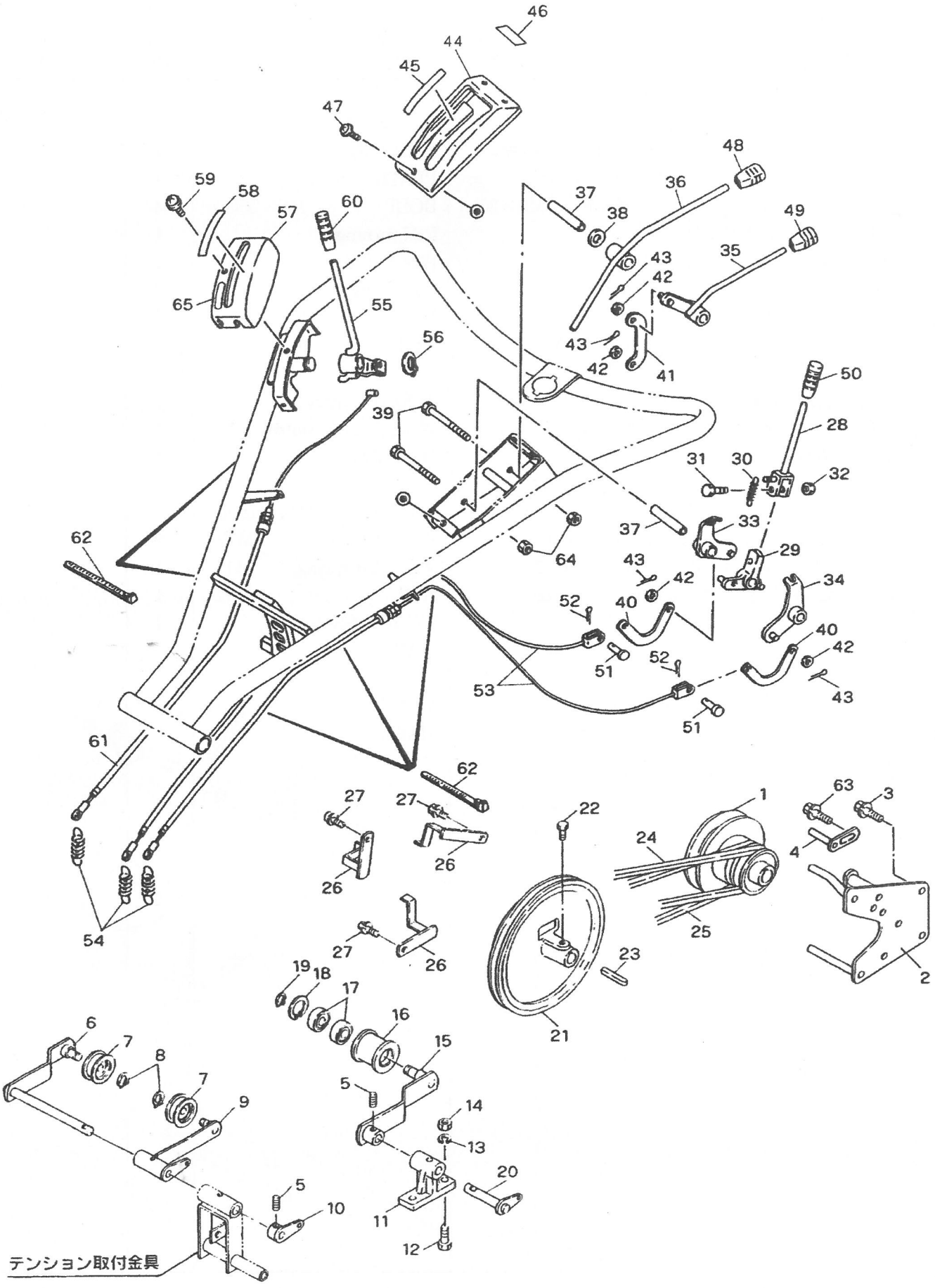

E. プーリ・テンション関係
PULLEY & TENSION GROUP

見出番号 No.	コード番号 CODE No.	部品名称 PARTS NAME		数量 Q'TY	備考 REMARKS
E- 1	G57 5811 000	エンジンプーリ	PULLEY,engine	1	ボルト,キー,ザガネ
E- 2	G57 5812 000	エンジンベルトオサエ	SUPPORT,engine belt	1	はエンジン付属部品
E- 3	9BK 0801 683	バネツキボルト M8×16L	BOLT M8×20L	2	
E- 4	M40 0615 000	ベルトオサエ	SUPPORT,engine belt lower	2	
E- 5	9BT 0600 875	ロッカクアナツキトメネジ M6	SCREW M6×8L	2	
E- 6	G57 0814 000	コウソクテンションアーム	ARM,tension	1	
E- 7	M66 0843 000	テンションコロ	ROLLAR,tension	2	
E- 8	9RS 1000 005	スナップリング S-10	RING,snap S-10	2	
E- 9	G57 0815 000	テイソクテンションアーム	ARM,tension	1	
E- 10	G57 0816 000	コウソクバネフック	FOOK,spring	1	
E- 11	S80 0813 000	テンションアームウケ	SUPPORT,tension arm	1	
E- 12	9BT 0802 503	ボルト M8×25L	BOLT M8×25L	2	
E- 13	9SW 0800 003	バネザガネ M8	WASHER,spring M8	2	
E- 14	9NT 0800 003	ナット M8	NUT M8	2	
E- 15	G57 0817 000	ハンマーテンションアーム	ARM,tension	1	
E- 16	G38 4237 000	テンションコロ B-W	ROLLAR,tension B-W	1	
E- 17	9BB 6201 002	ボールベアリング #6201 2RS	BEARING,ball #6201 2RS	2	
E- 18	9RR 3200 005	スナップリング R-32	RING,snap R-32	1	
E- 19	9RS 1200 005	スナップリング S-12	RING,snap S-12	1	
E- 20	G57 0818 000	ハンマーテンションジク	SHAFT,tension	1	
E- 21	G57 0819 000	ホンキプーリ	PULLEY	1	
E- 22	9BT 0801 603	ボルト M8×16L	BOLT M8×16L	1	
E- 23	9KY 0504 501	カタマルキー 5×45L	KEY 5×45L	1	
E- 24	9VA 0440 003	Vベルト LA-44	"V" BELT LA-44	1	
E- 25	9VA 0380 003	Vベルト LA-38	"V" BELT LA-38	1	
E- 26	G57 0820 000	ホンキプーリ ベルトオサエ	SUPPORT,belt	3	
E- 27	9BK 0802 083	バネツキ⊕ボルト M8×20L	BOLT M8×20L	3	
E- 28	112 0861 000	シュクラッチレバー	LEVER,main clutch	1	
E- 29	G57 0831 000	ジョイント L	JOINT L	1	
E- 30	112 0863 000	シュクラッチスプリング	SPRING, main clutch	1	
E- 31	9BT 0603 003	ボルト M6×30L	BOLT M6×30L	1	
E- 32	9NT 0600 003	ナット M6	NUT M6	1	
E- 33	112 0864 000	レバーカウンター L	COUNTER,lever L	1	
E- 34	112 0865 000	レバーカウンター H	COUNTER,lever H	1	
E- 35	G57 0832 000	ON クラッチ WL	ON CLUTCH WL	1	
E- 36	G57 0833 000	ストップクラッチ WL	CLUTCH,stop WL	1	
E- 37	112 0868 000	ジクカラー	COLLAR	2	
E- 38	124 0823 000	マルバネ	SPRING	1	
E- 39	9BT 0809 003	ボルト M8×90L	BOLT M8×90L	2	
E- 40	M13 0825 000	テンションワイヤージョイント	JOINT,tension wire	2	

E. プーリ・テンション関係
PULLEY & TENSION GROUP

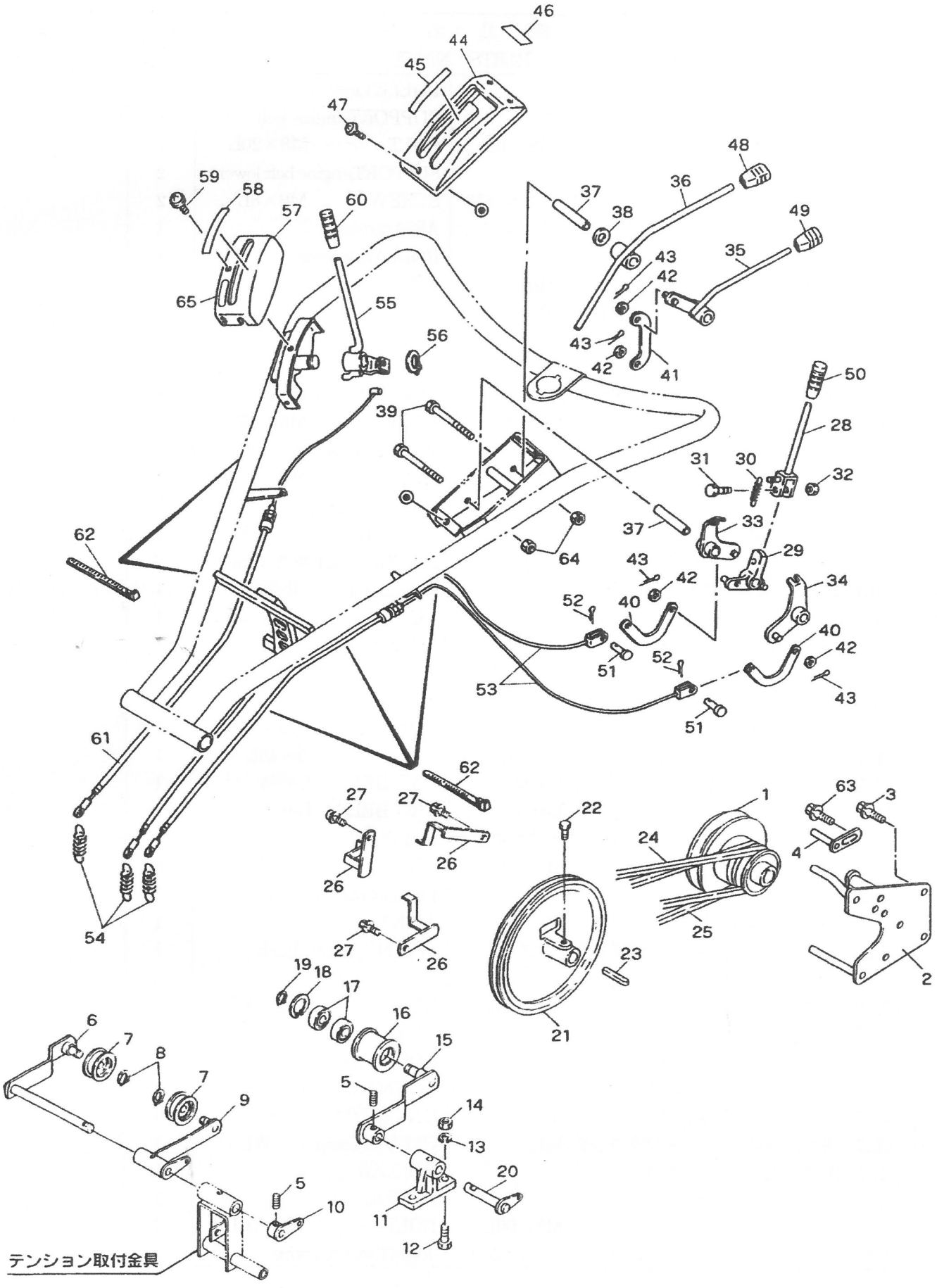

E. プーリ・テンション関係
PULLEY & TENSION GROUP

見出番号 No.	コード番号 CODE No.	部品名称 PARTS NAME		数量 QTY	備考 REMARKS
E-41	112 0874 000	ジョイントプレート	PLATE,joint	1	
E-42	9FW 0600 003	ヒラザガネ M6	WASHER,plain M6	4	
E-43	9ST 0161 603	ワリピン φ2×15L	PIN,sprit φ2×15L	4	
E-44	112 0869 000	クラッチカバー	COVER,clutch	1	
E-45	112 0870 000	Wシュクラッチマーク	MARK W,main clutch	1	
E-46	8MA 0211 000	Wマメクラッチマーク	MARK W,mame clutch	1	
E-47	9CR 0601 253	ヒラバネツキコネジ M6×12L	SCREW M6×12L	3	
E-48	124 0828 000	8グリップ クロ	8 GRIP black	1	
E-49	124 0829 000	8グリップ アカ	8 GRIP red	1	
E-50	124 0831 000	10グリップ アカ	10GRIP red	1	
E-51	M08 1016 000	ヒラアタマピン	PIN,clevis	2	
E-52	9ST 0161 603	ワリピン φ1.6×16L	PIN,sprit φ1.6×16L	2	
E-53	G57 0822 000	シュクラッチワイヤー	WIRE,main clutch	2	
E-54	106 0496 002	テンションヒッパリバネ	SPRING,tension	3	
E-55	M67 0821 000	クラッチレバー	LEVER,clutch	1	
E-56	9RS 1600 005	スナップリング S-16	RING,snap S-16	1	
E-57	M67 0820 000	カバー	COVER	1	
E-58	G57 0823 000	カリトリクラッチマーク	MARK	1	
E-59	9CR 0601 253	ヒラバネツキコネジ M6×12L	SCREW M6×12L	3	
E-60	124 0830 000	10グリップ クロ	10GRIP black	1	
E-61	G57 0824 000	ハンマーテンションワイヤー	WIRE,tension	1	
E-62	9CV 1500 001	コンベックスベルト	BELT	4	
E-63	9BK 0802 093	ヒラバネツキ⊕ボルト M8×20L	BOLT M8×20L	2	
E-64	9NP 0800 083	スーパーロックナット M8	NUT M8	2	
E-65	8MA 3705 000	ハンクラッチマーク	MARK	1	

F. チェンジ・ブレーキ関係
CHANGE & BRAKE GROUP

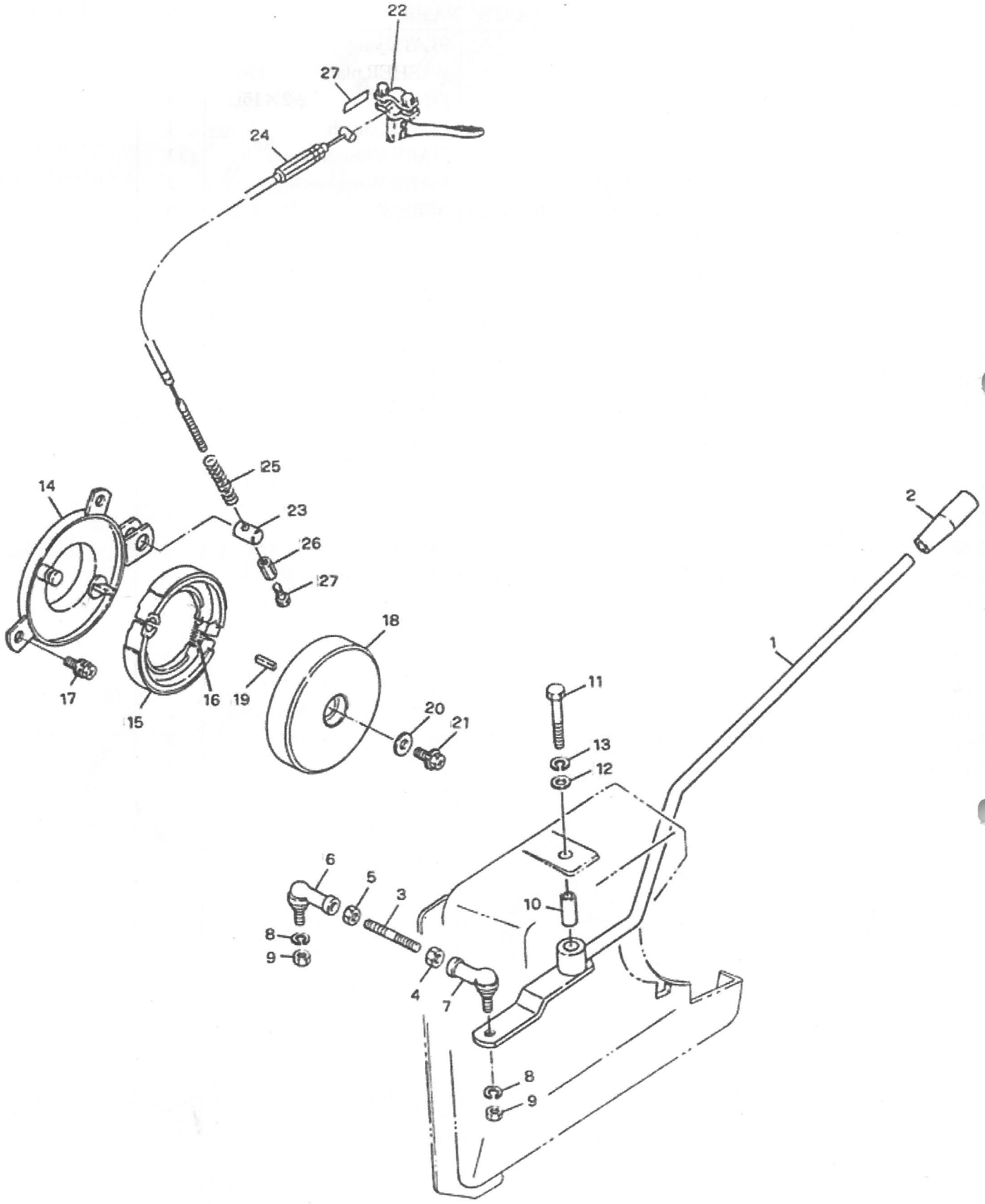

F. チェンジ・ブレーキ関係
CHANGE & BRAKE GROUP

見出番号 No.	コード番号 CODE No.	部品名称 PARTS NAME		数量 Q'TY	備考 REMARKS
F- 1	G57 0911 002	チェンジロッド	ROD,change	1	
F- 2	143 0372 000	チェンジレバーニギリ クロ	GRIP black	1	
F- 3	G57 0912 000	チェンジタンバックル	TURN BACKLE,change	1	
F- 4	9NT 0800 003	ナット M8	NUT M8	1	
F- 5	9NT 0800 103	ヒダリネジナット M8	NUT M8	1	
F- 6	9RB 0800 000	リンクボール ミギネジ	BALL,link	1	
F- 7	9RB 0800 001	リンクボール ヒダリネジ	BALL,link	1	
F- 8	9SW 0800 003	バネザガネ M8	WASHER,spring M8	2	
F- 9	9NT 0800 003	ナット M8	NUT M8	2	
F-10	G57 0913 000	チェンジトリツケカラー	COLLAR	1	
F-11	9BT 0805 003	ボルト M8×50L	BOLT M8×50L	1	
F-12	9FW 0800 003	ヒラザガネ M8	WASHER,plain M8	1	
F-13	9SW 0800 003	バネザガネ M8	WASHER,spring M8	2	
F-14	G57 0951 001	ブレーキホルダー	HOLDER,brake	1	
F-15	G57 0958 000	ブレーキシュ スプリングツキ	SHOE,brake	2	
F-16	9BK 0802 093	ヒラバネツキボルト M8×20L	SCREW M8×20L	2	
F-17	G57 0957 000	ブレーキドラム	DRAM,brake	1	
F-18	9KY 0502 000	キー 5×20L	KEY 5×20L	1	
F-19	S69 0214 000	ヒラザガネ	WASHER,plain	1	
F-20	9BK 0801 683	ヒラバネツキボルト M8×16L	SCREW M8×16L	1	
F-21	E12 7012 000	クラッチレバーアッシ	LEVER,clutch	1	ブレーキレバー
F-22	G57 0952 000	ブレーキワイヤーフック	FOOK,brake wire	1	
F-23	G57 0953 001	ブレーキワイヤー	WIRE,brake	1	
F-24	T10 0567 001	サイドクラッチワイヤーモドシバネ	SPRING,side clutch wire return	1	
F-25	G57 0956 000	タカナット M6	NUT M6	1	
F-26	9BT 0602 003	ボルト M6×20L	BOLT M6×20L	1	
F-27	S38 1019 000	ブレーキマーク	MARK,brake	1	

G. エンジン・サイドクラッチワイヤー関係
ENGINE & SIDE CLUTCH WIRE GROUP

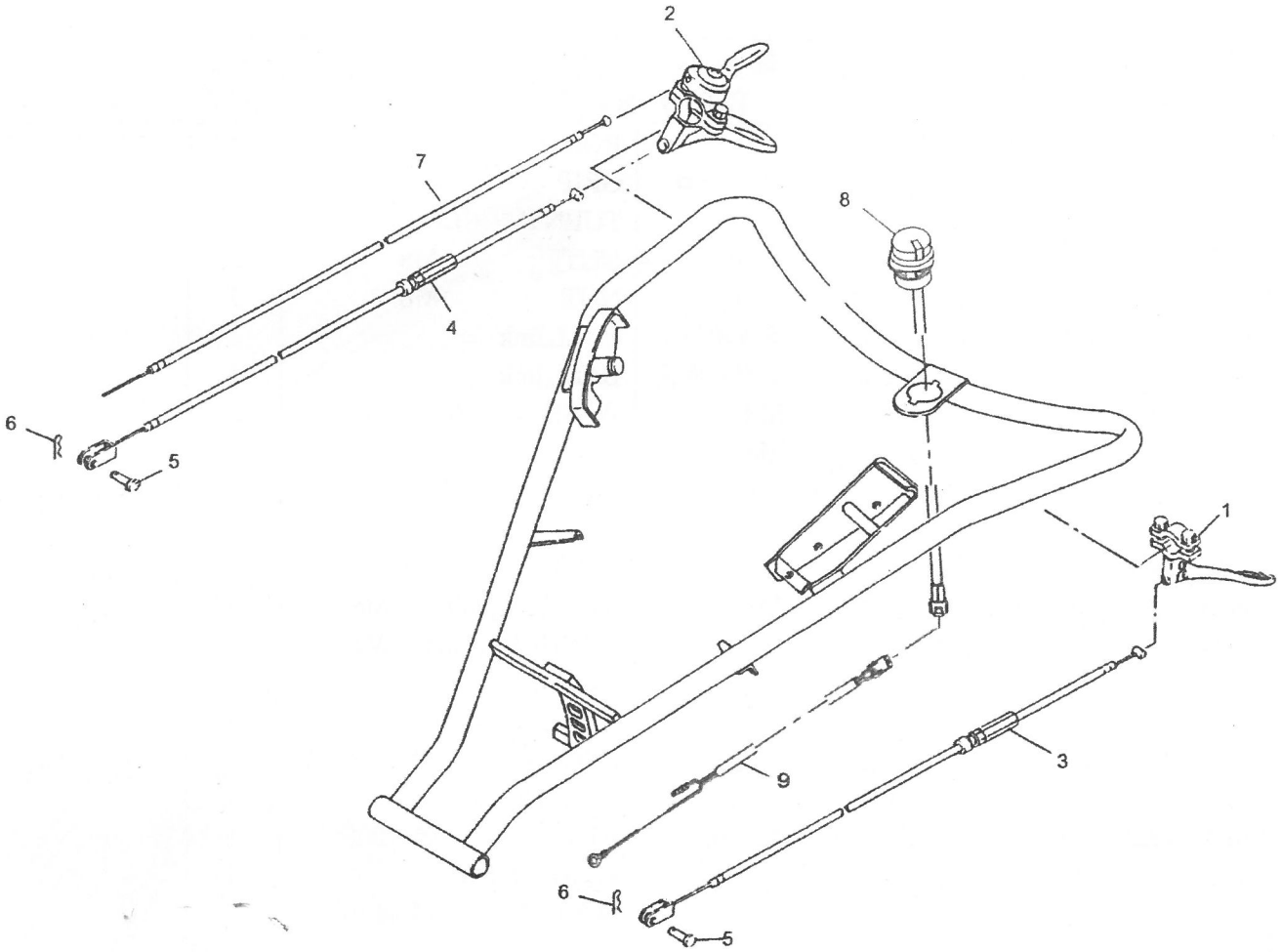

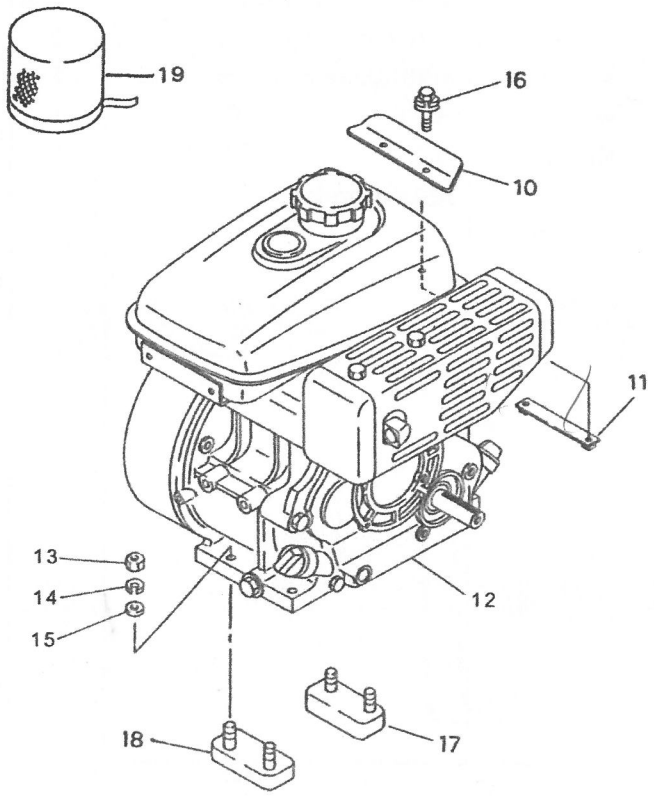

G. エンジン・サイドクラッチワイヤー関係
ENGINE & SIDE CLUTCH WIRE GROUP

見出番号 No.	コード番号 CODE No.	部品名称 PARTS NAME		数量 Q'TY	備考 REMARKS
G- 1	E14 6003 000	クラッチレバーアッシ	LEVER ASS'Y,side clutch	1	
G- 2	E24 6003 000	コンビレバーアッシ	LEVER ASS'Y,combe	1	
G- 3	G57 1011 002	サイドクラッチワイヤー	WIRE,side clutch	1	
G- 4	G57 1011 002	サイドクラッチワイヤー	WIRE,side clutch	1	
G- 5	M08 1016 000	ヒラアタマピン	PIN,clevis	2	
G- 6	9RP 0612 003	R ピン	"R" PIN	2	
G- 7	M81 2552 000	スロットルワイヤー	WIRE,throttle	1	
G- 8	143 3103 000	テイシボタン	SWITCH,stop	1	
G- 9	S57 4200 000	スイッチエンチョウコード	CODE	1	
~~G-10~~	~~127 5630 000~~	~~エンジンカバー~~	~~COVER,engine~~	~~1~~	H29.4/11 削除
~~G-11~~	~~127 5631 000~~	~~カバーオサエイタ~~	~~STAY~~	~~1~~	H29.4/11 削除
G-12	GB300LN352	エンジン GB300LN-352	ENGINE	1	三菱製,セル無し
G-13	9NT 1000 003	ナット M10	NUT M10	8	
G-14	9SW 1000 003	バネザガネ M10	WASHER,spring M10	8	
G-15	9FW 1000 003	ヒラザガネ M10	WASHER,plain M10	8	
~~G-16~~	~~9CR 0601 253~~	~~ヒラバネツキコネジ M6×12L~~	~~SCREW M6×12L~~	~~2~~	H29.4/11 削除
G-17	G57 3612 000	エンジンベース マエ	BASE,front	1	
G-18	G57 3613 000	エンジンベース ウシロ	BASE,rear	1	
G-19	G57 0978 000	ボウジンネット	NET	1	

H. カバー関係 COVER GROUP

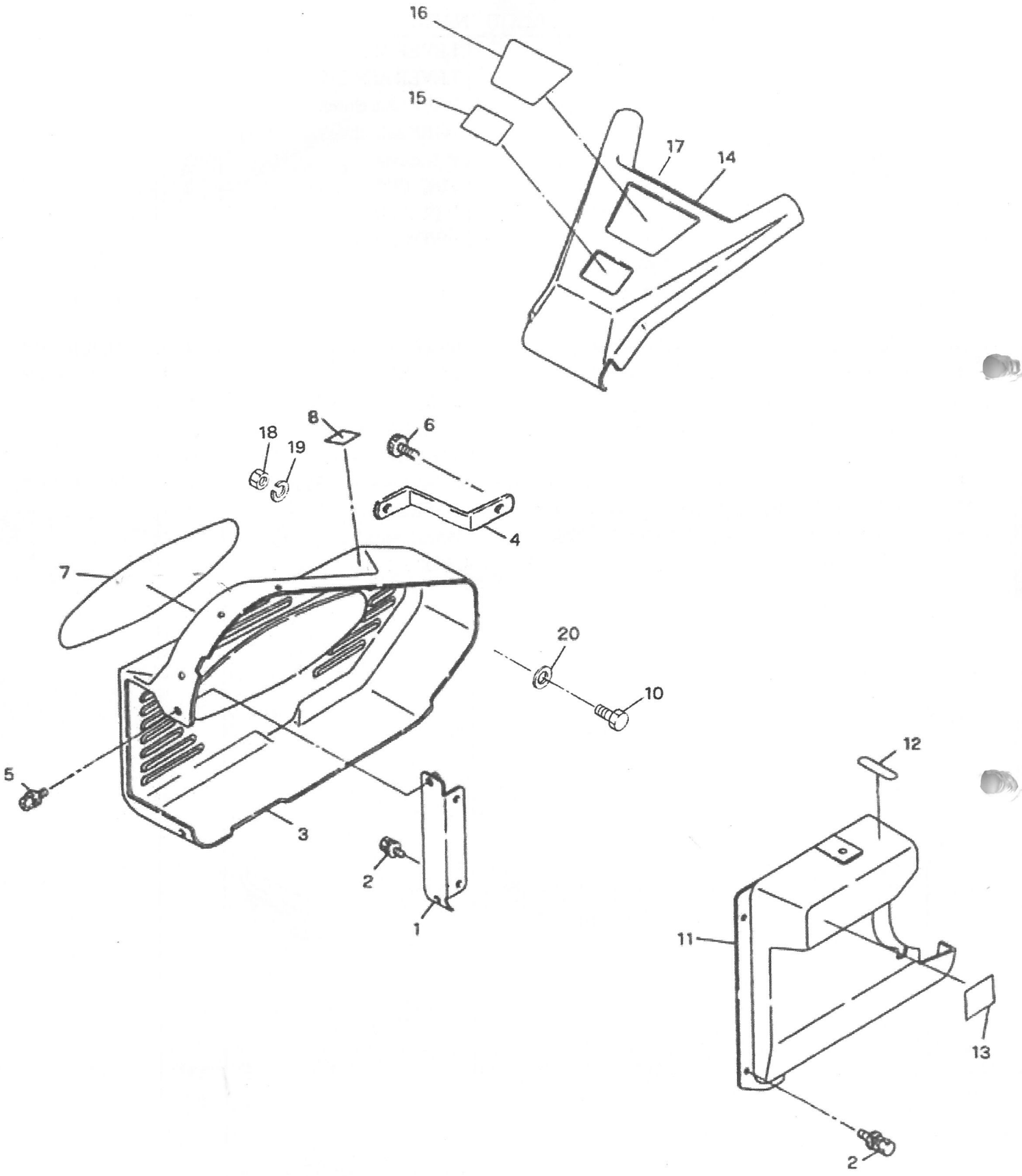

H. カバー関係 COVER GROUP

見出番号 No.	コード番号 CODE No.	部品名称 PARTS NAME		数量 Q'TY	備考 REMARKS
H- 1	G57 0962 001	ベルトカバートリツケステー	STAY,belt cover	1	
H- 2	9BK 0602 093	ヒラバネツキ⊕ボルト M6×20L	BOLT M6×20L	2	
H- 3	G57 0963 005	ベルトカバー	COVER,belt	1	G57-0963-004 も可
H- 4	G57 2820 000	ベルトカバーステー	STAY	1	
H- 5	9BK 0601 293	ヒラバネツキ⊕ボルト M6×12L	BOLT M6×12L	2	
H- 6	9BK 0802 093	ヒラバネツキ⊕ボルト M8×20L	BOLT M8×20L	1	
H- 7	S78 1417 000	マメトラマーク	"MAMETORA" MARK	1	
H- 8	8MA 0518 000	カバーダッチャクマーク	MARK	1	
H-10	9BT 0801 603	ボルト M8×16L	BOLT M8×16L	1	
H-11	G57 0976 001	L カバー	COVER L	1	
H-12	G57 0967 000	チェンジマーク	MARK,change	1	
H-13	8MA 0505 000	エアクリーナマーク	MARK	1	
H-14	G57 0968 000	ハンドルカバー	COVER,handle	1	
H-15	M86 0717 000	アンゼンサギョウマーク	MARK	1	
H-16	8MA 0215 001	シュメイハン	PLATE	1	
H-17	8MA 3926 000	ジョウゲサユウカイドウケイコクマーク	MARK	1	
H-18	9NT 0800 003	ナット M8	NUT M8	1	
H-19	9SW 0800 003	バネザガネ M8	WASHER,spring M8	1	
H-20	9FW 0800 003	ヒラザガネ M8	WASHER,plain M8	1	

1. 車輪関係 WHEEL GROUP

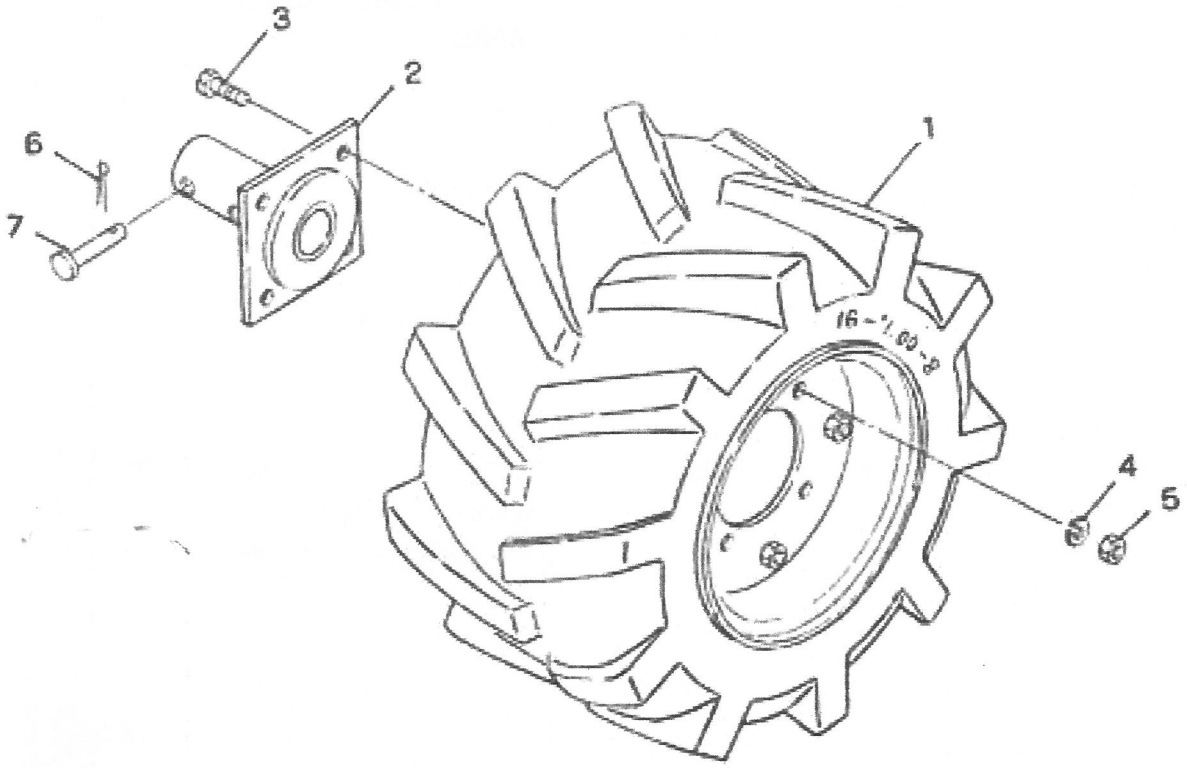

I. 車輪関係 WHEEL GROUP

見出番号 No.	コード番号 CODE No.	部品名称 PARTS NAME		数量 Q'TY	備考 REMARKS
I-01	C25 3167 0820	ピロータイヤ 16×7.00-8 1組	TIRE,pillow 1P	1	I-1～7 含む
I-02	C25 3167 0821	ピロータイヤ 16×7.00-8 Lアッシ	TIRE,pillow L	1	ホイルボス組付 L
I-03	C25 3167 0822	ピロータイヤ 16×7.00-8 Rアッシ	TIRE,pillow R	1	ホイルボス組付 R
I- 1	C25 1670 0080	ピロータイヤ AGP 16×7.00-8 L	TIRE AGP16×7.00-8 CML	1	
I- 1	C25 1670 0081	ピロータイヤ AGP 16×7.00-8 R	TIRE AGP16×7.00-8 CMR	1	
I- 2	G57 1115 000	ホイールボス 16-7.00-8	BOSS,wheel	2	
I- 3	9BT 1002 003	ボルト M10×20L	BOLT M10×20L	8	
I- 4	9SW 1000 003	バネザガネ M10	WASHER,spring M10	8	
I- 5	9NT 1000 003	ナット M10	NUT M10	8	
I- 6	9RP 1023 003	R ピン	"R" PIN	2	
I- 7	M81 1116 000	シャジクピン（ショウ）	PIN	2	

J . ハンマーローターカバー関係
HAMMER ROTOR COVER GROUP

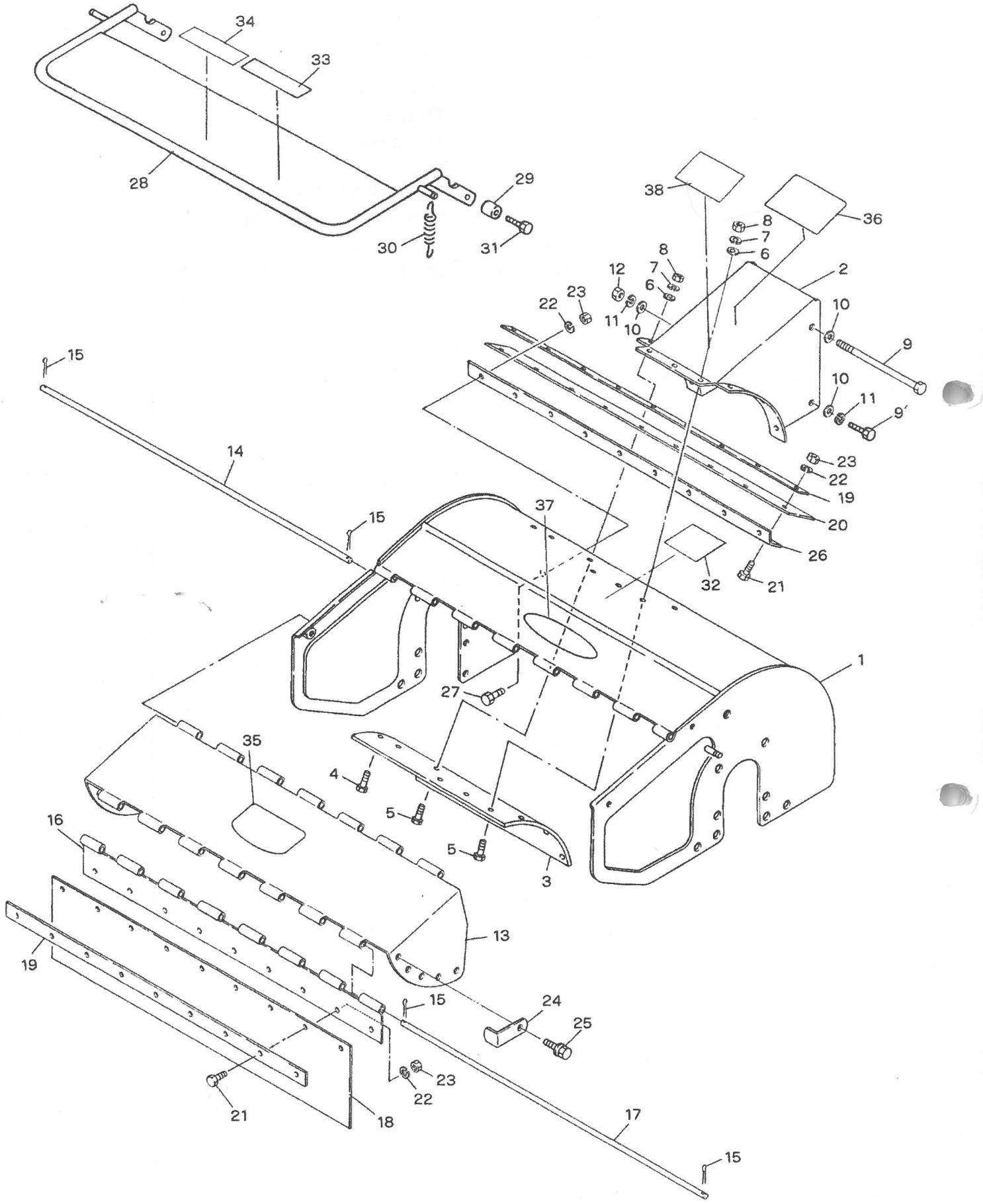

J. ハンマーローターカバー関係
J. HAMMER ROTOR COVER GROUP

見出番号 No.	コード番号 CODE No.	部品名称 PARTS NAME		数量 Q'TY	備考 REMARKS
J- 1	G57 3411 003	ハンマーローターカバー	COVER,hammer rotor	1	
J- 2	G57 3412 003	ハンマーロータートリツケカナグ	BRACKET	1	
J- 3	G57 3413 000	シメツケザ	PLATE	1	
J- 4	9BT 0801 603	ボルト M8×16L	BOLT M8×16L	2	
J- 5	9BT 0802 003	ボルト M8×20L	BOLT M8×20L	9	
J- 6	9FW 0800 003	ヒラザガネ M8	WASHER,plain M8	11	
J- 7	9SW 0800 003	バネザガネ M8	WASHER,spring M8	11	
J- 8	9NT 0800 003	ナット M8	NUT M8	11	
J- 9	9BT 1217 003	ボルト M12×170L	BOLT M12×170L	1	
J- 9'	9BT 1203 503	ボルト M12×35L	BOLT M12×35L	2	
J-10	9FW 1200 003	ヒラザガネ M12	WASHER,plain M12	4	
J-11	9SW 1200 003	バネザガネ M12	WASHER,spring M12	3	
J-12	9NT 1200 003	ナット M12	NUT M12	1	
J-13	G57 3415 000	ゼンポウチョウセツカバー	COVER,front adjust	1	
J-14	G57 3416 000	セツゾクロッド 1	ROD,connect 1	1	
J-15	9ST 0161 503	ワリピン φ1.6×15L	PIN,sprit φ1.6×15L	4	
J-16	G57 3417 000	マエタレゴムトリツケイタ	BOARD	1	
J-17	G57 3418 000	セツゾクロッド 2	ROD,connect 2	1	
J-18	G57 3419 001	マエタレゴム	RUBBER	1	
J-19	G57 3420 000	タレゴムオサエバー	BAR	2	
J-20	G57 1424 001	ウシロタレゴム	RUBBER	1	
J-21	9BT 0601 803	ボルト M6×18L	BOLT M6×18L	22	
J-22	9SW 0600 003	バネザガネ M6	WASHER,spring M6	33	
J-23	9NT 0600 003	ナット M6	NUT M6	33	
J-24	G57 1422 000	チョウセツカバーストッパー	STOPPER,adjust cover	2	
J-25	9BK 0802 593	ヒラバネツキボルト M8×25L	BOLT M8×25L	2	
J-26	G57 3423 000	タレゴムトリツケカナグ	PLATE	1	
J-27	9BT 0601 203	ボルト M6×12L	BOLT M6×12L	11	
J-28	G57 3561 000	ヒライボウシカバー	COVER	1	
J-29	G57 1562 000	カラー	COLLAR	2	
J-30	M97 0412 000	スタンドバネ	SPRING	2	
J-31	9BK 0802 093	ヒラバネツキ⊕ボルト M8×20L	BOLT M8×20L	2	
J-32	8MA 0009 000	アンゼンゴケンショウマーク	MARK	1	
J-33	8MA 0126 000	ヒライボウシケイコクマーク	MARK	1	
J-34	8MA 0515 001	アンゼンサギョウマーク	MARK	1	
J-35	8MA 0517 001	アシシタチュウイマーク	MARK	2	
J-36	8MA 3932 000	ベルトサイズマーク	MARK	1	
J-37	S73 1417 000	マメトラマーク	"MAMETORA" MARK	1	
J-38	G57 1426 000	サギョウチュウイマーク	MARK	1	

K. ハンマーローター ドラム関係
HAMMER ROTOR DRUM GROUP

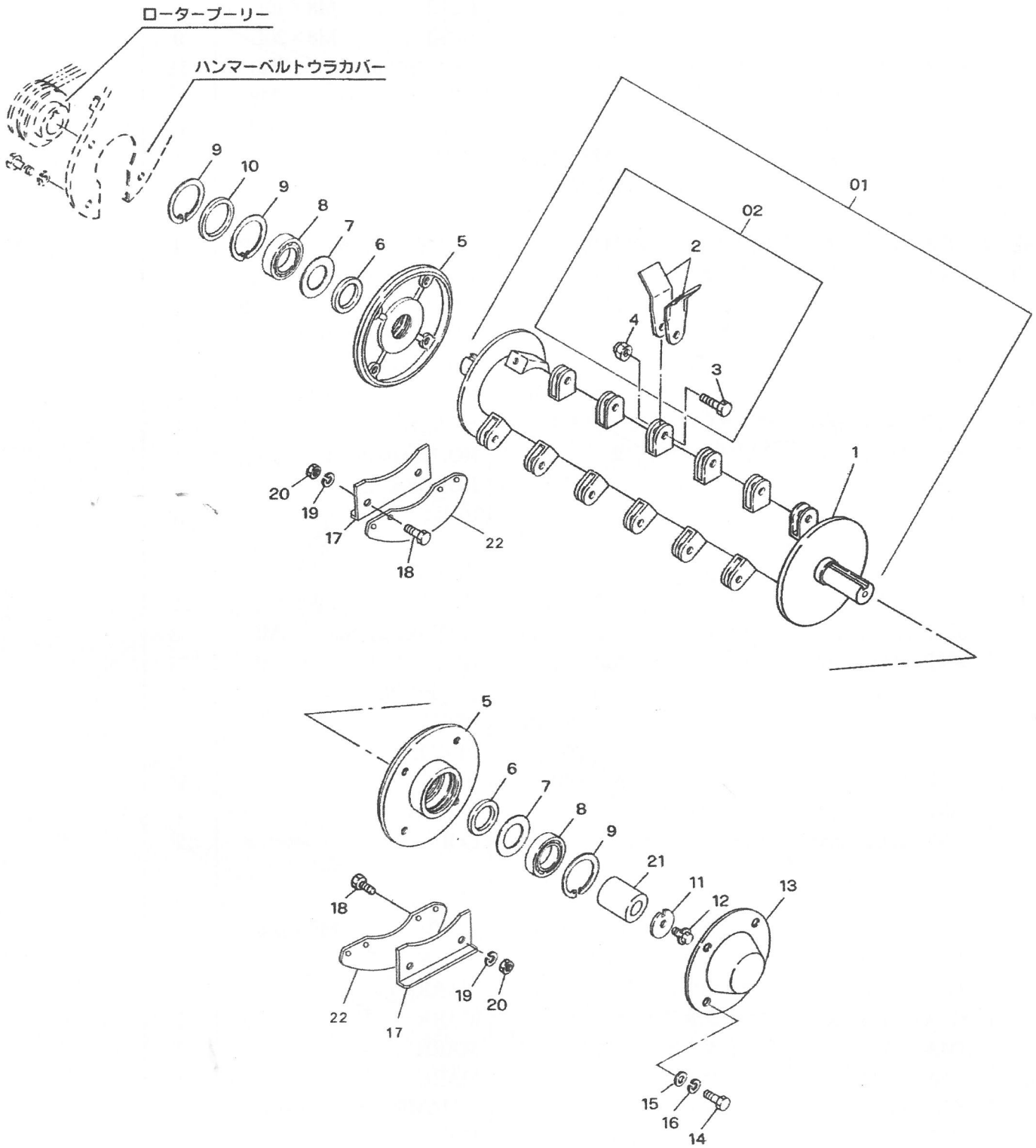

K. ハンマーローター ドラム関係
HAMMER ROTOR DRUM GROUP

見出番号 No.	コード番号 CODE No.	部品名称 PARTS NAME		数量 Q'TY	備考 REMARKS
K-01	G57 3450 000	ハンマードラムカッタツメアッシ	CUTTER ASS'Y,hammer drum	1	K-1～4 含む
K-02	G57 3453 000	カッターツメボルトセット	BOLT SET,cutter	1	K-2～4 含む
K- 1	G57 3451 003	ハンマードラム	DRUM,hammer	1	
K- 2	G57 1454 000	フレールカッターツメ	CUTTER	48	
K- 3	G57 1463 000	ナイフトリツケボルト	BOLT	24	
K- 4	9NP 0800 083	スーパーロックナット M8	NUT,lock M8	24	
K- 5	G57 1456 000	フランジ	FRANGE	2	
K- 6	G57 1457 000	フェルトパッキン 34	PACKING 34	2	
K- 7	G57 1458 000	パッキン 36×62	PACKING 36×62	2	
K- 8	9BB 6206 002	ボールベアリング #6206 2RS	BEARING,ball #6206 2RS	2	
K- 9	9RR 6200 015	THS スナップリング R-62	RING,snap R-62	3	
K-10	G57 1459 000	フェルトパッキン 63	PACKING 63	1	
K-11	G57 1518 000	ツメツキザガネ	WASHER	1	
K-12	9BK 0802 083	バネツキ⊕ボルト M8×20L	BOLT M8×20L	1	
K-13	G57 1460 001	フランジカバー L	COVER L	1	
K-14	9BT 1001 803	ボルト M10×18L	BOLT M10×18L	4	
K-15	9FW 1000 003	ヒラザガネ M10	WASHER,plain M10	4	
K-16	9SW 1000 003	バネザガネ M10	WASHER,spring M10	4	
K-17	G57 1461 000	サイドカバーホキョウ	BRACKET	2	
K-18	9BT 0801 803	ボルト M8×18L	BOLT M8×18L	8	
K-19	9SW 0800 003	バネザガネ M8	WASHER,spring M8	8	
K-20	9NT 0800 003	ナット M8	NUT M8	8	
K-21	G57 1517 000	ドラムカラー	COLLAR,drum	1	
K-22	G57 1464 000	サイドホジョカバー	COVER,side	2	

L. ハンマーローター伝動関係
HAMMER ROTOR DRIVE GROUP

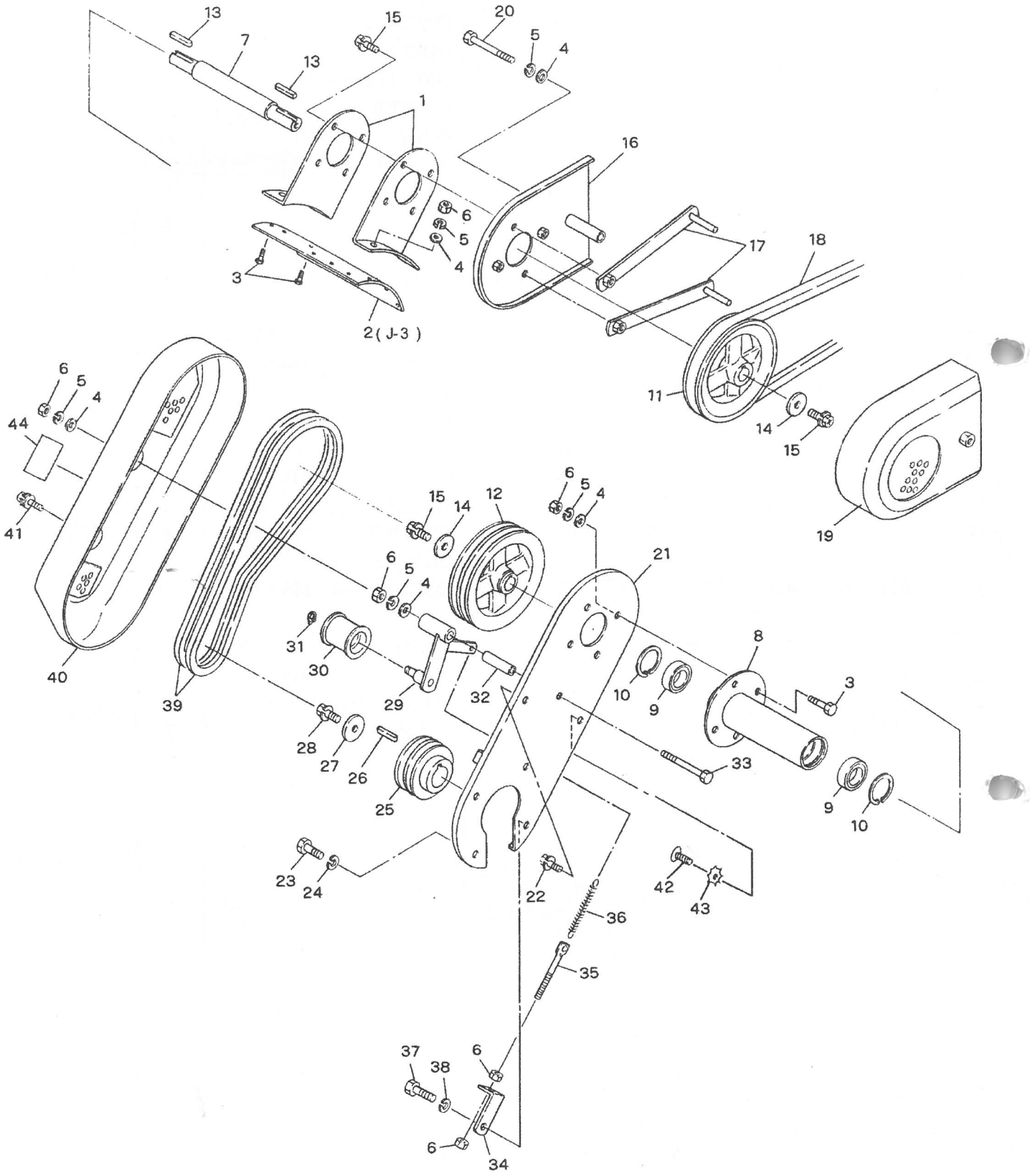

L. ハンマーローター伝動関係
HAMMER ROTOR DRIVE GROUP

見出番号 No.	コード番号 CODE No.	部品名称 PARTS NAME		数量 Q'TY	備考 REMARKS
L- 1	G57 1481 001	ジクウケステー	BRACKET	2	
L- 2	G57 3413 000	シメツケザ	PLATE	1	J-3 と同じ
L- 3	9BT 0802 003	ボルト M8×20L	BOLT M8×20L	8	
L- 4	9FW 0800 003	ヒラザガネ M8	WASHER,plain M8	12	
L- 5	9SW 0800 003	バネザガネ M8	WASHER,spring M8	11	
L- 6	9NT 0800 003	ナット M8	NUT M8	12	
L- 7	G57 3483 000	カウンタージク	SHAFT,counter	1	
L- 8	G57 3484 000	カウンタージクウケ	HOLDER,counter	1	
L- 9	9BB 6004 002	ボールベアリング #6004 2RS	BEARING,ball #6004 2RS	2	
L-10	9RR 4200 015	THS スナップリング R-42	RING,snap R-42	2	
L-11	G57 1485 001	ハンマークドウプーリー	PULLEY,hammer	1	
L-12	G57 1486 001	カウンタープーリー	PULLEY,counter	1	
L-13	9KY 0503 501	カタマルキー 5×35L	KEY 5×35L	2	
L-14	S29 0425 020	ジクタンザガネ B	WASHER B	2	
L-15	9BK 0802 083	バネツキ⊕ボルト M8×20L	BOLT M8×20L	6	
L-16	G57 1487 001	クドウベルトウラカバー	COVER,drive belt	1	
L-17	G57 1488 000	クドウプーリーベルトオサエ	TENSION,drive belt	2	
L-18	9VC 0610 003	Vベルト LC-61	"V" BELT LC-61	1	
L-19	G57 1489 000	クドウプーリーカバー	COVER,drive pulley	1	
L-20	9BT 0808 003	ボルト M8×80L	BOLT M8×80L	1	
L-21	G57 1511 002	ハンマーベルトウラカバー	COVER,rear	1	
L-22	9BK 0802 083	バネツキ⊕ボルト M8×20L	BOLT M8×20L	1	
L-23	9BT 1001 803	ボルト M10×18L	BOLT M10×18L	3	
L-24	9SW 1000 003	バネザガネ M10	WASHER,spring M10	3	
L-25	G57 1512 001	ロータープーリー	PULLEY	1	
L-26	9KY 0704 001	カタマルキー 7×40L	KEY 7×40L	1	
L-27	S29 0425 010	ジクタンザガネ A	WASHER A	1	
L-28	9BK 0801 683	バネツキ⊕ボルト M8×16L	BOLT M8×16L	1	
L-29	G57 1513 002	ハンマーテンションアーム	ARM,tension	1	
L-30	M08 0817 001	テンションコロ B-W	POLLER,tension B-W	1	
L-31	9RS 1200 005	スナップリング S-12	RING,snap S-12	1	
L-32	G57 1514 000	アームジクカラー	COLLAR	1	
L-33	9BT 0808 503	ボルト M8×85L	BOLT M8×85L	1	
L-34	G57 1515 001	Lカナグ	"L" STAY	1	
L-35	S79 0461 000	チョウセツボルト D	BOLT,adjust D	1	
L-36	M97 0412 001	スタンドバネ	SPRING	1	
L-37	9BT 1002 203	ボルト M10×22L	BOLT M10×22L	1	
L-38	9SW 1000 003	バネザガネ M10	WASHER,spring M10	1	
L-39	9VA 0360 003	Vベルト LA-36	"V" BELT LA-36	2	
L-40	G57 1516 001	ハンマーベルトカバー	COVER	1	

L. ハンマーローター伝動関係
HAMMER ROTOR DRIVE GROUP

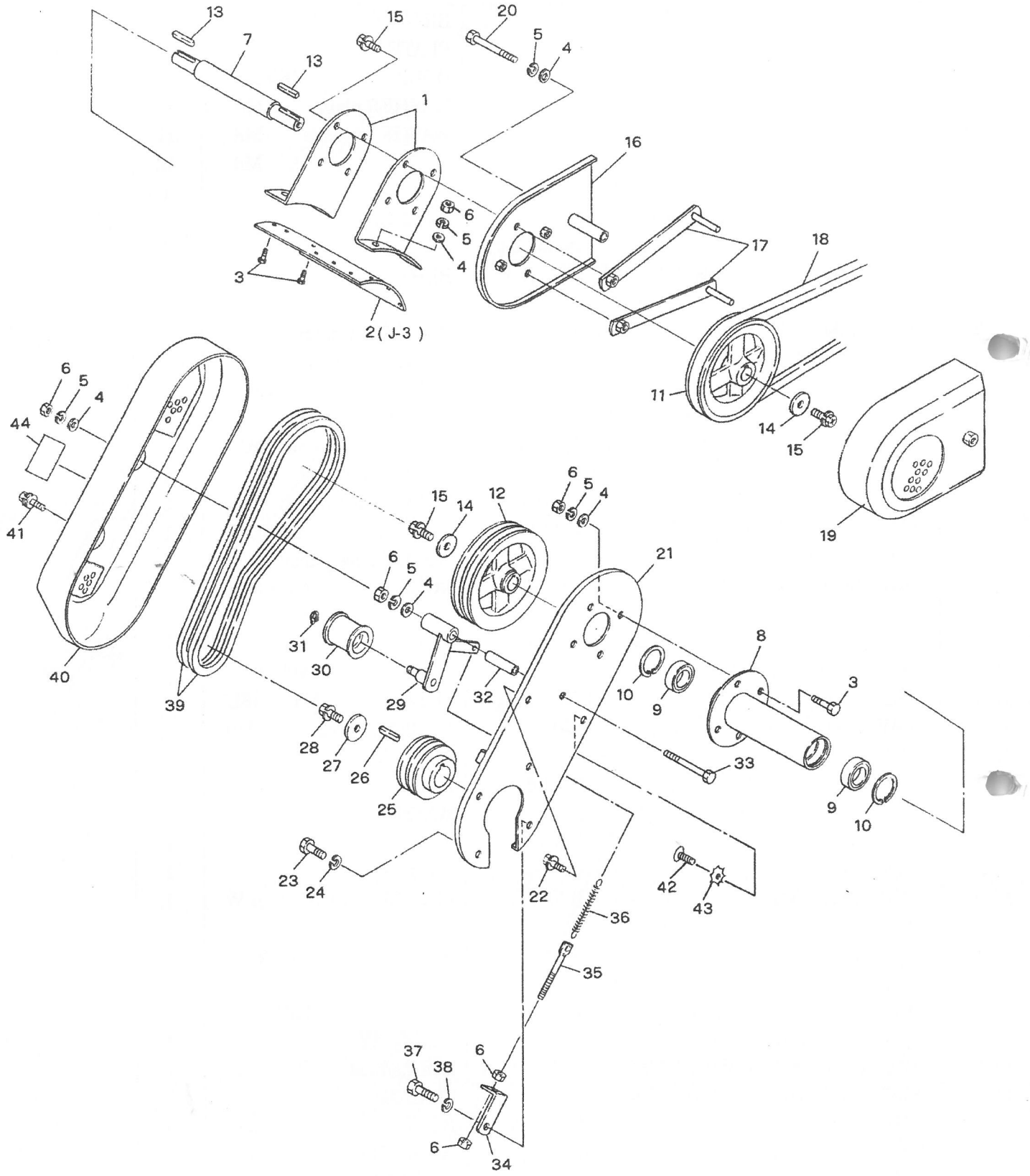

L. ハンマーローター伝動関係
HAMMER ROTOR DRIVE GROUP

見出番号 No.	コード番号 CODE No.	部品名称 PARTS NAME		数量 Q'TY	備考 REMARKS
L-41	9BK 0802 093	ヒラバネツキ⊕ボルト M8×20L	BOLT M8×20L	1	
L-42	9CD 0801 603	⊕アナツキサラコネジ M8×16L	SCREW M8×16L	1	
L-43	9SW 0800 003	バネザガネ M8	WASHER,spring M8	1	
L-44	8MA 0518 000	カバーダッチャクマーク	MARK	2	

M. 2輪前輪アーム関係
FRONT WHEEL GROUP

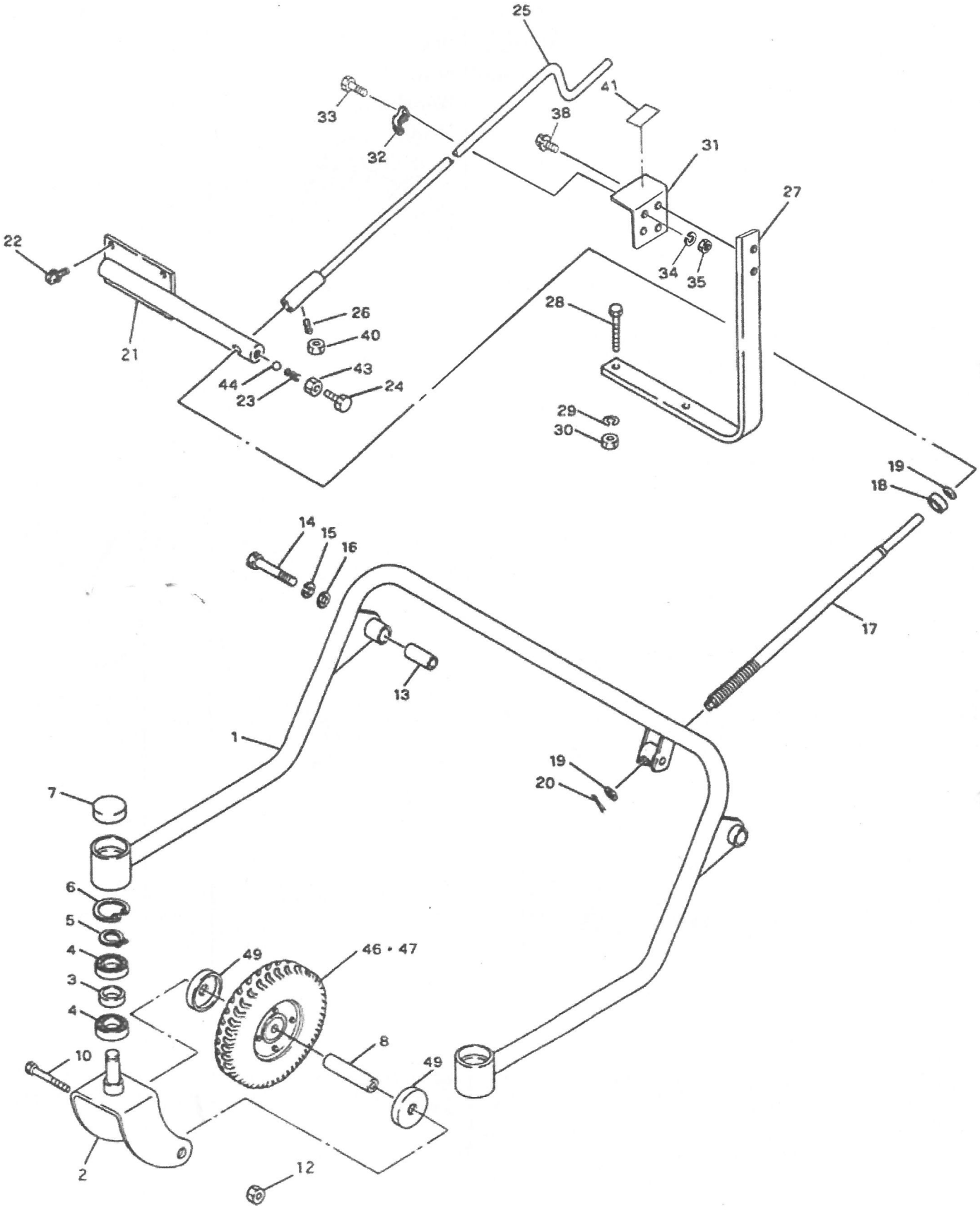

M. 2輪前輪アーム関係 FRONT WHEEL GROUP

見出番号 No.	コード番号 CODE No.	部品名称 PARTS NAME		数量 Q'TY	備考 REMARKS
M- 1	G57 3594 000	2リンゼンリンアーム 800	ARM,front wheel	1	
M- 2	G57 3533 000	ゼンリンフォーク	FORK,front wheel	2	
M- 3	125 1252 000	ゼンリンフォークカラー	COLLAR	2	
M- 4	9BB 6003 002	ボールベアリング #6003 2RS	BEARING,ball #6003 2RS	4	
M- 5	9RS 1700 005	スナップリング S-17	RING,snap S-17	2	
M- 6	9RR 3500 005	スナップリング R-35	RING,snap R-35	2	
M- 7	9SC 3500 700	シールキャップ	CAP,seal	2	
M- 8	G57 3592 000	ゼンリンカラー	COLLAR,front	2	
M-10	9BT 1611 003	ボルト M16×110L	BOLT M16×110L	2	
M-12	9NT 1600 003	ナット M16	NUT M16	2	
M-13	G57 1533 000	ゼンリンアームトリツケカラー	COLLAR	2	
M-14	9BT 1207 003	ボルト M12×70L	BOLT M12×70L	2	
M-15	9SW 1200 003	バネザガネ M12	WASHER,spring M12	2	
M-16	9FW 1200 003	ヒラザガネ M12	WASHER,plain M12	2	
M-17	G57 1534 000	チョウセツネジ	HOLDER,adjuster	1	
M-18	9BB 1010 000	スラストベアリング	BEARING	1	
M-19	9FW 1200 003	ヒラザガネ M12	WASHER,plain M12	2	
M-20	9ST 0302 003	ワリピン φ3×20L	PIN,split φ3×20L	1	
M-21	G57 2535 000	チョウセツネジウケ	HOLDER,sdjuster	1	
M-22	9BK 0802 593	ヒラバネツキ⊕ボルト M8×25L	BOLT M8×25L	4	
M-23	M07 0314 000	シフターロッドオシバネ	SPRING	1	
M-24	9BT 1202 503	ボルト M12×25L	BOLT M12×25L	1	
M-25	G57 1536 000	カリタカサチョウセツハンドル	HANDLE,adjust	1	
M-26	9BT 0801 274	ロッカクアナツキトメネジ M8	SETSCREW M8	1	
M-27	G57 2547 000	カリタカサハンドルガイド	GUIDE	1	
M-28	9BT 1002 503	ボルト M10×25L	BOLT M10×25L	2	
M-29	9SW 1000 003	バネザガネ M10	WASHER,spring M10	2	
M-30	9NT 1000 003	ナット M10	NUT M10	2	
M-31	G57 2546 000	マークプレート	PLATE	1	
M-32	G57 1546 000	ロッドトリツケカナグ	HOLDER	1	
M-33	9BT 0602 003	ボルト M6×20L	BOLT M6×20L	2	
M-34	9SW 0600 003	バネザガネ M6	WASHER,spring M6	2	
M-35	9NT 0600 003	ナット M6	NUT M6	2	
M-38	9BK 0601 683	バネツキ⊕ボルト M6×16L	BOLT M6×16L	2	
M-40	9NL 0800 003	ロックナット M8	NUT,lock M8	1	

M. 2輪前輪アーム関係
FRONT WHEEL GROUP

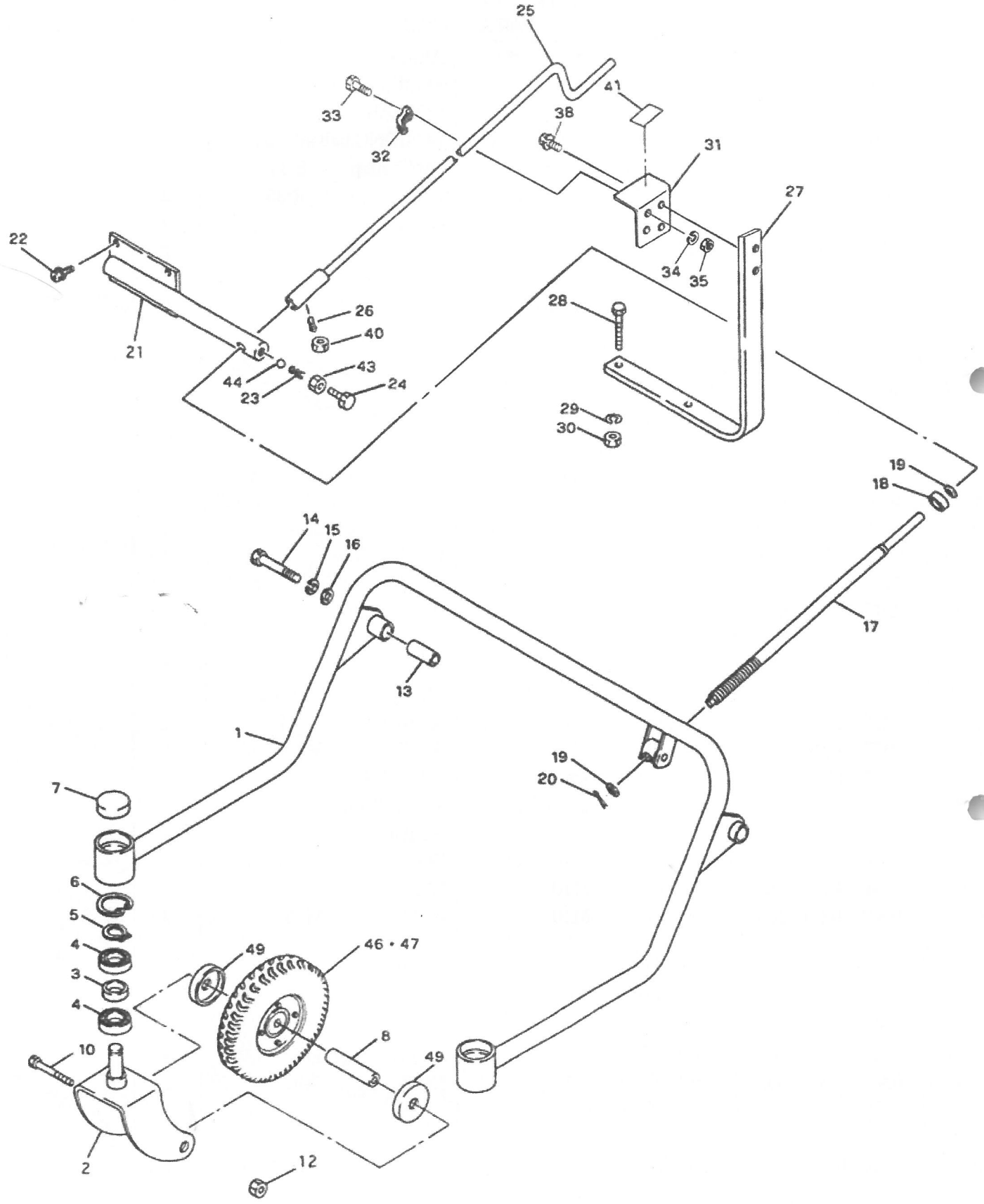

M. 2輪前輪アーム関係 FRONT WHEEL GROUP

見出番号 No.	コード番号 CODE No.	部品名称 PARTS NAME		数量 Q'TY	備考 REMARKS
M-41	G57 1539 000	カリタカサチョウセツマーク	MARK	1	
M-42	9NL 1200 003	ロックナット M12	NUT,lock M12	1	
M-44	9BS 2500 000	スチールボール 5/16"	BALL,steel 5/16"	1	
M-46	C25 0025 040	タイヤ L ID250-4	TIRE L ID250-4	1	
M-47	C25 0025 041	タイヤ R ID250-4	TIRE R ID250-4	1	
M-49	G57 3539 000	ゼンリンボウゴカバー	COVER,front	4	

N. 付属品・工具関係 TOOL GROUP

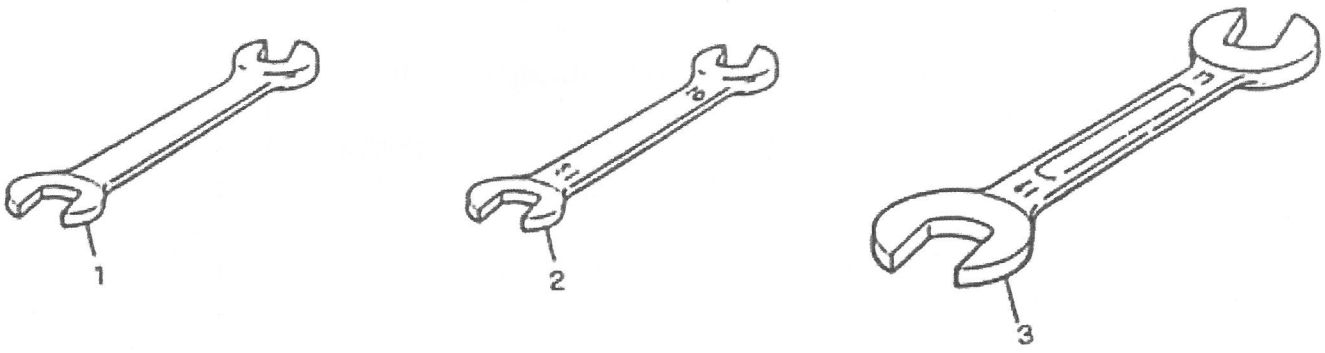

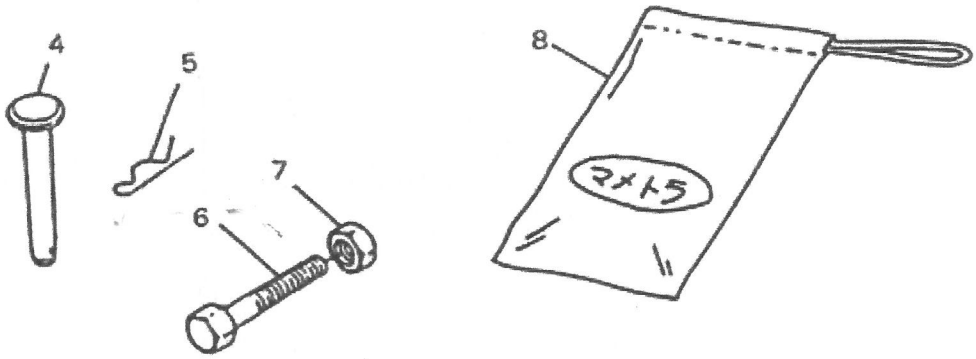

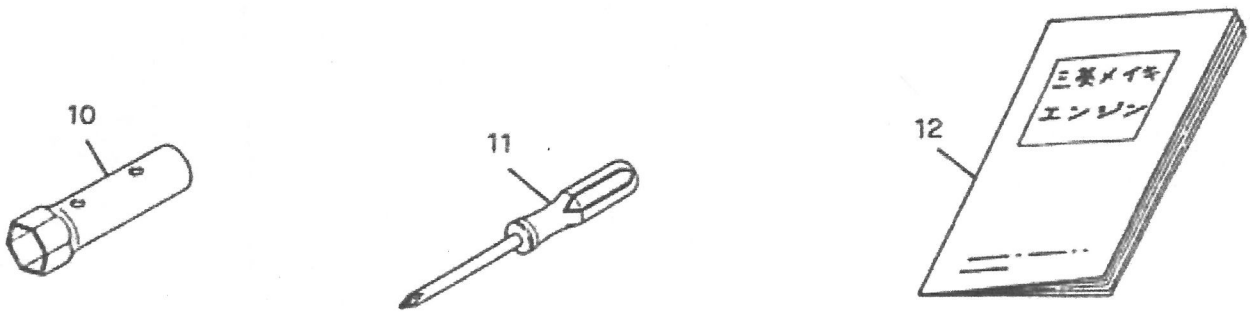

N. 付属品・工具関係 TOOL GROUP

見出番号 No.	コード番号 CODE No.	部品名称 PARTS NAME		数量 Q'TY	備考 REMARKS
N- 1	9TL 1201 400	スパナ 12×14	SPANNER 12×14	1	
N- 2	9TL 1001 300	スパナ 10×13	SPANNER 10×13	1	
N- 3	9TL 1701 900	スパナ 17×19	SPANNER 17×19	1	
N- 4	M81 1116 000	シャジクピン	PIN	1	
N- 5	9RP 1023 003	Rピン	"R" PIN	1	
N- 6	G57 1463 000	ナイフトリツケボルト	BOLT	1	
N- 7	9NP 0800 083	スーパーロックナット M8	NUT,lock M8	1	
N- 8	111 1530 001	コウグブクロ	BAG,tool	1	
N- 9	G57 9002 008	ホンキトリセツ	MANUAL BOOK,chassis	1	本機取扱説明書
N-10	KN12004CA	ボックススパナ	SPANNER,box	1	エンジン付属品
N-11	KN13001AA	スクリュードライバー	DRIVER,screw	1	エンジン付属品
N-12		エンジントリセツ	MANUAL BOOK,engine	1	エンジン取扱説明書